乗用草刈機

PARTS LIST

R9824

atex

目　次

見出しNo		ページNo
1.	ギヤーボックス関係(その1)	1
1.	ギヤーボックス関係(その2)	2
1.	ギヤーボックス関係(その3)1/2	3
1.	ギヤーボックス関係(その3)2/2	4
1.	ギヤーボックス関係(その4)	5
1.	ギヤーボックス関係(その5)1/2	6
1.	ギヤーボックス関係(その5)2/2	7
1.	ギヤーボックス関係(その6)	8
1.	ギヤーボックス関係(その7)	9
1.	ギヤーボックス関係(その8)	10
2.	フレーム関係	11
3.	走行装置関係(その1)	12
3.	走行装置関係(その2)	13
3.	走行装置関係(その3)	14
3.	走行装置関係(その4)	15
3.	走行装置関係(その4)	16
4.	エンジン関係(その1)ｴﾝｼﾞﾝ	17
4.	エンジン関係(その2)ﾈﾝﾘｮｳﾀﾝｸ	18
4.	エンジン関係(その3)ﾊﾞｯﾃﾘ	19
4.	エンジン関係(その4)ﾃﾞﾝｿｳ1	20
4.	エンジン関係(その5)ﾃﾞﾝｿｳ2	21
4.	エンジン関係(その6)ﾃﾞﾝﾄﾞｳ	22
5.	操作関係(その1)HSTﾍﾟﾀﾞﾙ	23
5.	操作関係(その2)HSTﾚﾊﾞｰ	24
5.	操作関係(その3)HSTｹｰﾌﾞﾙ	25
5.	操作関係(その4)ﾌﾞﾚｰｷﾍﾟﾀﾞﾙ	26
5.	操作関係(その5)ﾗｯｸﾋﾟﾆｵﾝ	27
5.	操作関係(その6)ｽﾃｱﾘﾝｸﾞ	28
5.	操作関係(その7)ｽﾛｯﾄﾙﾚﾊﾞｰ	29
5.	操作関係(その8)ｿｳｻﾎﾞｯｸｽ	30
5.	操作関係(その9)ﾁｪﾝｼﾞﾚﾊﾞｰ	31
5.	操作関係(その10)ﾚﾊﾞｰﾃﾞﾌﾛｯｸ	32
6.	刈取装置関係(その1)ﾃﾞﾝﾄﾞｳ1	33
6.	刈取装置関係(その2)ﾃﾞﾝﾄﾞｳ2	34
6.	刈取装置関係(その3)ﾌﾞﾚｰｷ	35
6.	刈取装置関係(その4)ｶﾊﾞｰ1/2	36
6.	刈取装置関係(その4)ｶﾊﾞｰ2/2	37
6.	刈取装置関係(その5)ｶﾊﾞｰ2(OPT)	38
6.	刈取装置関係(その6)ｼｮｳｺｳｿｳﾁ1	39
6.	刈取装置関係(その7)ｼｮｳｺｳｿｳﾁ2	40
6.	刈取装置関係(その8)ｸﾗｯﾁﾚﾊﾞｰ	41
6.	刈取装置関係(その8)ｼﾞｮｳｹﾞﾚﾊﾞｰ	42
6.	刈取装置関係(その9)ｶﾘﾊｾﾝｼﾞｮｳ	43

目　　次

見出しNo		ページNo
7.	シート・カバー関係（その1）ｽﾃｯﾌﾟ	44
7.	シート・カバー関係（その2）ｶﾊﾞｰﾌﾚｰﾑ	45
7.	シート・カバー関係（その3）ｴﾝｼﾞﾝｶﾊﾞｰ	46
7.	シート・カバー関係（その4）ｼｰﾄｶﾊﾞｰ	47
7.	シート・カバー関係（その5）ｼｰﾄ	48
7.	シート・カバー関係（その6）ｱｰﾑｼｰﾄ	49
8.	ラベル関係1/2	50
8.	ラベル関係2/2	51
9.	オプション関係（その1）　ｼｬﾀｲｶﾊﾞｰN	52
9.	オプション関係（その2）　ｼｬﾀｲｶﾊﾞｰ	53
9.	オプション関係（その3）　ﾅｲﾌ(114A)SET	54
9.	オプションセット関係(その4)　ｱﾜｰﾒｰﾀ	55
9.	オプションセット関係(その5)　ﾅｲﾌ(V)SET	56
9.	REP関係　ﾅｲﾌSET	57
10.	付帯品関係	58
11.	サービス資料(その1)主な消耗部品	59
11.	サービス資料(その2)ｽﾌﾟﾚｰ塗料	60
11.	サービス資料(その3)配線図	61

◎塗装色コードについて

部品コード下2桁(〇〇〇〇-〇〇〇-〇〇〇-〇〇：□□)は塗装色コードを表しています。

1)：28---黒色４号

2)：55---ﾙｰｼﾞｭﾚｯﾄﾞ

3)：14---ﾌﾞﾗｯｸ3分ﾂﾔ

5)：32---耐熱塗料ﾌﾞﾗｯｸ

1. ギヤーボックス関係(その1)

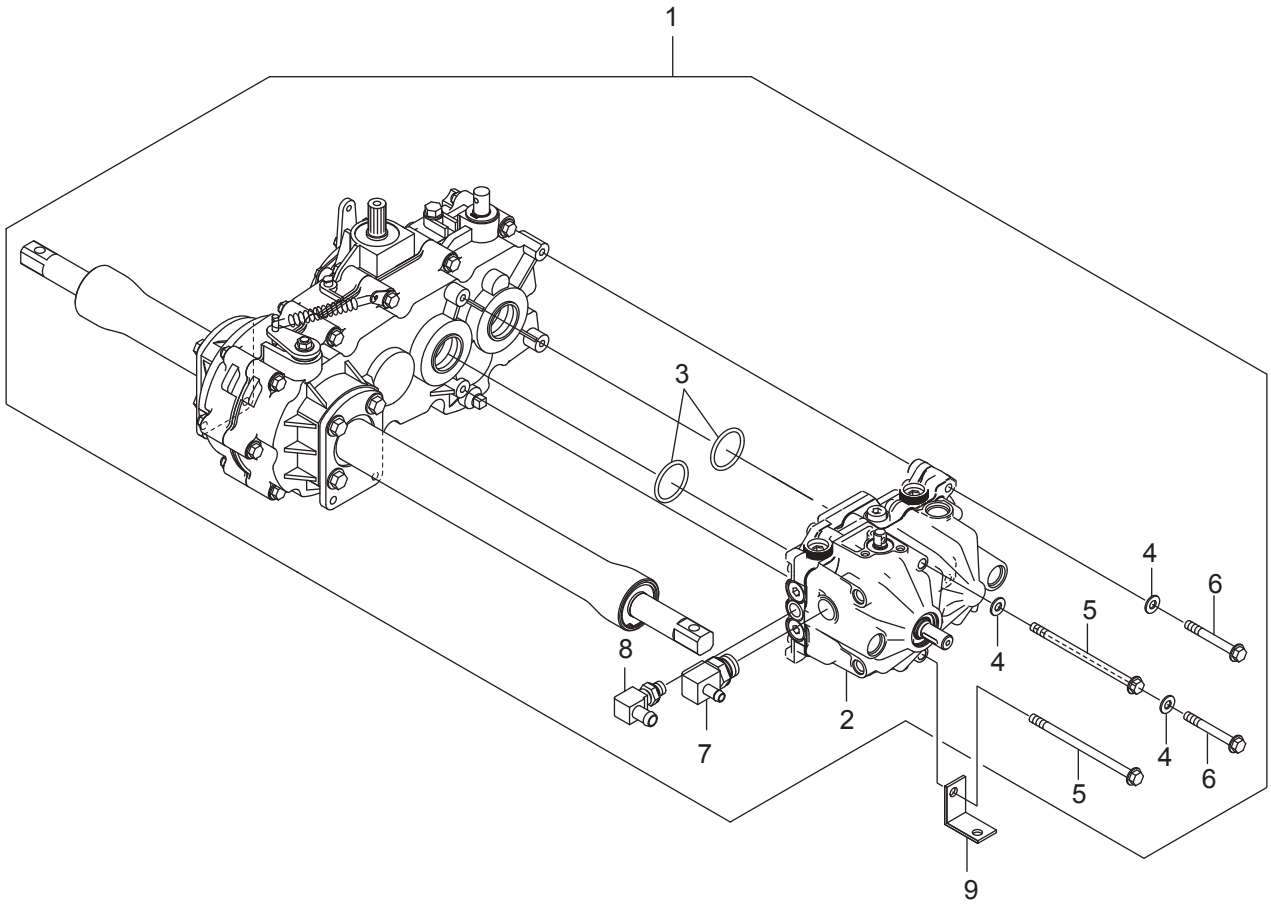

符号	部品コード	部品名称		個数	備　考	小売単価
1	0678-111-210-1	ﾐｯｼｮﾝ(987)ASSY		1		
2	0675-113-300-0	HST(KHS-13JL)		1		
3	V721-103-104-5	Oﾘﾝｸﾞ	1A,G45	2		
4	V411-260-008-0	ﾐｶﾞｷｻﾞｶﾞﾈ	8	3		
5	0675-114-011-0	ﾌﾗﾝｼﾞﾎﾞﾙﾄM8X135-7T		2		
6	0675-114-012-0	ﾌﾗﾝｼﾞﾎﾞﾙﾄM8X65-7T		2		
7	0675-120-025-0	ｴﾙﾎﾞ(10-7/8UNF)		1		
8	0675-120-026-0	ｴﾙﾎﾞ(12-G1/4)		1		
9	0674-141-011-0 :28	ﾌｧﾝｶﾊﾞｰｽﾃｰ(25)		1		

>符号1は、符号2～9、(その2)～(その6)を含む。

1. ギヤーボックス関係(その2)

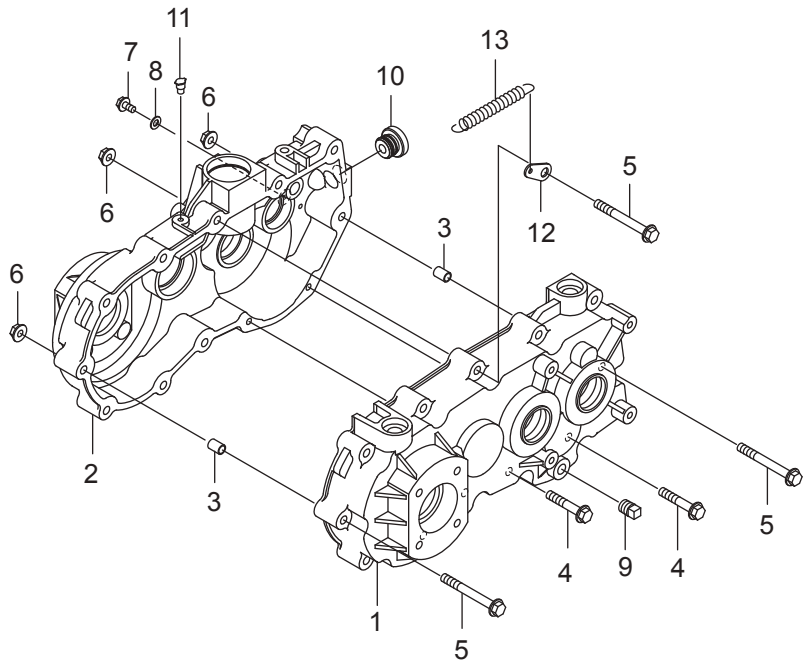

符号	部品コード	部品名称		個数	備　考	小売単価
1	0674-111-221-0	ｹｰｽ(L)		1		
2	0674-111-222-0	ｹｰｽ(R)		1		
3	0455-130-041-0	ﾉｯｸﾊﾟｲﾌﾟ		2		
4	0674-111-223-0	ﾌﾗﾝｼﾞﾎﾞﾙﾄM8X45-7T		2		
5	0674-111-224-0	ﾌﾗﾝｼﾞﾎﾞﾙﾄM8X70-7T		10		
6	0664-411-012-0	ﾌﾗﾝｼﾞﾅｯﾄ(M8)	M8	10	7T	
7	0339-181-212-0	ﾌﾗﾝｼﾞﾎﾞﾙﾄM6X12-10.9		1		
8	0460-202-003-0	ｼｰﾙﾜｯｼﾔ(6)		1		
9	3614-101-005-0	ｱﾀﾏﾂｷﾌﾟﾗｸﾞ		1		
10	1394-220-012-0	ｷｭｳﾕﾌﾀ		1		
11	0674-111-225-0	ｵｲﾙｶﾂﾌﾟ		1		
12	0674-111-452-0	ﾊﾞﾈｶｹ(ﾚﾊﾞｰ)		1		
13	0343-625-012-0	ｽﾌﾟﾘﾝｸﾞ(HE085)		1		

1. ギヤーボックス関係(その3)1/2

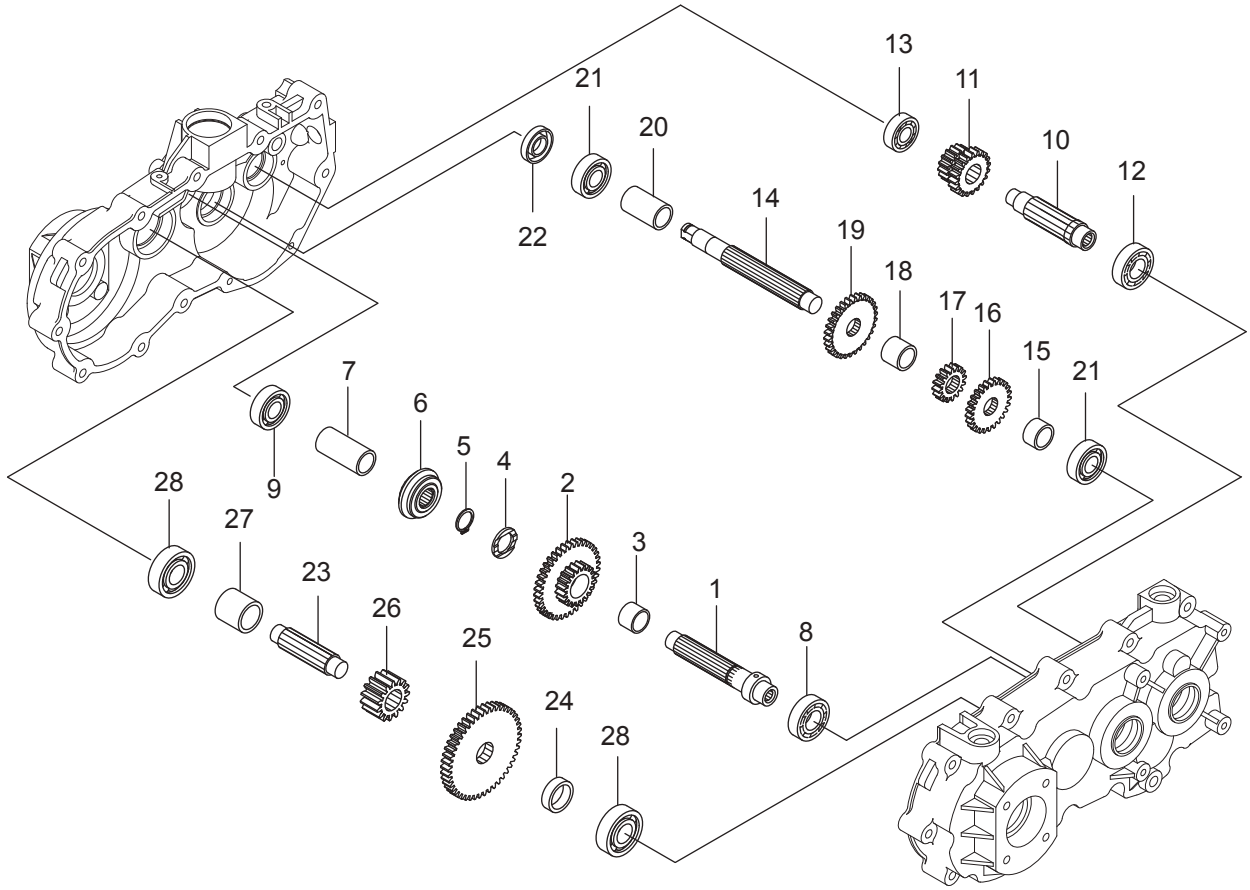

符号	部品コード	部品名称		個数	備　考	小売単価
1	0674-111-251-0	HSTﾆｭｳﾘｮｸｼﾞｸ		1		
2	0674-111-252-0	ｷﾞﾔ(m2-19･38)		1		
3	0674-111-253-0	ﾆｰﾄﾞﾙﾍﾞｱﾘﾝｸﾞ202417	NTN K20X24X17S	1		
4	0674-111-254-0	ｻﾞｶﾞﾈ(20X30X3)		1		
5	V704-140-020-0	Cｶﾞﾀﾄﾒﾜ(ｼﾞｸ)	20	1		
6	0674-111-255-0	ｽﾊﾟｲﾗﾙﾏｲﾀ(2.5/20R)		1		
7	0674-111-256-0	ｶﾗｰ(20X25X54)		1		
8	0674-111-011-0	R.B.B(6004)	6004	1		
9	0674-111-013-0	R.B.B(6203)	6203	1		
10	0674-111-271-0	ﾌｧｰｽﾄｼﾞｸ		1		
11	0674-111-272-0	ﾁｪﾝｼﾞｷﾞﾔ(m2-21･16)		1		
12	0674-111-011-0	R.B.B(6004)	6004	1		
13	1122-280-013-0	R.B.B(6202)		1		
14	0674-111-291-0	ｾｶﾝﾄﾞｼﾞｸ		1		
15	0674-111-292-0	ｶﾗｰ(20X25X15)		1		
16	0674-111-293-0	ｷﾞﾔ(m2-25)		1		
17	0674-111-294-0	ｷﾞﾔ(m2-16)		1		
18	0674-111-295-0	ｶﾗｰ(20X25X21)		1		
19	0674-111-296-0	ｷﾞﾔ(m2-30)		1		
20	0674-111-297-0	ｶﾗｰ(20X25X43)		1		

1. ギヤーボックス関係(その3)2/2

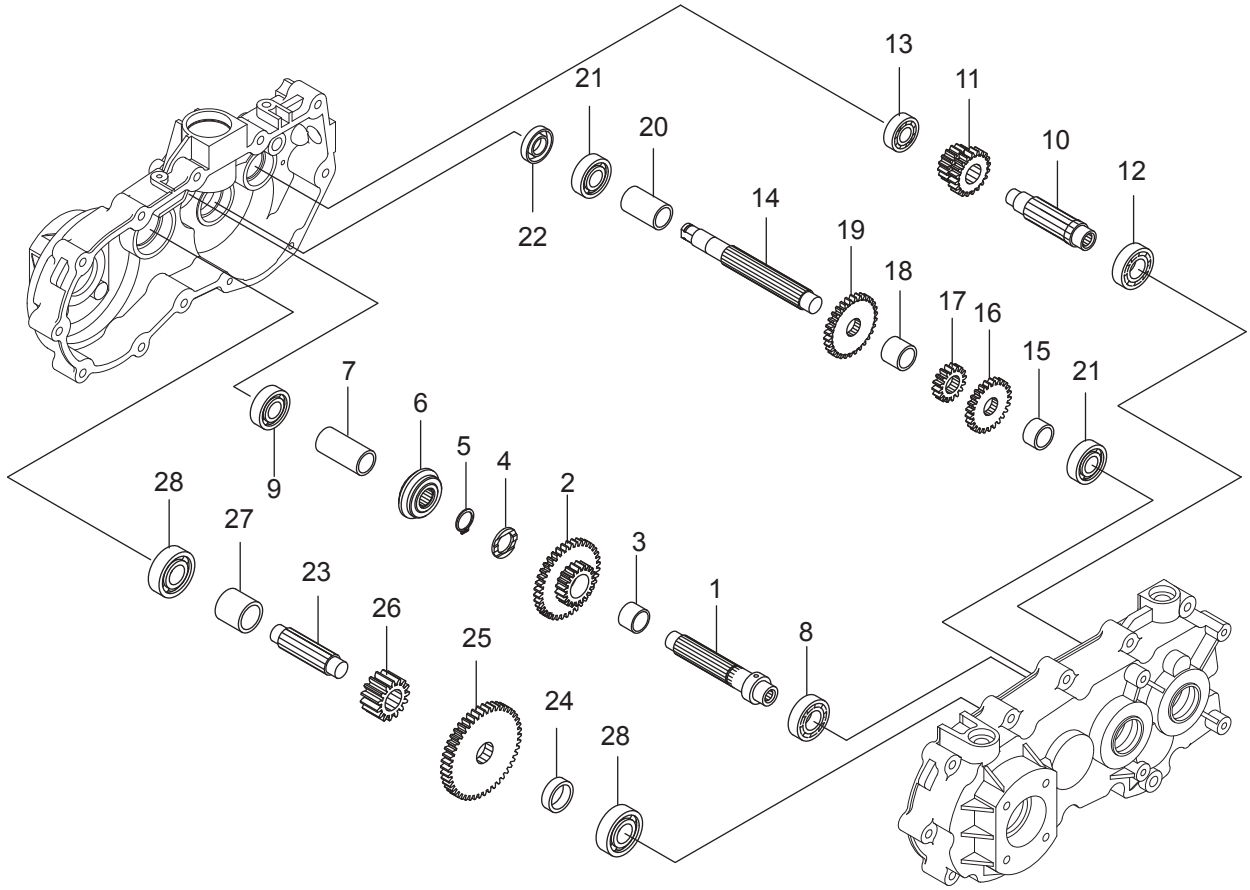

符号	部品コード	部品名称		個数	備　考	小売単価
21	0674-111-013-0	R.B.B(6203)	6203	2		
22	V744-117-350-7	ｵｲﾙｼｰﾙ	TC17357	1		
23	0674-111-311-0	ｻｰﾄﾞｼﾞｸ		1		
24	0674-111-312-0	ｶﾗｰ(25X32X10)		1		
25	0674-111-313-0	ｷﾞﾔ(m2-46)		1		
26	0674-111-314-0	ｷﾞﾔ(m2.5-15)		1		
27	0674-111-315-0	ｶﾗｰ(25X32X31)		1		
28	1122-280-021-0	R.B.B(6204)		2		

1. ギヤーボックス関係(その4)

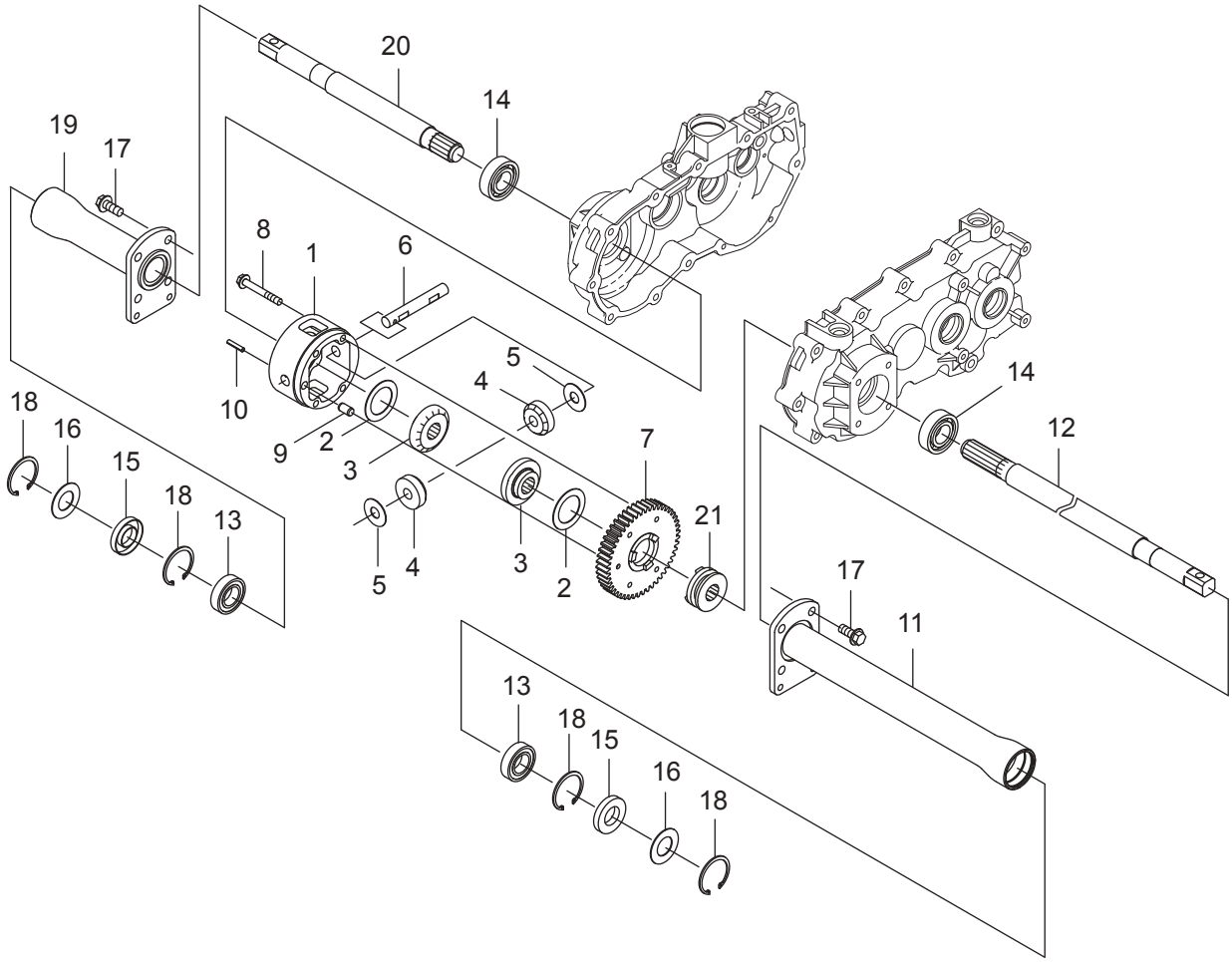

符号	部品コード	部品名称		個数	備　考	小売単価
1	0674-111-331-0	ﾃﾞﾌｹｰｽ		1		
2	0423-101-015-0	ﾃﾞﾌﾍﾞﾍﾞﾙﾜｯｼﾔ		2		
3	0674-111-332-0	ﾃﾞﾌﾍﾞﾍﾞﾙ(16)		2		
4	0423-101-018-2	ﾃﾞﾌﾋﾟﾆｵﾝ		2		
5	0423-101-017-0	ﾃﾞﾌﾋﾟﾆｵﾝﾜｯｼﾔ		2		
6	0674-111-333-0	ﾃﾞﾌﾋﾟﾆｵﾝｼﾞｸ		1		
7	0674-111-334-0	ﾃﾞﾌｷﾞﾔ		1		
8	0674-111-335-0	ﾛｯｸﾌﾗﾝｼﾞﾎﾞﾙﾄM8X60-7T		4		
9	0455-110-051-0	PIN/10X18		1		
10	V580-140-502-5	ｽﾌﾟﾘﾝｸﾞﾋﾟﾝ(W)	5X25	1		
11	0674-111-360-0 :28	ﾎｲﾙﾊﾟｲﾌﾟ(L)COMP		1		
12	0674-111-351-0	ﾎｲﾙｼｬﾌﾄL		1		
13	0674-111-015-0	R.B.B(6005DDU)	6005DDU	2		
14	0674-111-016-0	R.B.B(6205)	6205	2		
15	V744-125-470-8	ｵｲﾙｼｰﾙ	TC25478	2		
16	0337-330-013-0	ﾎﾞｳｼﾞﾝｼｰﾙ(25X47)		2		
17	0339-181-405-0	ﾛｯｸﾌﾗﾝｼﾞﾎﾞﾙﾄM10X25		8		
18	V705-140-047-0	Cｶﾞﾀﾄﾒﾜ(ｱﾅ)	47	4		
19	0674-111-390-0 :28	ﾎｲﾙﾊﾟｲﾌﾟ(R)COMP		1		
20	0674-111-381-0	ﾎｲﾙｼｬﾌﾄR		1		
21	0674-111-382-0	ｸﾗｯﾁ		1		

1. ギヤーボックス関係(その5)1/2

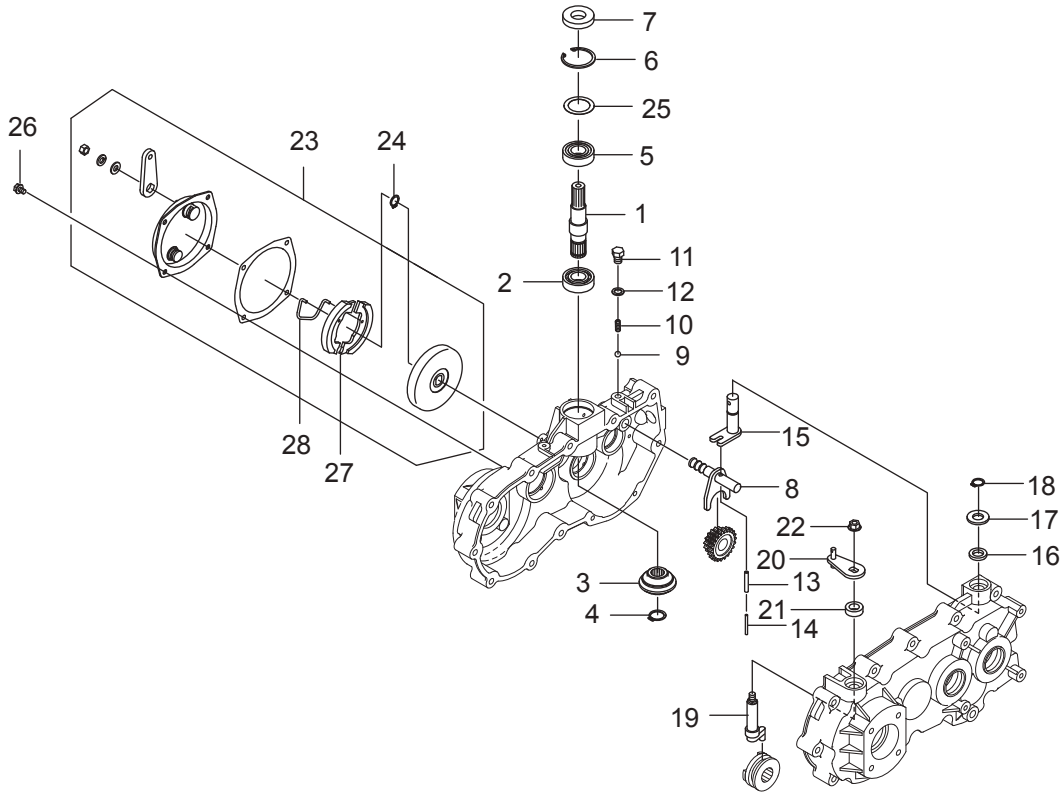

符号	部品コード	部品名称		個数	備　考	小売単価
1	0674-111-231-0	ﾆｭｳﾘｮｸｼﾞｸ		1		
2	0674-111-011-0	R.B.B(6004)	6004	1		
3	0674-111-232-0	ｽﾊﾟｲﾗﾙﾏｲﾀ(2.5/20L)		1		
4	V704-140-020-0	Cｶﾞﾀﾄﾒﾜ(ｼﾞｸ)	20	1		
5	V600-150-600-4	R.B.B	6004DDU	1		
6	V705-140-042-0	Cｶﾞﾀﾄﾒﾜ(ｱﾅ)	42	1		
7	V744-120-420-8	ｵｲﾙｼｰﾙ	TC20428	1		
8	0674-111-420-0	ﾁｪﾝｼﾞｼﾌﾀｰCOMP		1		
9	V680-200-001-0	ｽﾁｰﾙﾎﾞｰﾙ	5/16	1		
10	0439-110-021-1	ｼﾌﾀｽﾌﾟﾘﾝｸﾞ		1		
11	V203-261-001-6	ｺｶﾞﾀﾎﾞﾙﾄ(ﾎｿﾒ)	M10X1.25X16	1		
12	0455-753-012-0	ﾄﾞﾚﾝﾜｯｼｬ		1		
13	V580-140-502-5	ｽﾌﾟﾘﾝｸﾞﾋﾟﾝ(W)	5X25	1		
14	V580-140-302-5	ｽﾌﾟﾘﾝｸﾞﾋﾟﾝ(W)	3X25	1		
15	0674-111-430-0	ﾁｪﾝｼﾞﾌﾟﾚｰﾄCOMP		1		
16	V744-115-250-7	ｵｲﾙｼｰﾙ	TC15257	1		
17	0674-111-411-0	ｻﾞｶﾞﾈ(15X30X2)		1		
18	V704-140-015-0	Cｶﾞﾀﾄﾒﾜ(ｼﾞｸ)	15	1		
19	0674-111-451-0	ｼﾌﾀｰ(ﾃﾞﾌﾛｯｸ)		1		
20	0674-111-460-0	SCﾚﾊﾞｰCOMP		1		

1. ギヤーボックス関係(その5)2/2

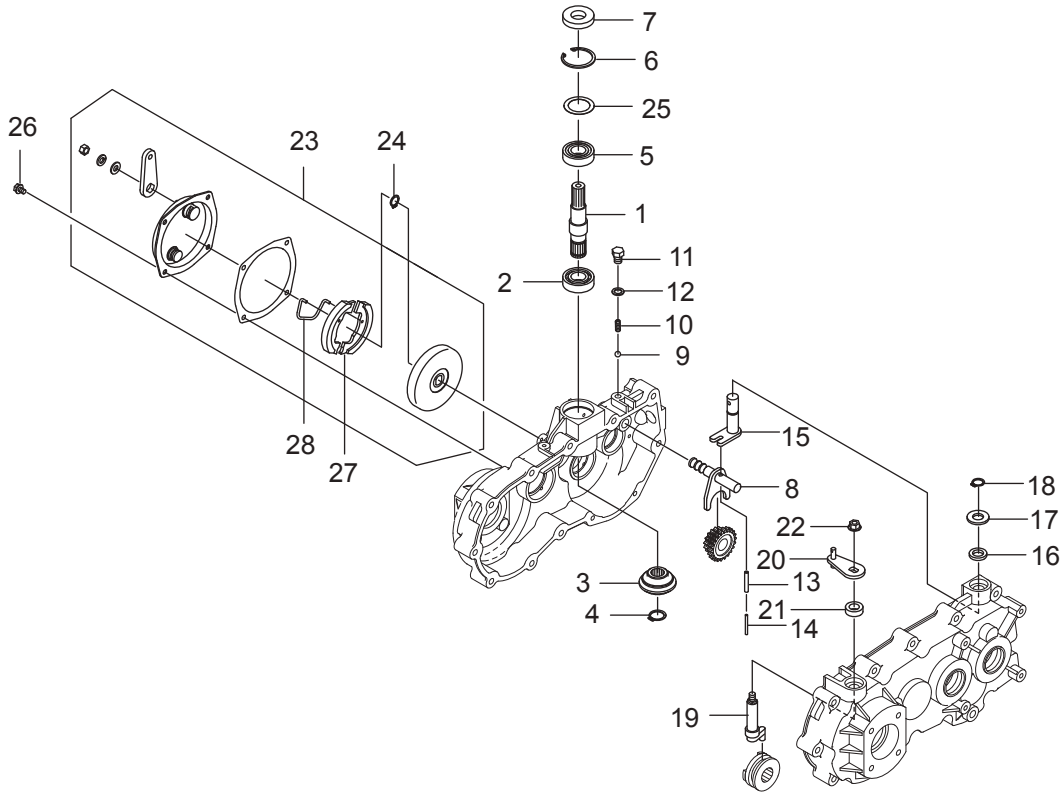

符号	部品コード	部品名称		個数	備　考	小売単価
21	V744-114-250-7	ｵｲﾙｼｰﾙ	TC14257	1		
22	0664-411-012-0	ﾌﾗﾝｼﾞﾅｯﾄ(M8)	M8	1	7T	
23	0674-111-600-0	ﾌﾞﾚｰｷ(81)NASSY		1		
24	V704-140-015-0	Cｶﾞﾀﾄﾒﾜ(ｼﾞｸ)	15	1		
25	0677-110-011-0	ｼﾑﾘﾝｸﾞ(30X42X02)		0～2	ｺｽｳﾁｮｳｾｲ 0-2	
26	0674-111-482-0	ﾌﾗﾝｼﾞﾎﾞﾙﾄM6X16-7T		4		
27	0674-111-621-0	ﾌﾞﾚｰｷｼｭｰ		2		
28	0674-111-622-0	ｼｭｰｽﾌﾟﾘﾝｸﾞ		1		

1. ギヤーボックス関係(その6)

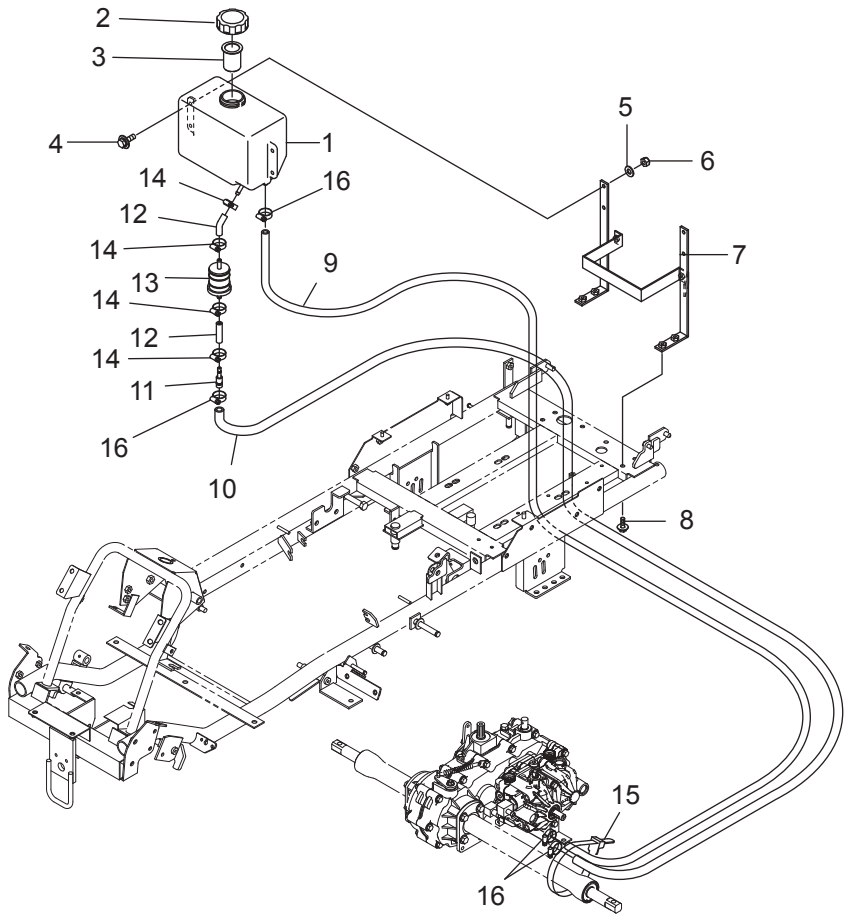

符号	部品コード	部品名称		個数	備　考	小売単価
1	0675-123-011-0	ｵｲﾙﾀﾝｸ(2WD)		1		
2	0675-120-210-0	ｷｬｯﾌﾟ(ﾌｭｰｴﾙﾀﾝｸ)		1		
3	0675-120-230-0	ｺｼｱﾐCOMP		1		
4	0732-740-012-0	ｾﾑｽﾎﾞﾙﾄM6X20(ﾛｸｶｸ)	M6X20	4		
5	V411-260-006-0	ﾐｶﾞｷｻﾞｶﾞﾈ	6	4		
6	0612-732-012-0	Uﾅｯﾄ(M6)		4		
7	0678-120-200-0 :28	ﾊﾞｯﾃﾘﾄﾘﾂｹ(S)COMP		1		
8	0339-181-391-0	ﾌﾗﾝｼﾞﾎﾞﾙﾄM8X16-6.8		4		
9	0675-120-019-0	ﾎｰｽ(9X620)		1		
10	0675-120-021-0	ﾎｰｽ(12X480)		1		
11	0675-120-022-0	ｺﾈｸﾀ(07-13)		1		
12	0675-120-023-0	ﾎｰｽ(7X50)		2		
13	0675-120-024-0	ｵｲﾙﾌｨﾙﾀ		1		
14	0678-120-011-0	ﾎｰｽﾊﾞﾝﾄﾞ(HC1-4)		4		
15	0325-503-004-1	ﾘﾋﾟｰﾄﾀｲ		3		
16	0677-120-011-0	ﾎｰｽﾊﾞﾝﾄﾞ(HC1-8)		4		

1. ギヤーボックス関係(その7)

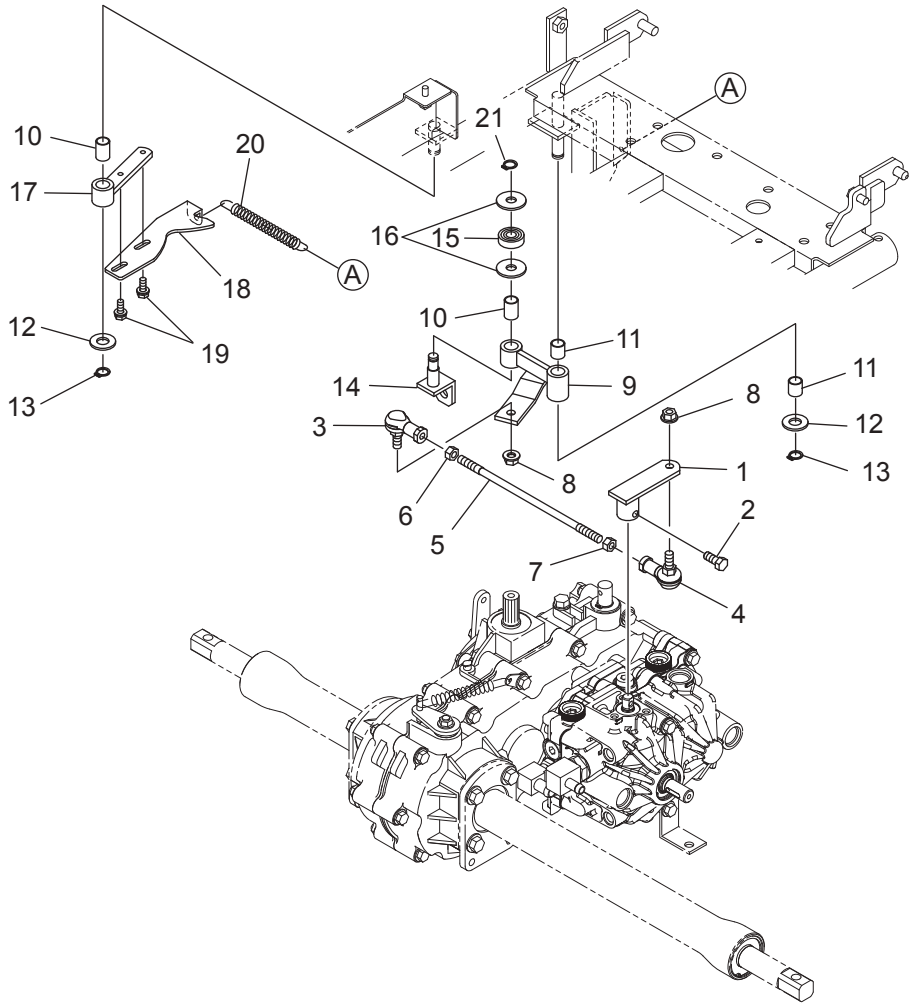

符号	部品コード	部品名称		個数	備　考	小売単価
1	0678-131-200-0 :28	HSTｱｰﾑ(S)COMP		1		
2	4175-402-004-0	ﾌﾟｰﾘｾｯﾄﾎﾞﾙﾄ		1		
3	0761-310-016-0	ﾘﾝｸﾎﾞｰﾙ(L)		1		
4	0761-310-017-0	ﾘﾝｸﾎﾞｰﾙ(R)		1		
5	0670-130-011-0	ﾛｯﾄﾞ(M8X200)		1		
6	3900-540-016-0	ｺｶﾞﾀﾅｯﾄ(L.M8)		1		
7	V304-260-008-0	ｺｶﾞﾀﾅｯﾄ	2ｼｭ M8	1		
8	V362-260-008-0	ｺｶﾞﾀｻﾗﾊﾞﾈｯｷﾅｯﾄ	1ｼｭ M8	2		
9	0675-130-220-0 :28	HSTｶｳﾝﾀ(980F)COMP		1		
10	0611-440-011-0	DUﾌﾞｼｭ(12X14X20)		2		
11	1394-221-202-0	ﾌﾞｼｭ(12X14X15)		2		
12	V411-260-012-0	ﾐｶﾞｷｻﾞｶﾞﾈ	12	2		
13	V704-140-012-0	Cｶﾞﾀﾄﾒﾜ(ｼﾞｸ)	12	2		
14	0675-130-230-0 :28	HSTﾛｯﾄﾞｴﾝﾄﾞCOMP		1		
15	V600-150-600-0	R.B.B	6000DDU	1		
16	0325-501-006-0	ﾘﾝｸ(10)		2		
17	0675-130-210-0 :28	ﾆｭｰﾄﾗﾙｱｰﾑCOMP		1		
18	0678-131-011-0 :28	ﾆｭｰﾄﾗﾙﾌﾟﾚｰﾄ(S)		1		
19	V210-360-601-6	ﾎﾞﾙﾄ(SP)	M6X16	2		
20	8935-004-032-0	ﾄﾞﾛｯﾊﾟｽﾌﾟﾘﾝｸﾞ		1		
21	V704-140-010-0	Cｶﾞﾀﾄﾒﾜ(ｼﾞｸ)	10	1		

>符号9の注文時は、符号10、11が必要。
>符号17の注文時は、符号10が必要。

1. ギヤーボックス関係(その8)

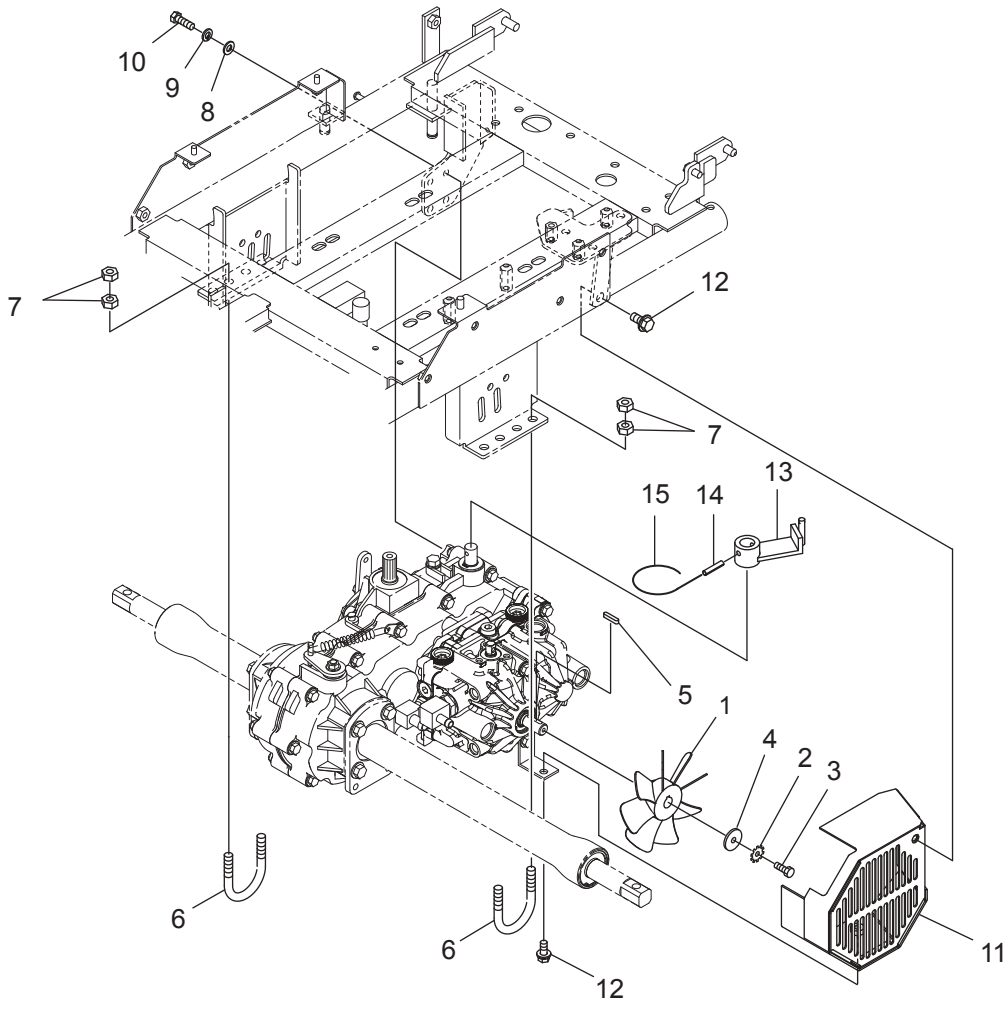

符号	部品コード	部品名称		個数	備　考	小売単価
1	0675-123-200-0 :28	ﾌｧﾝ(140)COMP		1		
2	V421-160-006-0	ﾊﾂｷｻﾞｶﾞﾈ(ｿﾄ)	M6	1		
3	0455-111-018-0	ﾛｯｸﾎﾞﾙﾄ(M6X12-9T)		1		
4	3731-551-014-0	ﾘﾝﾌ		1		
5	8935-001-065-0	ｺﾞﾑﾛｰﾙｼﾞｸｷｰ		1		
6	0471-116-011-0	Uﾎﾞﾙﾄ(56)		2		
7	V300-260-010-0	ﾅﾂﾄ	M10	8		
8	V411-260-008-0	ﾐｶﾞｷｻﾞｶﾞﾈ	8	2		
9	V401-160-008-0	S.W	8	2		
10	0450-110-011-0	ﾛﾂｸﾎﾞﾙﾄM8X25		2		
11	0673-144-300-0 :28	ｶﾊﾞｰ(ﾌｧﾝ)SRA800 COMP		1		
12	0339-181-391-0	ﾌﾗﾝｼﾞﾎﾞﾙﾄM8X16-6.8		2		
13	0677-140-200-0 :28	ﾁｪﾝｼﾞｱｰﾑ(957)COMP		1		
14	V580-140-502-5	ｽﾌﾟﾘﾝｸﾞﾋﾟﾝ(W)	5X25	1		
15	3536-111-008-0	ﾇｹﾄﾞﾒﾊﾘｶﾞﾈ		1		

2. フレーム関係

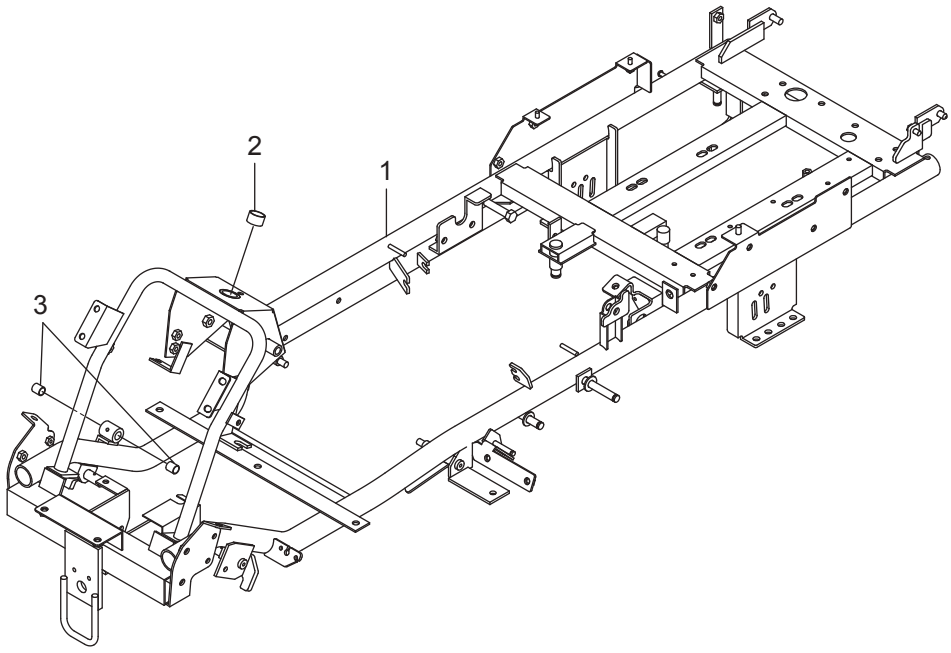

符号	部品コード	部品名称	個数	備　考	小売単価
1	0678-210-200-3 :28	ﾌﾚｰﾑ(987)COMP	1		
2	0670-750-259-0	DUﾌﾞｼｭ(22X25X15)	1		
3	0357-402-011-0	ﾌﾞﾂｼｭ12X14X12	2		

>符号1の注文時は、符号2、3が必要。

3. 走行装置関係(その1)

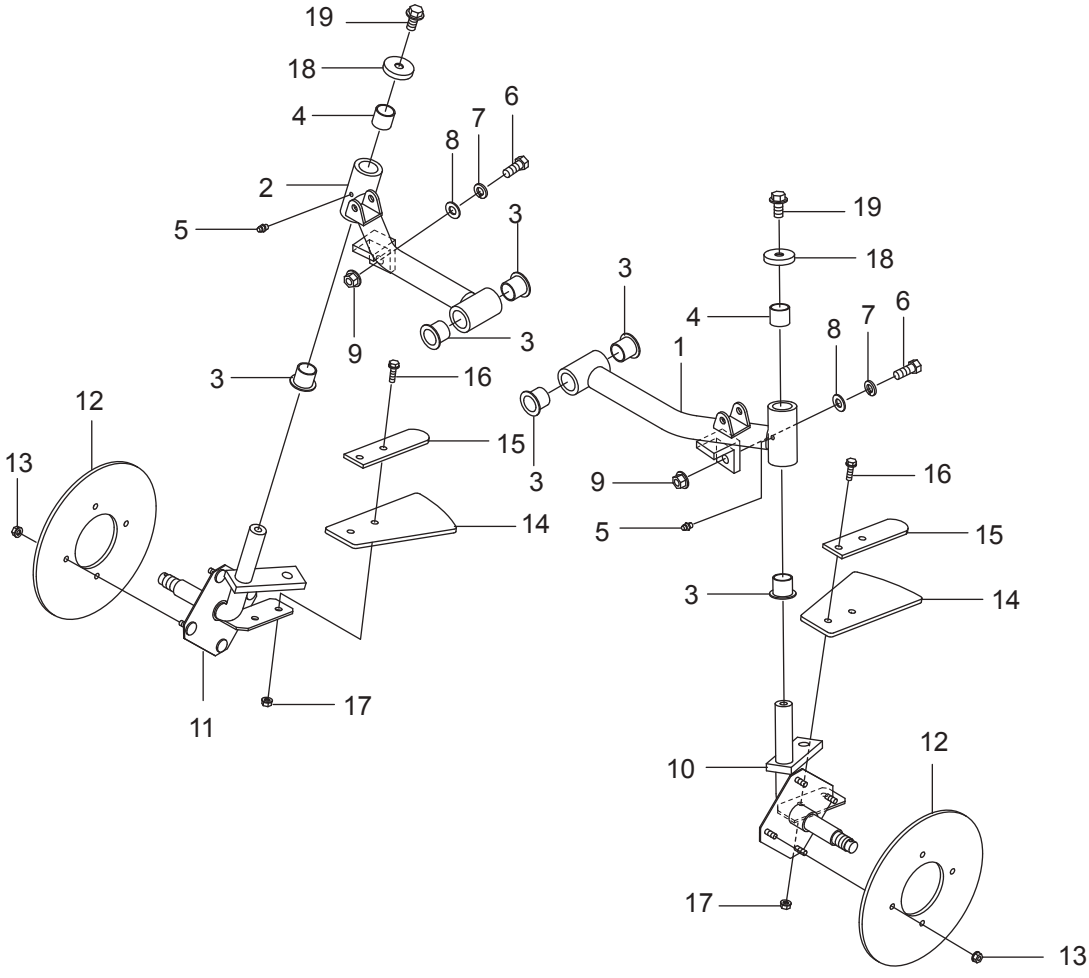

符号	部品コード	部品名称		個数	備　考	小売単価
1	0678-310-200-0 :28	ｱｰﾑ(ﾌﾛﾝﾄﾎｲﾙ98/L)COMP		1		
2	0678-310-210-0 :28	ｱｰﾑ(ﾌﾛﾝﾄﾎｲﾙ98/R)COMP		1		
3	0450-301-011-0	ﾌﾗﾝｼﾞﾌﾞｯｼｭ20		6		
4	0677-310-013-0	ﾌﾞｼｭ(DBS2020)		2		
5	V767-400-000-0	ｸﾞﾘｽﾆｯﾌﾟﾙ	A-M6F	2		
6	V201-261-002-5	ｺｶﾞﾀﾎﾞﾙﾄ	M10X25	2		
7	V401-160-010-0	S.W	10	2		
8	8935-001-062-0	ﾒﾀﾙｻﾞｶﾞﾈ		2		
9	V362-260-010-0	ｺｶﾞﾀｻﾗﾊﾞﾈｯｷﾅｯﾄ	1ｼｭ M10	2		
10	0678-310-300-0 :28	ﾅｯｸﾙｱｰﾑ987(L)COMP		1		
11	0678-310-400-0 :28	ﾅｯｸﾙｱｰﾑ987(R)COMP		1		
12	0670-310-011-0	ﾌﾛﾝﾄﾀｲﾔｺﾞﾑ		2		
13	V361-260-006-0	ｻﾗﾊﾞﾈｯｷﾅｯﾄ	2ｼｭ M6	8		
14	0670-310-012-0	ｽｸﾚﾊﾟｰｺﾞﾑ		2		
15	0670-310-013-0 :28	ﾀｲﾔｽｸﾚﾊﾟｰｵｻｴ		2		
16	V231-360-602-0	ﾌﾗﾝｼﾞﾎﾞﾙﾄ	M6X20	4	7T	
17	V361-260-006-0	ｻﾗﾊﾞﾈｯｷﾅｯﾄ	2ｼｭ M6	4		
18	0670-310-015-0 :28	ﾎﾞｳｼﾞﾝｷｬｯﾌﾟ(10)		2		
19	0339-315-012-0	Fﾎﾞﾙﾄ(M10X1.25X20)		2	9T	

>符号1、2の注文時は、符号3、4が必要。

3. 走行装置関係(その2)

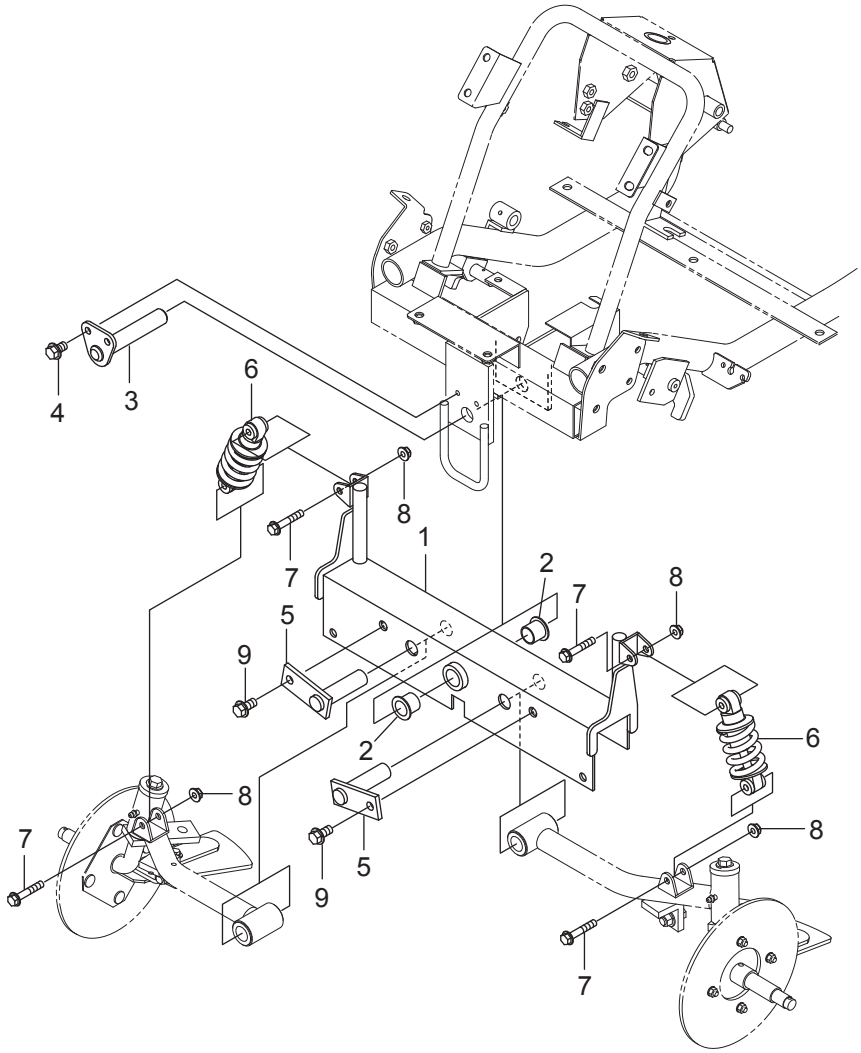

符号	部品コード	部品名称		個数	備　考	小売単価
1	0677-310-200-0 :28	ﾌﾛﾝﾄｱｸｽﾙﾍﾞｰｽ(N)COMP		1		
2	0450-301-011-0	ﾌﾗﾝｼﾞﾌﾞｯｼｭ20		2		
3	0677-310-260-0 :28	ｱｸｽﾙﾍﾞｰｽｼﾃﾝCOMP		1		
4	0339-181-391-0	ﾌﾗﾝｼﾞﾎﾞﾙﾄM8X16-6.8		2		
5	0677-310-250-0 :28	ﾅｯｸﾙｱｰﾑｼﾃﾝﾋﾟﾝCOMP		2		
6	0672-310-400-0	ﾀﾞﾝﾊﾟ(110)ASSY		2		
7	V201-360-804-5	ｺｶﾞﾀﾎﾞﾙﾄ	M8X45	4	7T	
8	0677-620-011-0	ｺｶﾞﾀﾌﾗﾝｼﾞUﾅｯﾄ	M8	4		
9	V231-361-002-0	ﾌﾗﾝｼﾞﾎﾞﾙﾄ	M10X20	2	7T	

>符号1の注文時は、符号2が必要。

3. 走行装置関係(その3)

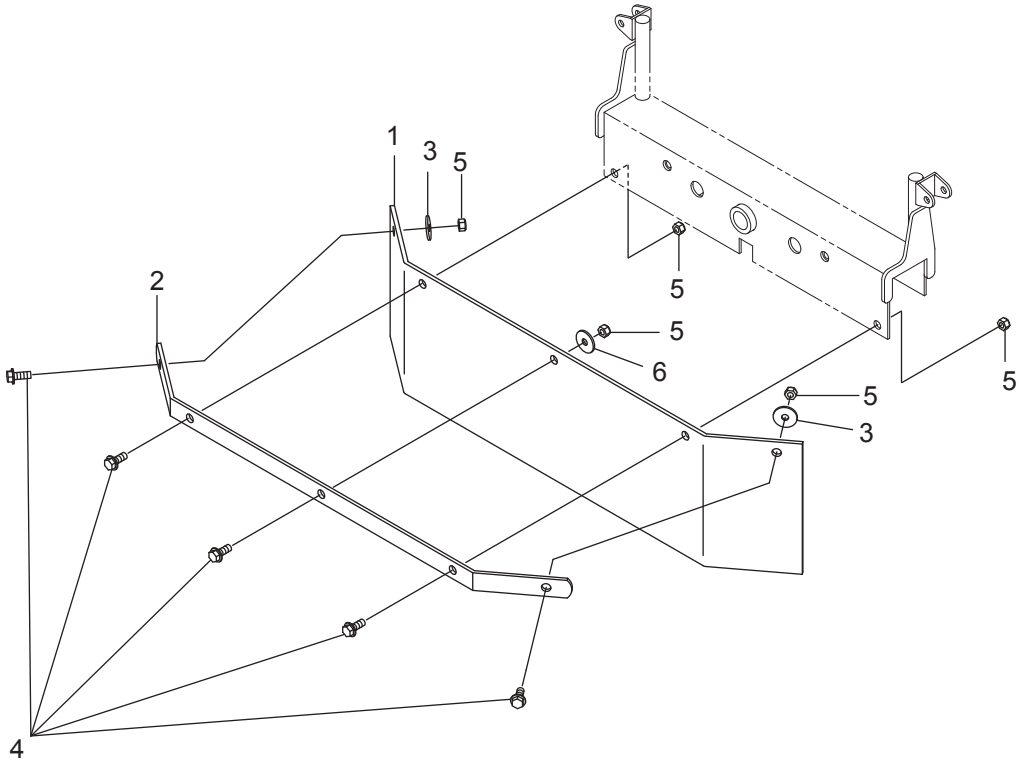

符号	部品コード	部品名称		個数	備　考	小売単価
1	0677-310-011-0	ﾌﾛﾝﾄｺﾞﾑ(719)		1		
2	0678-310-011-0 :28	ﾌﾛﾝﾄｺﾞﾑｵｻｴ(987)		1		
3	3731-551-008-0	ｷﾞﾔｰｵｻｴｻﾞｶﾞﾈ		2		
4	V231-360-802-0	ﾌﾗﾝｼﾞﾎﾞﾙﾄ	M8X20	5	7T	
5	1122-725-012-0	Uﾅｯﾄ(M8)		5		
6	V411-260-008-0	ﾐｶﾞｷｻﾞｶﾞﾈ	8	1		

3. 走行装置関係(その4)

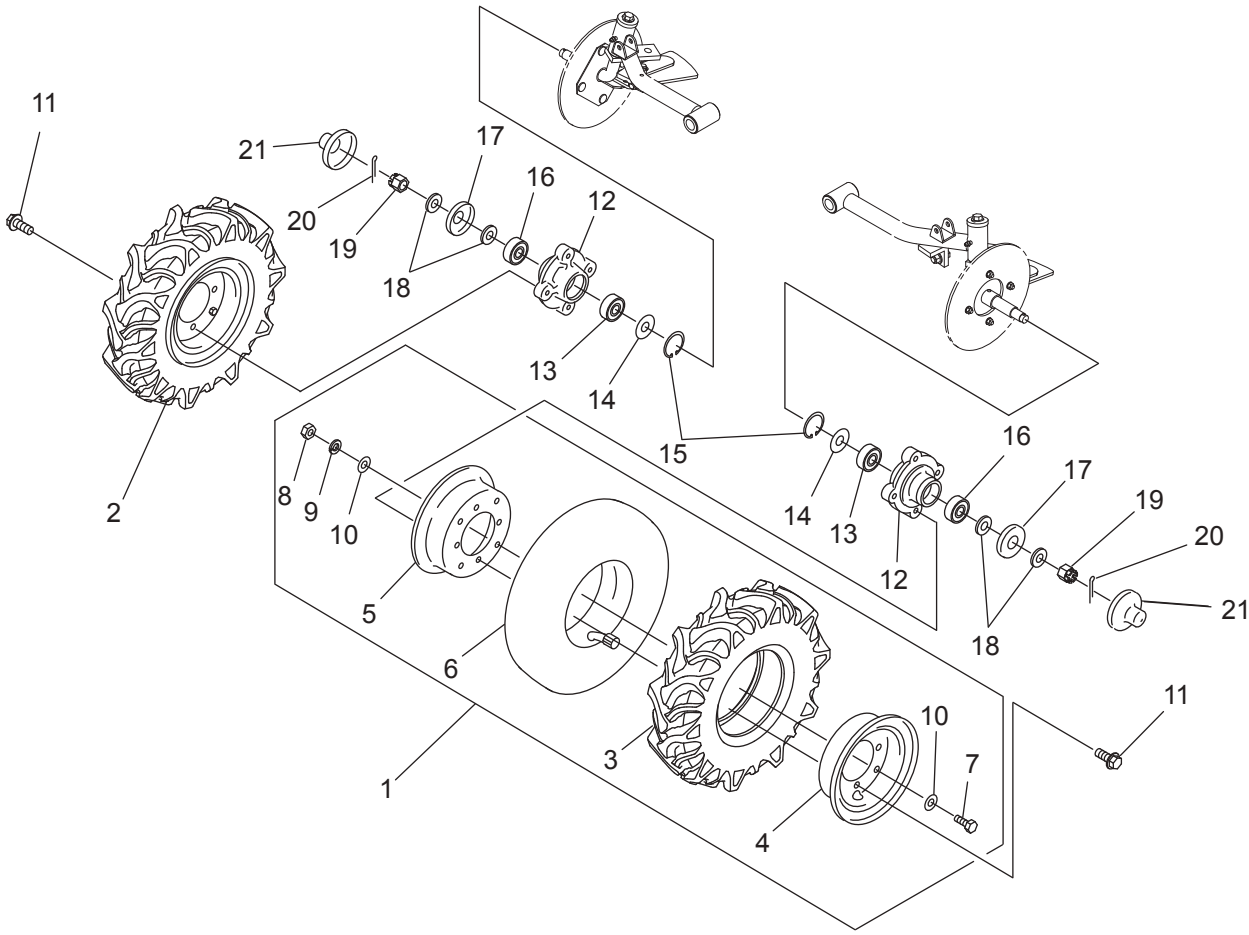

符号	部品コード	部品名称		個数	備　考	小売単価
1	0675-321-200-0	ｾﾞﾝﾘﾝN(L)ASSY	4.00-7-4PR	1		
2	0675-321-210-0	ｾﾞﾝﾘﾝN(R)ASSY	4.00-7-4PR	1		
3	0675-321-201-0	ﾀｲﾔN(4.00-7-4PR)		2		
4	0675-321-231-0	ﾎｲﾙN(7X3.00/DT)ｱﾅﾂｷ		2		
5	0675-321-232-0	ﾎｲﾙN(7X3.00/DT)ｱﾅﾅｼ		2		
6	0675-321-202-0	ﾁｭｰﾌﾞN(4.00-7)		2		
7	V200-360-801-6	ﾎﾞﾙﾄ	M8X16	8	7T	
8	V301-260-008-0	ﾅｯﾄ	M8	8		
9	V401-160-008-0	S.W	8	8		
10	0675-321-011-0	ｻﾞｶﾞﾈ(9X17X0.6)		16		
11	0675-320-011-0	ﾌﾗﾝｼﾞﾎﾞﾙﾄ(M10X25)	M10X25	8	7T	
12	0440-032-012-0 :28	ｾﾞﾝﾘﾝﾎｲﾙﾎﾞｽ		2		
13	V600-150-630-4	R.B.B	6304DDU	2		
14	0670-330-011-0	ﾎﾞｳｼﾞﾝｻﾞｶﾞﾈ(26X52)		2		
15	V705-140-052-0	Cｶﾞﾀﾄﾒﾜ(ｱﾅ)	52	2		
16	V600-150-620-4	R.B.B	6204DDU	2		
17	0330-203-003-0 :28	ﾎﾞｳｼﾞﾝｶﾗｰ		2		
18	V411-260-016-0	ﾐｶﾞｷｻﾞｶﾞﾈ	16	4		
19	V327-261-216-0	ﾐｿﾞﾂｷﾅｯﾄ(ｺｳ)ﾎｿﾒ	2ｼｭM16X1.5	2		
20	V500-164-003-5	ﾜﾘﾋﾟﾝ	4X35	2		
21	0437-348-013-1	ﾎｲﾙｷｬｯﾌﾟ		2		

>符号1は、符号3～10を含む。
>符号2は、符号3～10を含む。

3. 走行装置関係(その4)

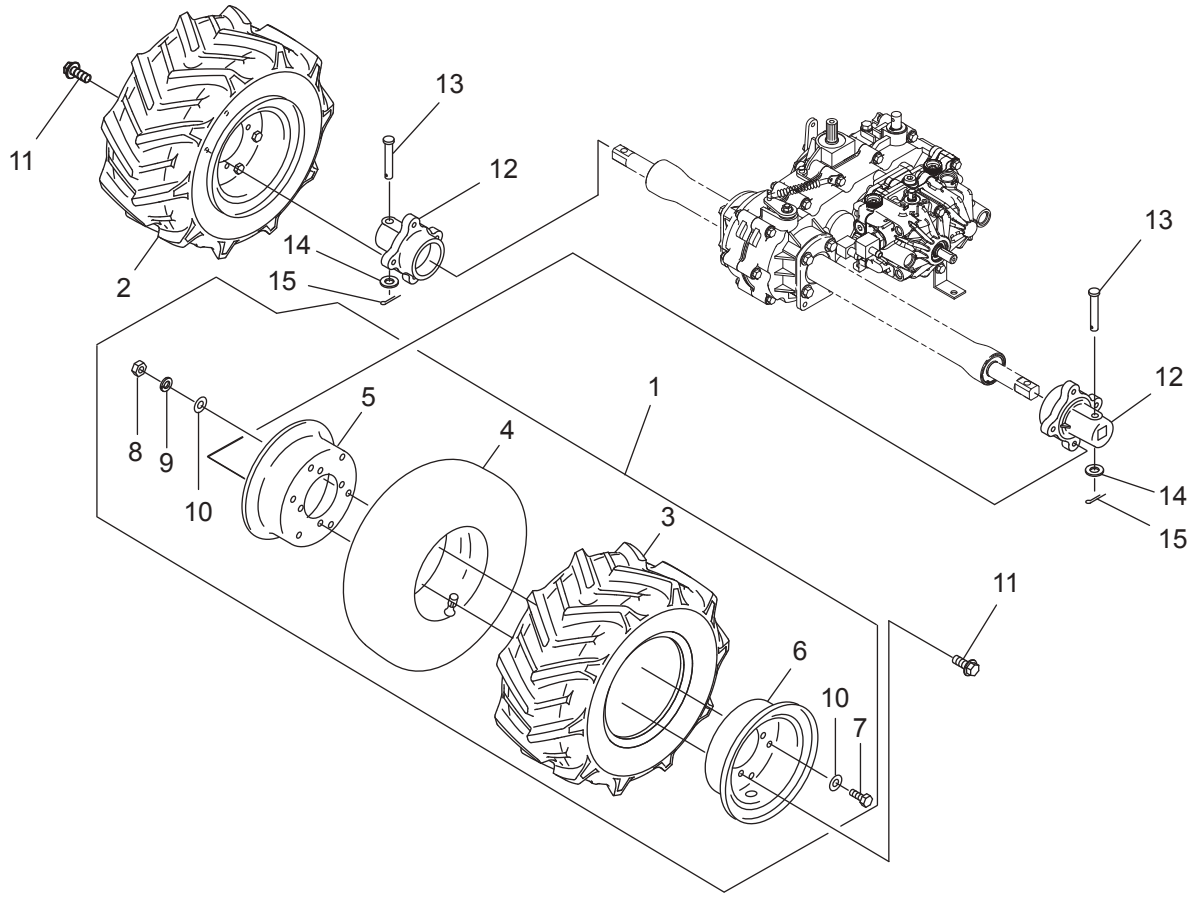

符号	部品コード	部品名称		個数	備　考	小売単価
1	0675-341-200-0	ｺｳﾘﾝN(L)ASSY	17X8.00-8-4PR	1		
2	0675-341-210-0	ｺｳﾘﾝN(R)ASSY	17X8.00-8-4PR	1		
3	0675-341-201-0	ﾀｲﾔN(17X8.00-8)		1		
4	0675-341-202-0	ﾁｭｰﾌﾞN(17X8.00-8)		1		
5	0675-341-231-0	ﾎｲﾙN(8X7.00)ｱﾅﾅｼ		1		
6	0675-341-232-0	ﾎｲﾙN(8X7.00)ｱﾅﾂｷ		1		
7	V200-360-801-6	ﾎﾞﾙﾄ	M8X16	6	7T	
8	V301-260-008-0	ﾅｯﾄ	M8	6		
9	V401-160-008-0	S.W	8	6		
10	0675-321-011-0	ｻﾞｶﾞﾈ(9X17X0.6)		12		
11	0675-320-011-0	ﾌﾗﾝｼﾞﾎﾞﾙﾄ(M10X25)	M10X25	8	7T	
12	0674-350-011-0 :28	ﾒﾀﾙ(ﾘﾔﾎｲﾙ)		2		
13	0337-120-012-1	ﾋﾟﾝ(10X69)		2		
14	V411-260-010-0	ﾐｶﾞｷｻﾞｶﾞﾈ	10	2		
15	V500-163-002-0	ﾜﾘﾋﾟﾝ	3X20	2		

>符号1は、符号3～10を含む。
>符号2は、符号3～10を含む。

4. エンジン関係（その1）ｴﾝｼﾞﾝ

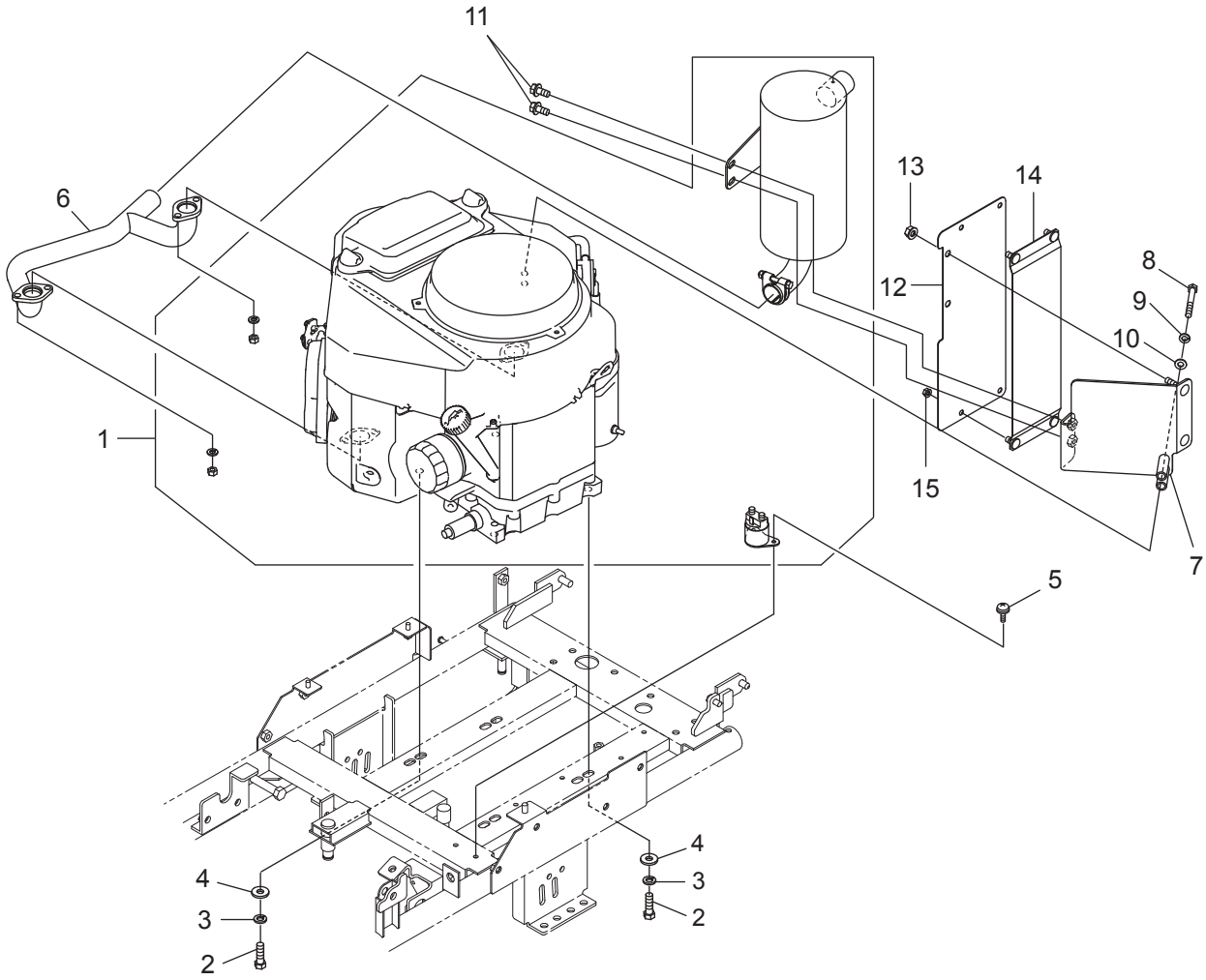

符号	部品コード	部品名称		個数	備　考	小売単価
1	0672-411-200-0	ｴﾝｼﾞﾝFS691V		1		
2	0671-411-012-0	ﾎﾞﾙﾄ(3/8-16UNC)32		4		
3	V401-160-010-0	S.W	10	4		
4	8935-058-026-0	SPｳｹｻﾞｶﾞﾈ		4		
5	V120-354-001-2	ﾌﾟﾗｽﾅﾍﾞｺﾈｼﾞ(SP)	M4X12	2		
6	0672-411-300-0 :32	ﾊｲｷﾊﾟｲﾌﾟ(691)COMP		1		
7	0675-410-200-0 :14	ﾏﾌﾗｽﾃｰ(ｳｴ)FCOMP		1		
8	V201-260-806-5	ｺｶﾞﾀﾎﾞﾙﾄ	M8X65	2		
9	V401-160-008-0	S.W	8	2		
10	V411-260-008-0	ﾐｶﾞｷｻﾞｶﾞﾈ	8	2		
11	V231-360-802-0	ﾌﾗﾝｼﾞﾎﾞﾙﾄ	M8X20	2	7T	
12	0675-410-011-2 :14	ｼｬﾍｲﾊﾞﾝ(ﾀﾝｸ)		1		
13	V362-260-008-0	ｺｶﾞﾀｻﾗﾊﾞﾈﾂｷﾅﾂﾄ	1ｼｭ M8	2		
14	0675-410-210-1 :14	ｼｬﾍｲﾊﾞﾝ(ｿﾄ)COMP		1		
15	V360-260-006-0	ｻﾗﾊﾞﾈﾂｷﾅﾂﾄ	1ｼｭ M6	4		

4. エンジン関係（その2）ﾈﾝﾘｮｳﾀﾝｸ

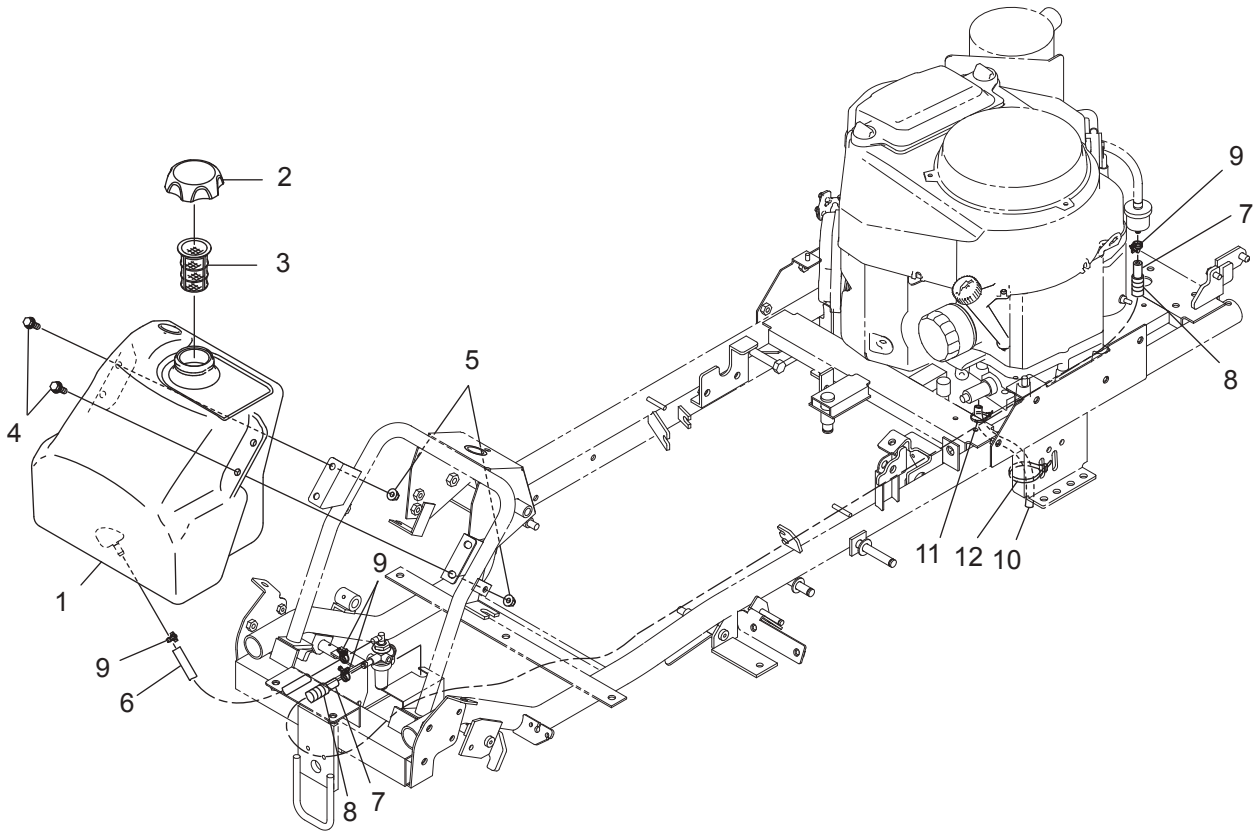

符号	部品コード	部品名称		個数	備　考	小売単価
1	0673-421-200-0	ﾈﾝﾘｮｳﾀﾝｸ(14)ASSY		1		
2	0673-421-210-0	ｷｬｯﾌﾟ		1		
3	0673-421-011-0	ｺｼｱﾐ		1		
4	V211-360-802-5	ｺｶﾞﾀﾎﾞﾙﾄ(SP)	M8X25	4		
5	0677-620-011-0	ｺｶﾞﾀﾌﾗﾝｼﾞUﾅｯﾄ	M8	4		
6	0670-421-013-0	ﾈﾝﾘｮｳﾎｰｽ(ﾀﾝｸ)A		1		
7	0675-420-011-0	ﾈﾝﾘｮｳﾎｰｽ(6X1830)		1		
8	0675-420-012-0	ﾎｺﾞﾁｭｰﾌﾞ(14X1750)		1		
9	3615-311-003-0	ﾎｰｽﾊﾞﾝﾄﾞASSY(D=12)		4		
10	0671-432-011-0	ｼﾞｮｲﾝﾄﾎｰｽ(270)		1		
11	0771-620-019-0	ﾘﾋﾟｰﾄﾀｲ(90)		1		
12	3536-142-006-1	ﾜｲﾔｰﾄﾒｶﾅｸﾞ		2		

4. エンジン関係（その3）ﾊﾞｯﾃﾘ

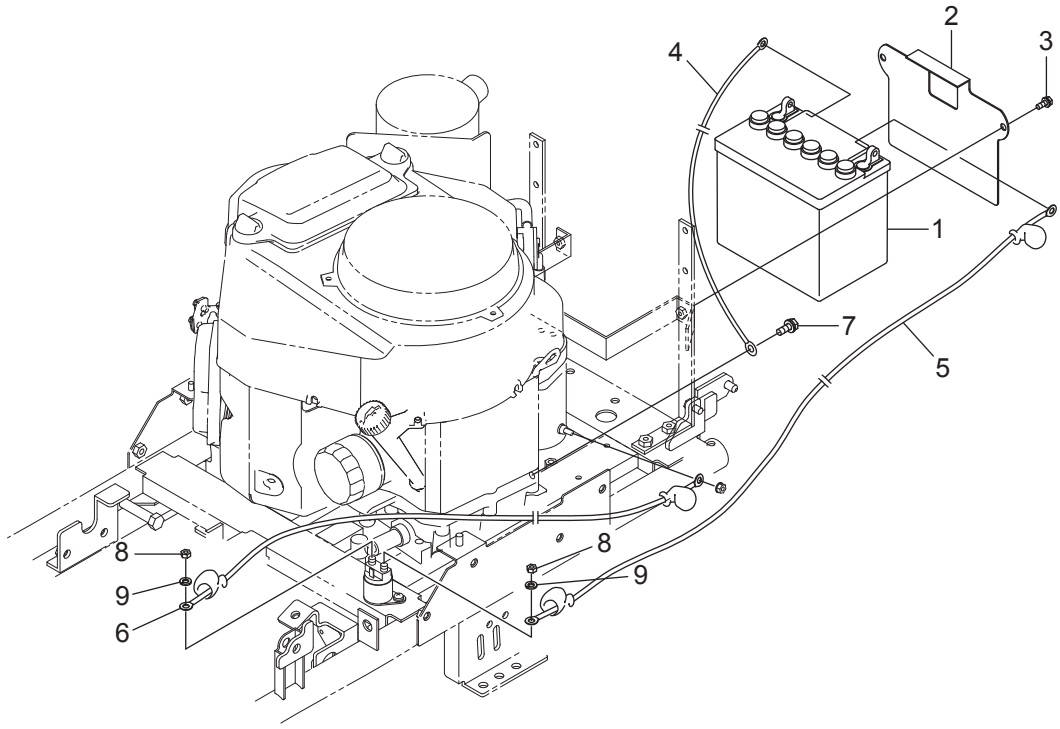

符号	部品コード	部品名称		個数	備　考	小売単価
1	0453-455-011-2	ﾊﾞｯﾃﾘ34A(G)	34A19R	1		
2	0675-440-011-0 :28	ﾊﾞｯﾃﾘｶﾊﾞｰ		1		
3	V210-360-601-6	ﾎﾞﾙﾄ(SP)	M6X16	2		
4	0384-422-012-0	ｱｰｽﾘｰﾄﾞｾﾝ		1		
5	0675-440-012-0	ﾌﾟﾗｽﾘｰﾄﾞｾﾝ(680)		1		
6	0675-440-013-0	ﾌﾟﾗｽﾘｰﾄﾞｾﾝ(360)		1		
7	V211-360-801-6	ｺｶﾞﾀﾎﾞﾙﾄ(SP)	M8X16	1		
8	V300-260-006-0	ﾅｯﾄ	M6	2		
9	V401-160-006-0	S.W	6	2		

4. エンジン関係(その6)ﾃﾞﾝｿｳ2

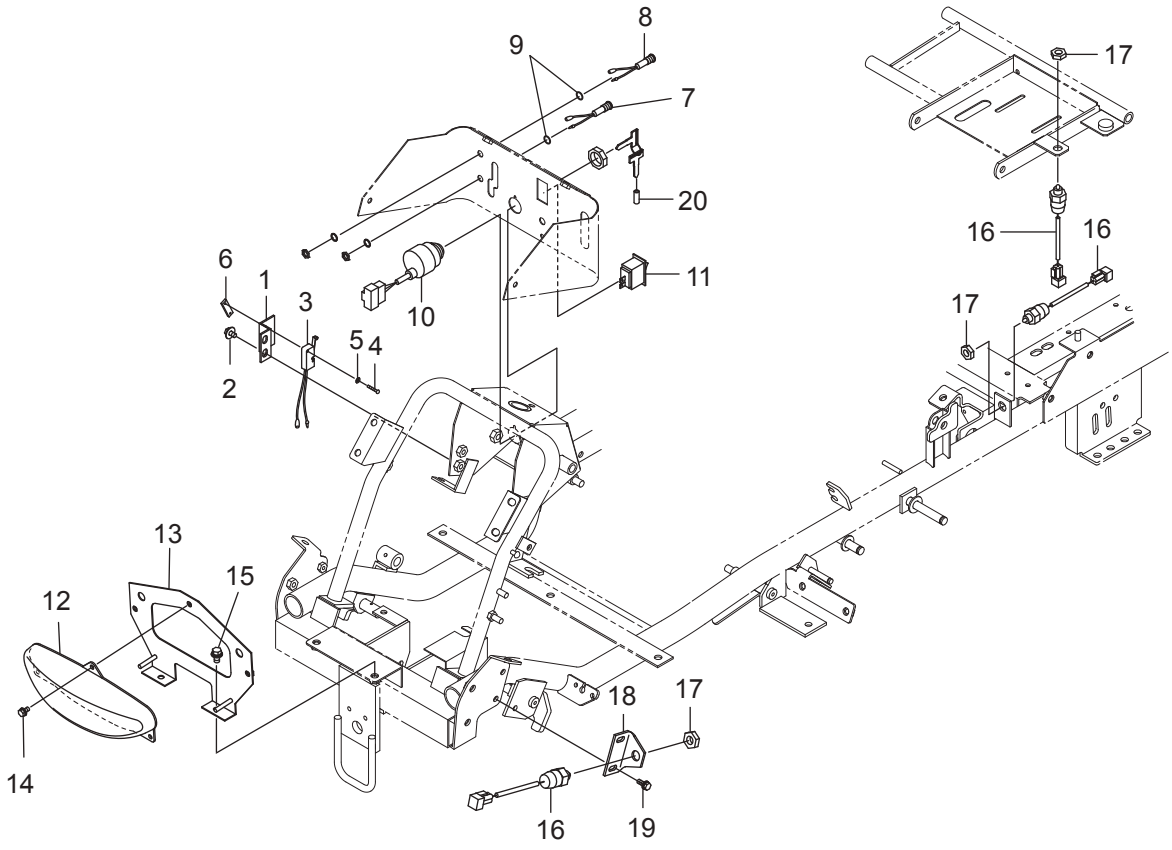

符号	部品コード	部品名称		個数	備　考	小売単価
1	0671-441-011-0 :28	ECOｽｲｯﾁｽﾃｰ		1		
2	3913-523-012-0	ｾﾑｽﾎﾞﾙﾄM6X12(ﾛｸｶｸ)	M6X12	2		
3	0354-422-230-0	ﾘﾐｯﾄｽｲｯﾁCOMP		1		
4	V111-153-002-0	ﾌﾟﾗｽﾅﾍﾞｺﾈｼﾞ	M3X20	2		
5	V411-250-003-0	ﾐｶﾞｷｻﾞｶﾞﾈ	3	2		
6	3642-496-007-1	ｽｲｯﾁﾄﾒｲﾀ		1		
7	0671-441-200-0	ﾊﾟｲﾛｯﾄﾗﾝﾌﾟ(ｸﾞﾘｰﾝ)		1		
8	0674-951-300-0	LEDﾗﾝﾌﾟ(ｱｶ)		1		
9	V720-101-900-8	Oﾘﾝｸﾞ	P8	2		
10	0672-410-210-0	ｷｰｽｲｯﾁ(K)ASSY		1	ｴﾝｼﾞﾝ同梱品	
11	0677-440-210-0	ﾗｲﾄｽｲｯﾁASSY		1		
12	0675-440-300-0	ﾗﾝﾌﾟ(LED/270)ASSY		1		
13	0675-440-210-0 :28	ﾗｲﾄｽﾃｰCOMP		1		
14	V210-360-601-2	ﾎﾞﾙﾄ(SP)	M6X12	3		
15	V211-360-801-6	ｺｶﾞﾀﾎﾞﾙﾄ(SP)	M8X16	2		
16	0670-440-017-0	ｾﾝｻｰ(ｾｰﾌﾃｨｰ)		3		
17	0670-440-016-0	ﾋｸﾅｯﾄ(M14)		3		
18	0675-440-014-1 :28	ﾌﾞﾚｰｷｾﾝｻﾄﾘﾂｹ(980F)		1		
19	V210-360-601-6	ﾎﾞﾙﾄ(SP)	M6X16	2		
20	4175-936-025-0	ﾚﾊﾞｰｷﾔﾂﾌﾟ		1		

4. エンジン関係(その5)ﾃﾞﾝｿｳ2

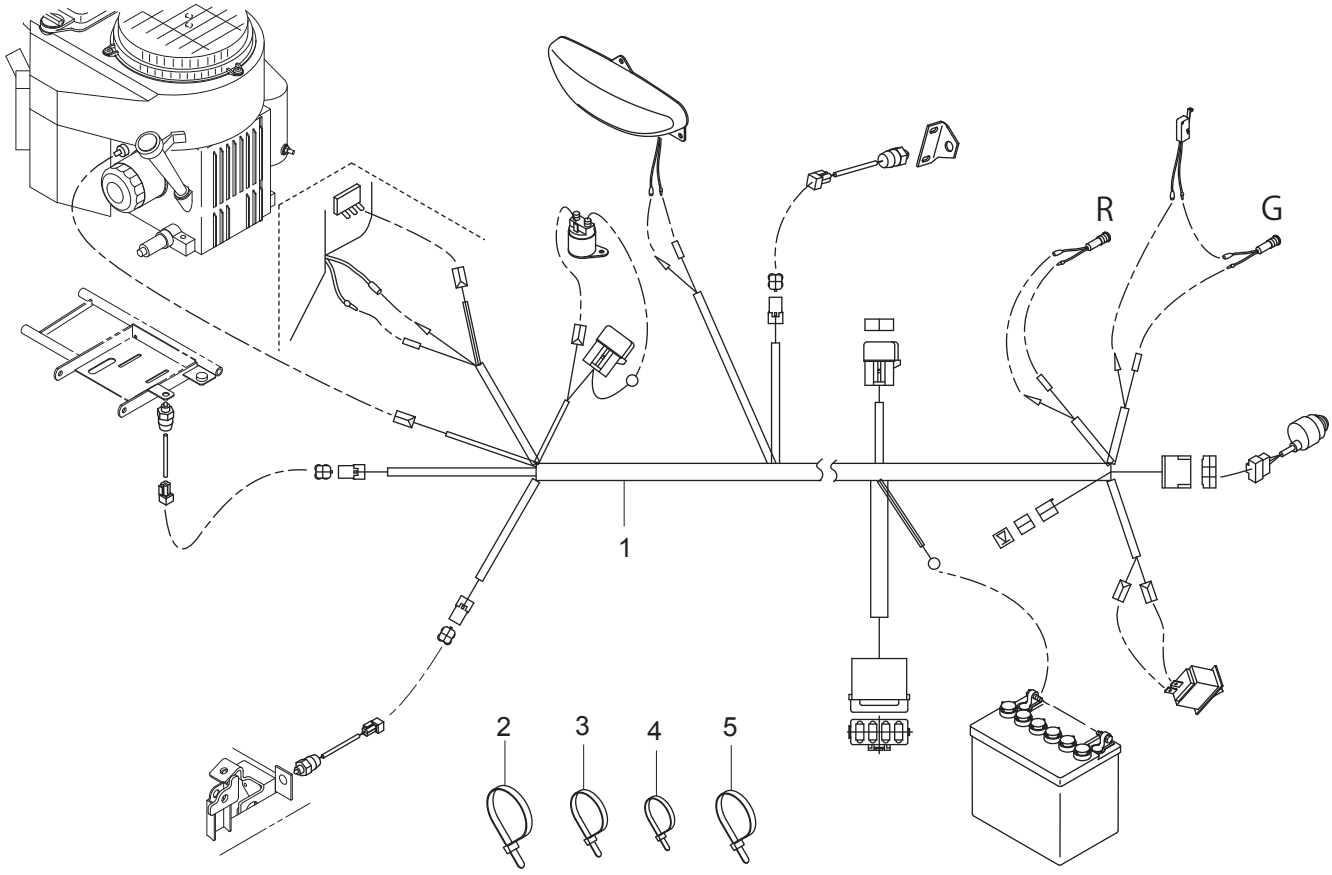

符号	部品コード	部品名称	個数	備　考	小売単価
1	0677-440-200-1	ﾒｲﾝｺｰﾄﾞ(957)ASSY	1		
2	0325-503-004-1	ﾘﾋﾟｰﾄﾀｲ	5		
3	3536-142-006-1	ﾜｲﾔｰﾄﾒｶﾅｸﾞ	19		
4	0612-630-011-0	ﾘﾋﾟｰﾄﾀｲ(100)	2		
5	3918-514-001-0	ﾘﾋﾟｰﾄﾀｲ(200)	3		

4. エンジン関係(その6)ﾃﾞﾝﾄﾞｳ

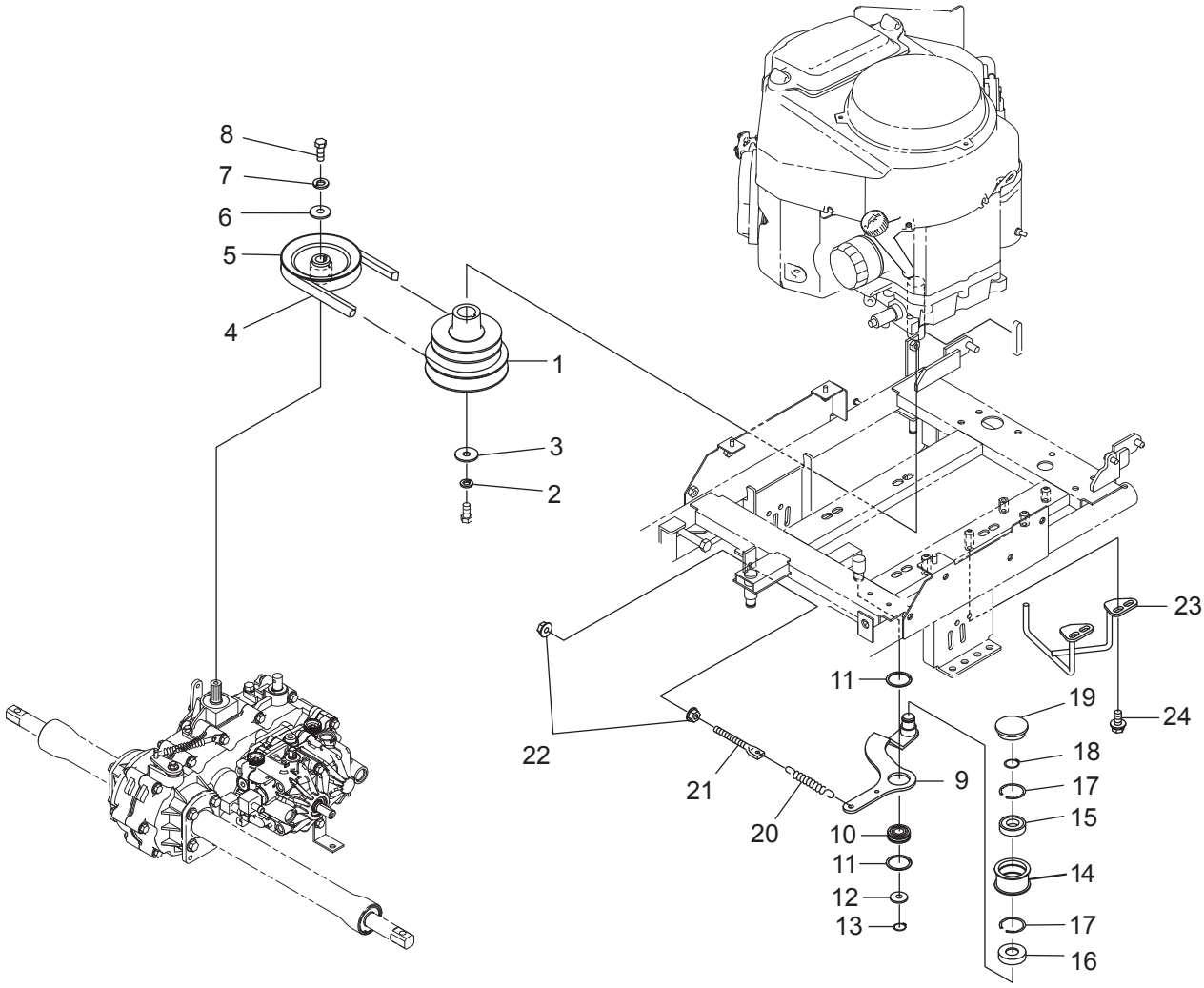

符号	部品コード	部品名称		個数	備　考	小売単価
1	0678-510-011-0	ｴﾝｼﾞﾝﾌﾟｰﾘ(MOC98)		1		
2	V401-160-012-0	S.W	12	1		
3	0661-173-013-0	ﾜｯｼﾔ(12X40X03)		1		
4	0670-510-012-0	Vﾍﾞﾙﾄ(B-32)W800		1		
5	0674-516-200-0 :28	ｶｳﾝﾀﾌﾟｰﾘ(A)COMP		1		
6	3782-131-014-0	ﾛｰﾀｼﾞｸﾘﾝﾌ		1		
7	V401-160-008-0	S.W	8	1		
8	V201-460-802-0	ｺｶﾞﾀﾎﾞﾙﾄ	M8X20	1	9T	
9	0677-510-210-0 :28	ｿｳｺｳﾃﾝｼｮﾝｱｰﾑCOMP		1		
10	0677-510-012-0	ﾍﾞｱﾘﾝｸﾞ(ﾎﾞｰﾙ/ﾐｿﾞﾂｷ)		1		
11	0677-510-013-0	ｺﾛｶﾞﾘｼﾞｸｳｹﾄﾒﾜ		2		
12	V411-260-014-0	ﾐｶﾞｷｻﾞｶﾞﾈ	14	1		
13	V704-140-015-0	Cｶﾞﾀﾄﾒﾜ(ｼﾞｸ)	15	1		
14	0670-511-011-2 :28	ﾃﾝｼｮﾝﾌﾟｰﾘ(54/ﾂﾊﾞ)		1		
15	V600-150-620-4	R.B.B	6204DDU	1		
16	V742-125-470-5	ｵｲﾙｼｰﾙ	VC25475	1		
17	V705-140-047-0	Cｶﾞﾀﾄﾒﾜ(ｱﾅ)	47	2		
18	V704-140-020-0	Cｶﾞﾀﾄﾒﾜ(ｼﾞｸ)	20	1		
19	0550-240-011-0	ﾒｸﾗﾌﾞﾀ(47)		1		
20	8935-042-034-0	ﾘﾔｶﾊﾞｰｶｲﾍｲSP		1		
21	8935-005-026-0	ｶｳﾝﾀﾃﾝｼｮﾝﾛｯﾄﾞ		1		
22	V362-260-008-0	ｺｶﾞﾀｻﾗﾊﾞﾈﾂｷﾅｯﾄ	1ｼｭ M8	2		
23	0677-510-230-0 :28	ﾍﾞﾙﾄｽﾄｯﾊﾟCOMP		1		
24	V211-360-801-6	ｺｶﾞﾀﾎﾞﾙﾄ(SP)	M8X16	2		

5. 操作関係(その1)HSTﾍﾟﾀﾞﾙ

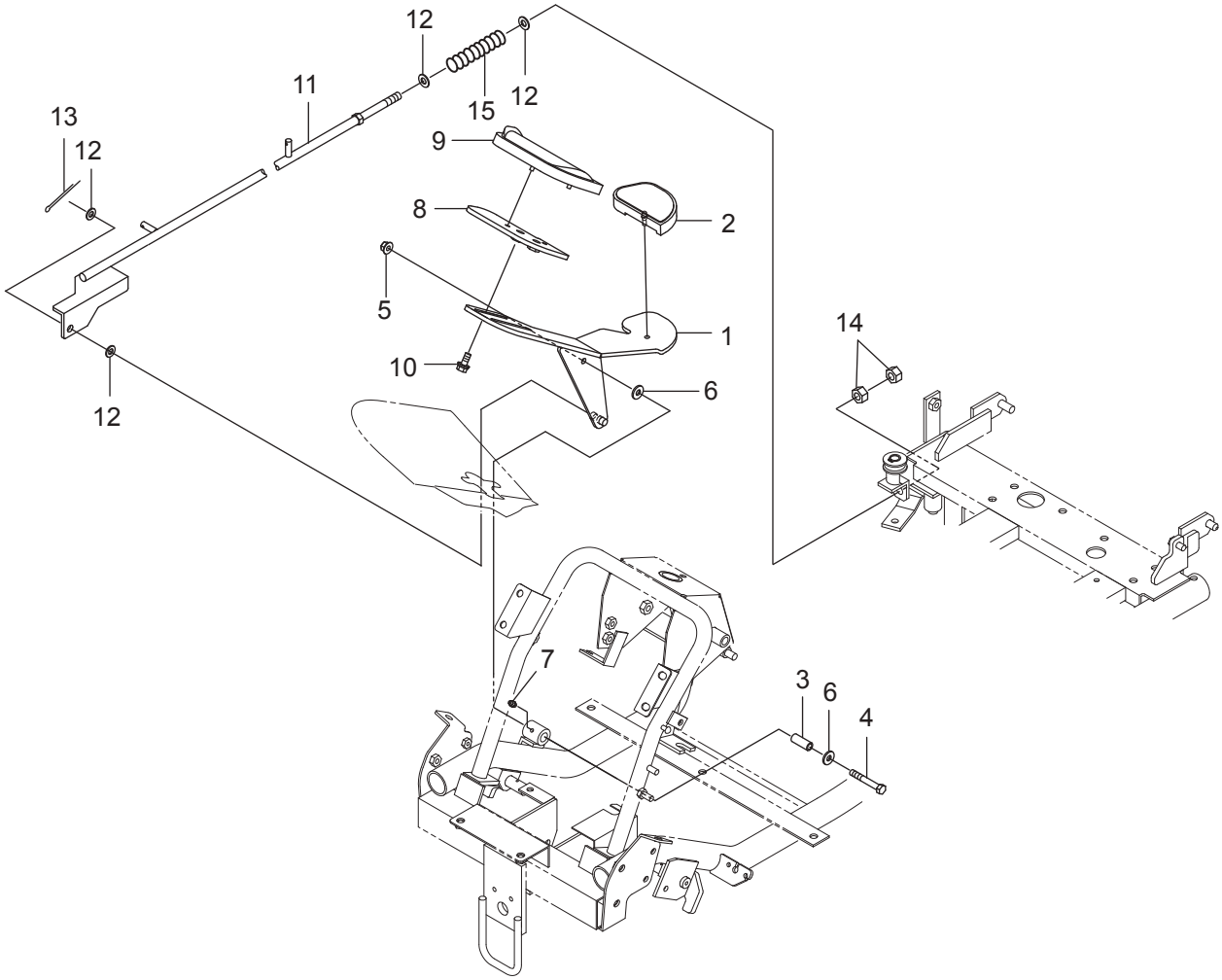

符号	部品コード	部品名称		個数	備　考	小売単価
1	0678-610-200-0 :28	HSTﾍﾟﾀﾞﾙ(987)COMP		1		
2	1646-640-055-2	ﾊﾟｯﾄﾞ(HST/R)		1		
3	0675-610-013-0	ｶﾗｰ(HSTﾍﾟﾀﾞﾙ)		1		
4	V201-460-805-5	ｺｶﾞﾀﾎﾞﾙﾄ	M8X55	1	9T	
5	0677-620-011-0	ｺｶﾞﾀﾌﾗﾝｼﾞUﾅｯﾄ	M8	1		
6	8935-056-025-0	ﾘﾝｸ(20)		2		
7	V767-400-000-0	ｸﾞﾘｽﾆﾂﾌﾟﾙ	A-M6F	1		
8	0677-610-220-0 :28	ﾍﾟﾀﾞﾙﾌﾟﾚｰﾄ(ﾏｴ)COMP		1		
9	1646-640-054-2	ﾊﾟｯﾄﾞ(HST/F)		1		
10	V211-360-802-0	ｺｶﾞﾀﾎﾞﾙﾄ(SP)	M8X20	2		
11	0678-610-300-0 :28	ﾍﾟﾀﾞﾙﾛｯﾄﾞ(987)COMP		1		
12	V411-260-010-0	ﾐｶﾞｷｻﾞｶﾞﾈ	10	4		
13	V500-163-002-0	ﾜﾘﾋﾟﾝ	3X20	1		
14	V304-260-010-0	ｺｶﾞﾀﾅｯﾄ	2ｼｭ M10	2		
15	0340-301-005-0	ｹﾞｰﾄﾛｯｸSP		1		

5. 操作関係(その2)HSTレバー

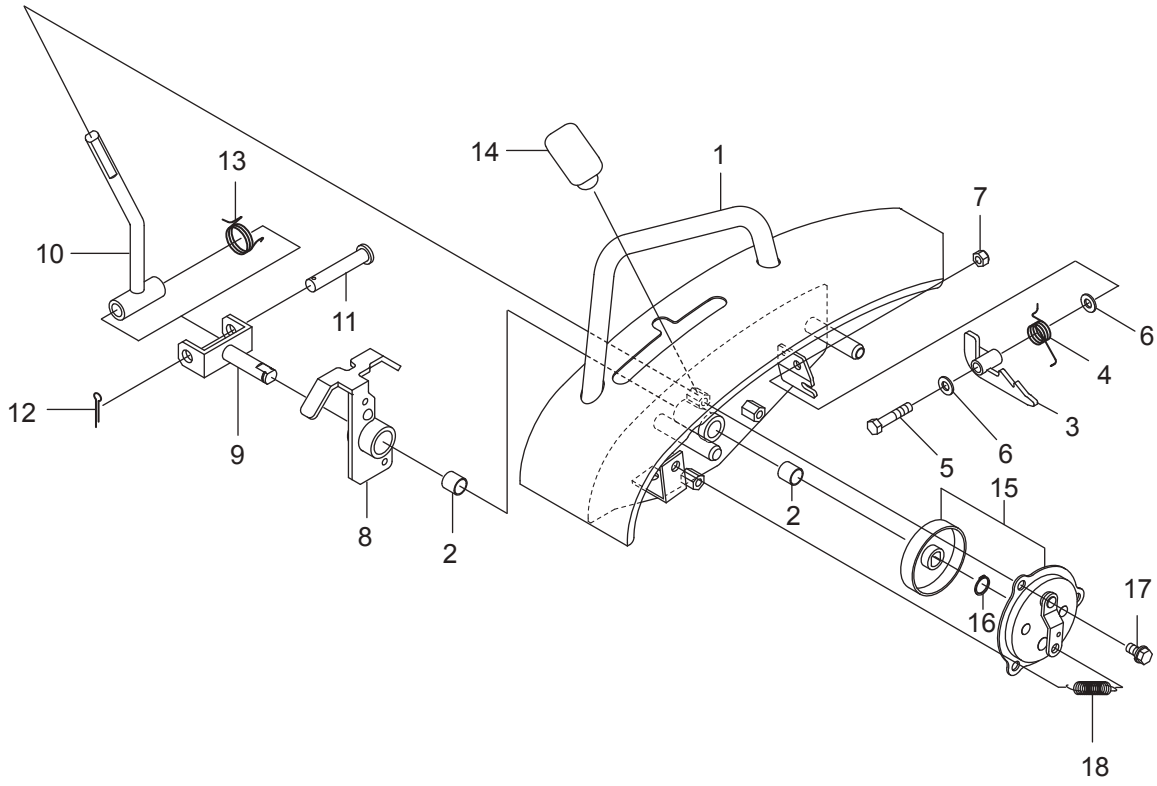

符号	部品コード	部品名称		個数	備　考	小売単価
1	0678-610-500-1 :55	HSTﾚﾊﾞｰﾍﾞｰｽ(S)COMP		1		
2	0455-621-011-0	ﾌﾞｼｭ(14X16X15)		2		
3	0674-956-220-0	ﾌｯｸ(HSTﾚﾊﾞｰ)COMP		1		
4	0674-956-011-0	ｽﾌﾟﾘﾝｸﾞ(HT018)		1		
5	V201-260-804-0	ｺｶﾞﾀﾎﾞﾙﾄ	M8X40	1		
6	V411-260-008-0	ﾐｶﾞｷｻﾞｶﾞﾈ	8	2		
7	1122-725-012-0	Uﾅｯﾄ(M8)		1		
8	0677-610-530-2 :28	ｱｰﾑ(HST)957COMP		1		
9	0674-956-240-0 :28	ｼﾃﾝ(HSTﾚﾊﾞｰ)COMP		1		
10	0674-956-250-0 :28	ﾚﾊﾞｰ(HST)COMP		1		
11	0432-502-011-0	ｸﾗﾂﾁｼﾃﾝﾋﾟﾝ		1		
12	V500-163-002-5	ﾜﾘﾋﾟﾝ	3X25	1		
13	0674-956-012-0	ｽﾌﾟﾘﾝｸﾞ(HT026)		1		
14	0674-956-015-0	ﾁｪﾝｼﾞﾚﾊﾞｰﾆｷﾞﾘ(Y)		1		
15	0631-730-240-0	ﾌﾞﾚｰｷASSY		1		
16	V704-140-014-0	Cｶﾞﾀﾄﾒﾜ(ｼﾞｸ)	14	1		
17	V211-260-801-6	ｺｶﾞﾀﾎﾞﾙﾄ(S)	M8X16	3		
18	8935-042-034-0	ﾘﾔｶﾊﾞｰｶｲﾍｲSP		1		

>符号1の注文時は、符号2が必要。

5. 操作関係(その3)HSTｹｰﾌﾞﾙ

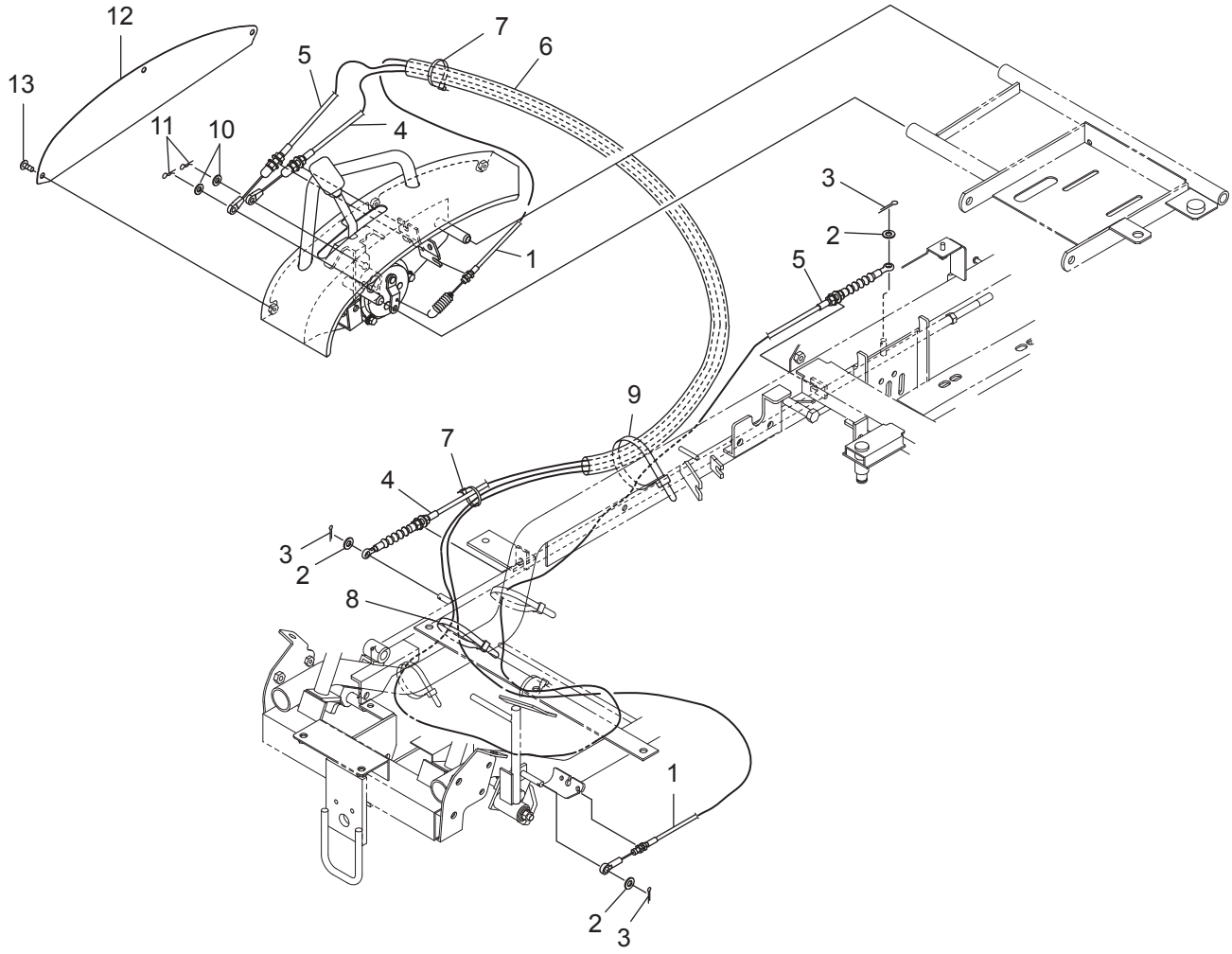

符号	部品コード	部品名称		個数	備　考	小売単価
1	0674-956-280-0	ｹｰﾌﾞﾙ(ﾚﾊﾞｰ/ﾌﾞﾚｰｷ)		1		
2	V411-260-008-0	ﾐｶﾞｷｻﾞｶﾞﾈ	8	3		
3	V500-163-001-5	ﾜﾘﾋﾟﾝ	3X15	3		
4	0674-956-290-0	ｹｰﾌﾞﾙ(HST/F/953)		1		
5	0674-956-300-0	ｹｰﾌﾞﾙ(HST/R/953)		1		
6	0674-956-013-0	ﾎｺﾞﾁｭｰﾌﾞ(15X580)		1		
7	0612-630-011-0	ﾘﾋﾟｰﾄﾀｲ(100)		3		
8	3536-142-006-1	ﾜｲﾔｰﾄﾒｶﾅｸﾞ		4		
9	0325-503-004-1	ﾘﾋﾟｰﾄﾀｲ		2		
10	V411-260-006-0	ﾐｶﾞｷｻﾞｶﾞﾈ	6	2		
11	8935-009-013-0	ﾜｲﾔﾌﾂｸﾖｳﾍｱｰﾋﾟﾝ		2		
12	0677-610-014-0 :55	ｶﾊﾞｰ(HST/ｻｲﾄﾞ)		1		
13	0771-441-013-0	ﾄﾗｽｺﾈｼﾞ(M6X14)		3		

5. 操作関係(その4)ﾌﾞﾚｰｷﾍﾟﾀﾞﾙ

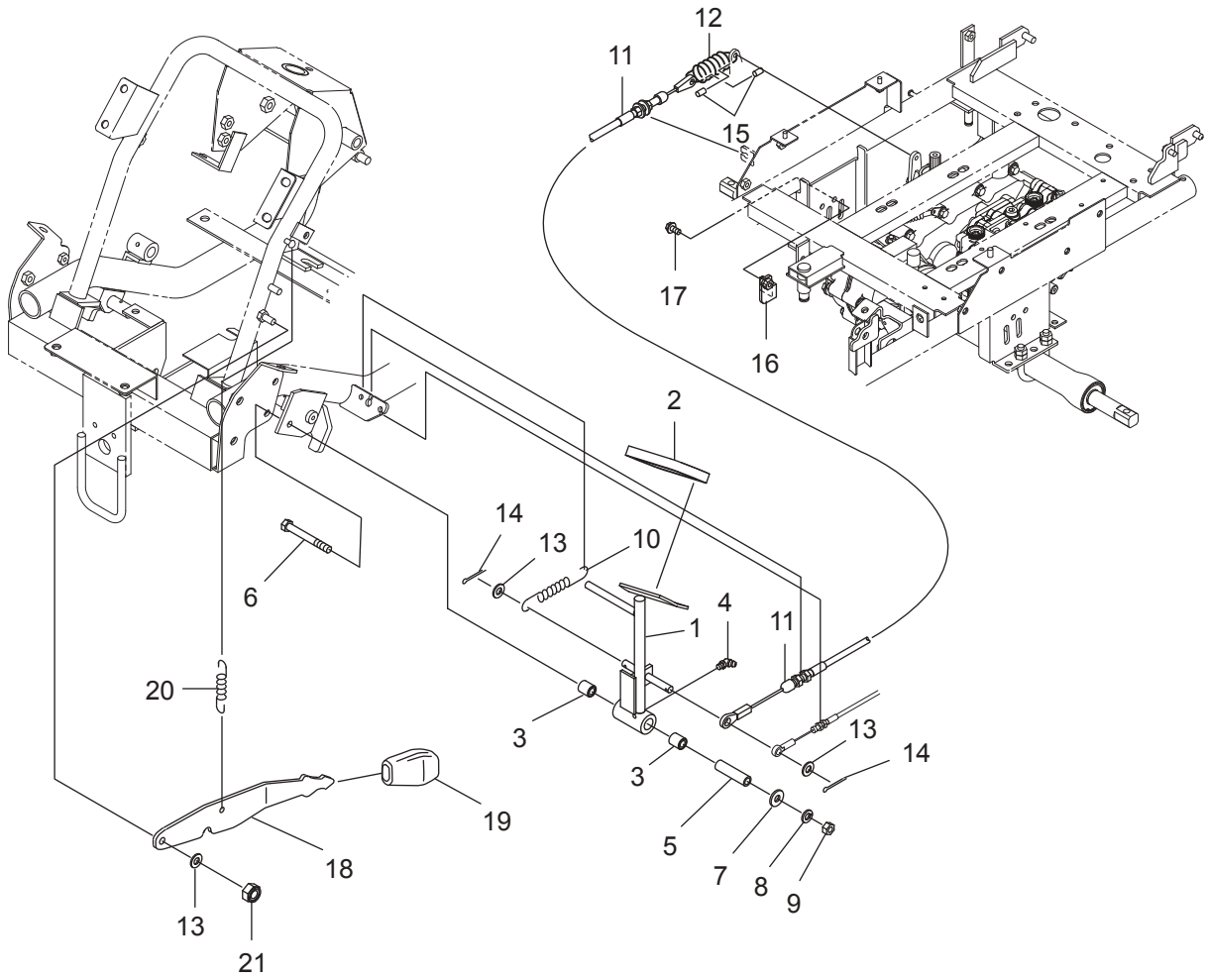

符号	部品コード	部品名称		個数	備　考	小売単価
1	0677-620-200-0 :28	ﾌﾞﾚｰｷﾍﾟﾀﾞﾙCOMP		1		
2	0451-611-011-1	ﾍﾟﾀﾙｺﾞﾑ		1		
3	3911-342-271-0	ﾌﾞｼｭ(12X14X15)		2		
4	0451-612-024-0	ｸﾞﾘｽﾆﾂﾌﾟﾙ(B-M6F)		1		
5	0670-870-015-0	ｶﾗｰ(8X12X46)		1		
6	V201-360-806-5	ｺｶﾞﾀﾎﾞﾙﾄ	M8X65	1	7T	
7	8935-056-025-0	ﾘﾝｸ(20)		1		
8	V401-160-008-0	S.W	8	1		
9	V303-260-008-0	ｺｶﾞﾀﾅﾂﾄ	M8	1		
10	0343-625-012-0	ｽﾌﾟﾘﾝｸﾞ(HE085)		1		
11	0672-621-011-0	ｹｰﾌﾞﾙ(ﾌﾞﾚｰｷ)F		1		
12	1337-401-006-0	ﾒｲﾝｸﾗﾂﾁｽﾌﾟﾘﾝｸﾞ		1		
13	V411-260-008-0	ﾐｶﾞｷｻﾞｶﾞﾈ	8	3		
14	V500-163-001-5	ﾜﾘﾋﾟﾝ	3X15	2		
15	4210-260-012-0	ｴﾝﾄﾞｷｬｯﾌﾟ4(ｱｶ)		2		
16	0677-620-250-0 :28	ﾌﾞﾚｰｷｹｰﾌﾞﾙｽﾃｰCOMP		1		
17	0339-181-391-0	ﾌﾗﾝｼﾞﾎﾞﾙﾄM8X16-6.8		1		
18	0675-620-012-1 :28	Pﾌﾞﾚｰｷﾚﾊﾞｰ(F)		1		
19	3659-203-005-0	ｸﾞﾘｯﾌﾟ(03X17X74)		1		
20	0770-510-013-0	ｽﾌﾟﾘﾝｸﾞ(HE050)		1		
21	1122-725-012-0	Uﾅｯﾄ(M8)		1		

>符号1の注文時は、符号3が必要。

5. 操作関係(その5)ﾗｯｸﾋﾟﾆｵﾝ

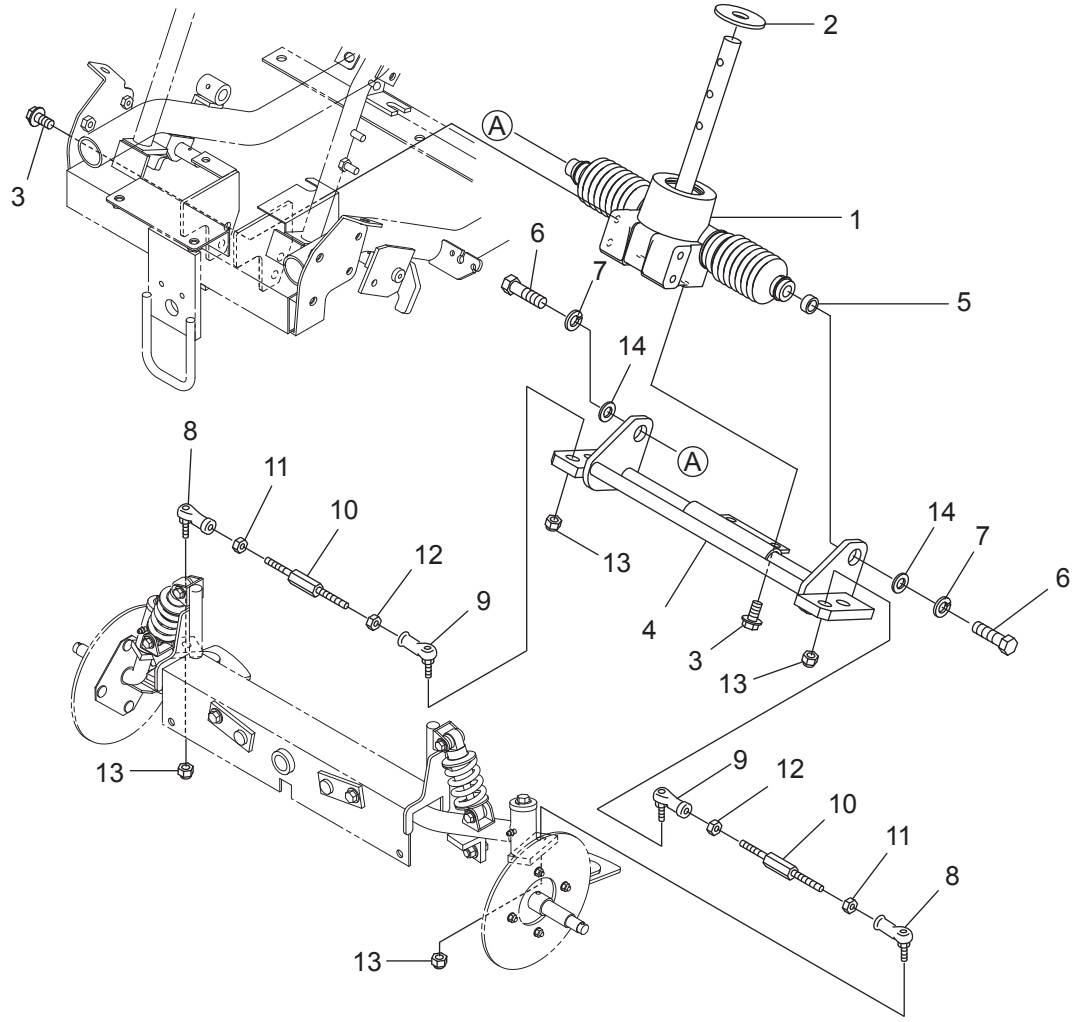

符号	部品コード	部品名称		個数	備　考	小売単価
1	0677-630-200-0	ﾗｯｸｱﾝﾄﾞﾋﾟﾆｵﾝ(N)ASSY		1		
2	0670-630-015-0	ｺﾞﾑｻﾞｶﾞﾈ(15X45X3)		1		
3	0339-181-391-0	ﾌﾗﾝｼﾞﾎﾞﾙﾄM8X16-6.8		6		
4	0677-630-250-0 :28	ｽﾗｲﾄﾞｶﾞｲﾄﾞ(957)COMP		1		
5	0677-630-011-0	ｶﾗｰ(10X15X7)		1		
6	V203-441-003-5	ｺｶﾞﾀﾎﾞﾙﾄ(ﾎｿﾒ)	M10X1.25X35	2	9T	
7	V401-160-010-0	S.W	10	2		
8	0672-630-011-0	ﾘﾝｸﾎﾞｰﾙ(M12/L)		2		
9	0672-630-012-0	ﾘﾝｸﾎﾞｰﾙ(M12)		2		
10	0672-630-013-0	ﾄﾞﾗｯｸﾞﾛｯﾄﾞ(120/M12)		2		
11	0672-630-014-0	ﾅｯﾄ(M12X1.25)L		2		
12	V330-260-012-0	ﾅｯﾄ(ﾎｿﾒ)	M12X1.25	2		
13	0672-630-015-0	Uﾅｯﾄ(M12X1.25)		4		
14	V410-260-010-0	ｺｶﾞﾀｻﾞｶﾞﾈ	10	2		

5. 操作関係(その6)ｽﾃｱﾘﾝｸﾞ

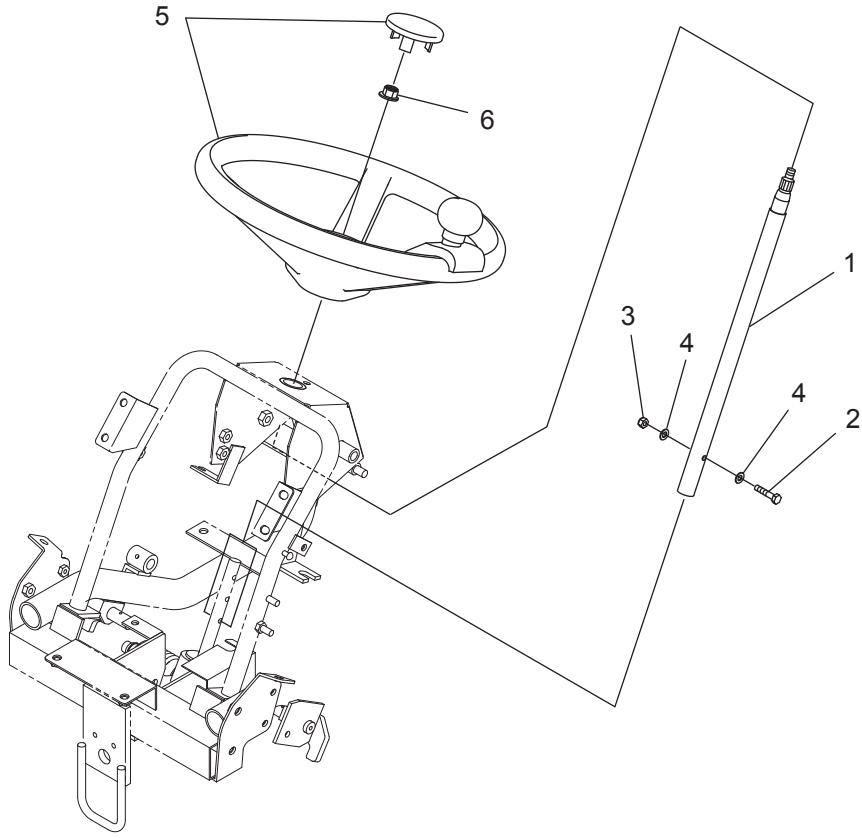

符号	部品コード	部品名称		個数	備　考	小売単価
1	0677-630-400-0	STｼｬﾌﾄ(N)COMP		1		
2	0670-631-011-0	ﾎﾞﾙﾄ(M6X30)		1		
3	0612-732-012-0	Uﾅｯﾄ(M6)		1		
4	V411-260-006-0	ﾐｶﾞｷｻﾞｶﾞﾈ	6	2		
5	0674-630-500-0	ｽﾃｱﾘﾝｸﾞﾎｲｰﾙ(U)ASSY		1		
6	0677-630-012-0	ｺｶﾞﾀﾌﾗﾝｼﾞUﾅｯﾄ	M10X1.25	1		

5. 操作関係(その7)ｽﾛｯﾄﾙﾚﾊﾞｰ

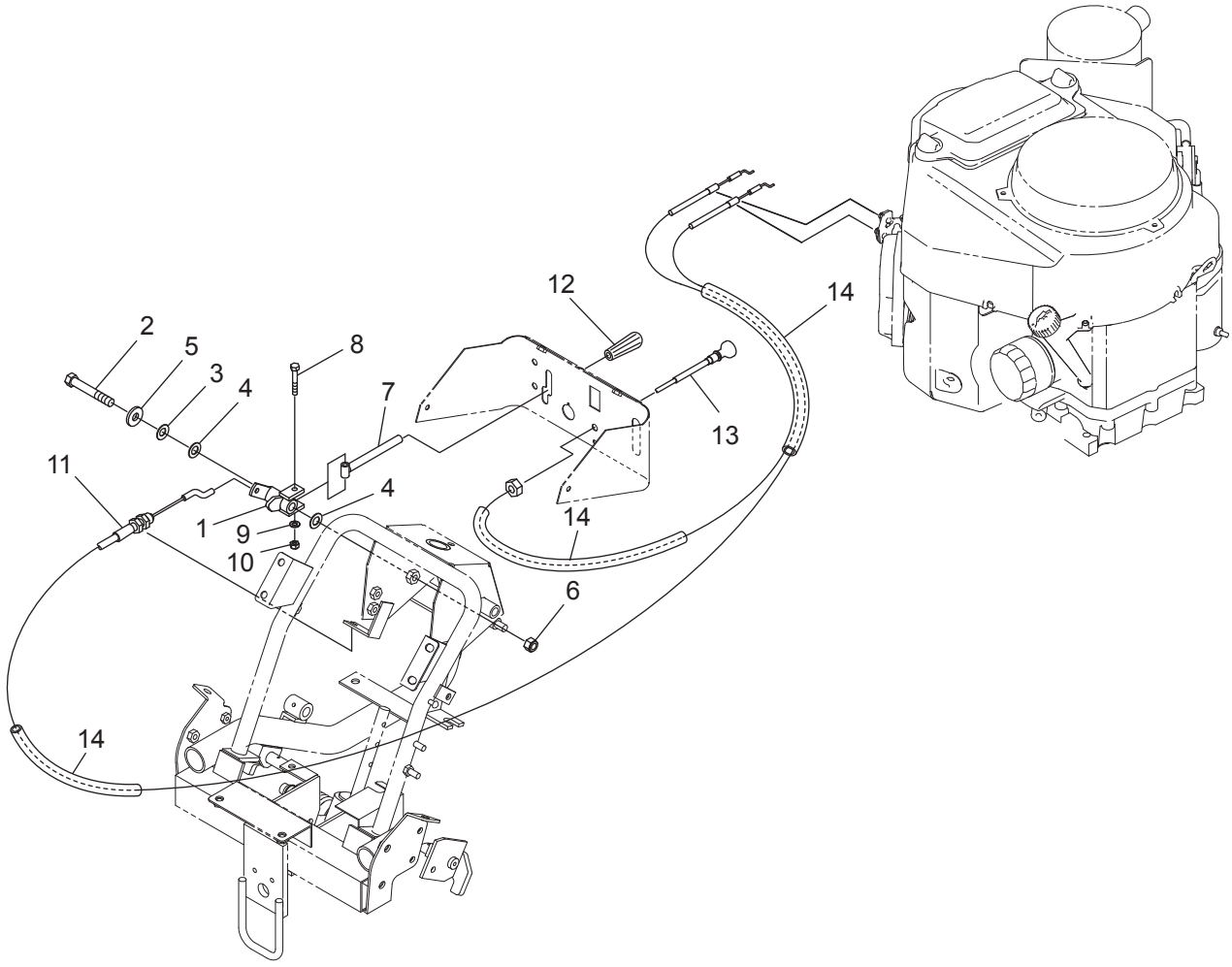

符号	部品コード	部品名称		個数	備　考	小売単価
1	0678-641-200-0 :28	ｽﾛｯﾄﾙｶﾑ(987)COMP		1		
2	V201-261-006-5	ｺｶﾞﾀﾎﾞﾙﾄ	M10X65	1		
3	3911-550-015-0	ｻﾗﾊﾞﾈ(10)		1		
4	4210-320-203-0	ｽﾗｽﾄﾜｯｼｬ(1X11X20)		2		
5	8935-058-026-0	SPｳｹｻﾞｶﾞﾈ		1		
6	4208-310-012-0	Uﾅｯﾄ(M10)		1		
7	0672-642-210-0	ｽﾛｯﾄﾙﾚﾊﾞｰ(110)COMP		1		
8	V200-460-603-5	ﾎﾞﾙﾄ	M6X35	1	9T	
9	V411-260-006-0	ﾐｶﾞｷｻﾞｶﾞﾈ	6	1		
10	0612-732-012-0	Uﾅｯﾄ(M6)		1		
11	0673-640-011-0	ｹｰﾌﾞﾙ(ｽﾛｯﾄﾙFS/F)		1		
12	3640-585-001-0	ﾆｷﾞﾘ(ｲｴﾛｰ)		1		
13	0672-651-011-0	ｹｰﾌﾞﾙ(ﾁｮｰｸ/24)		1		
14	0671-640-012-0	ﾎｺﾞﾁｭｰﾌﾞ(11X330)		3		

5. 操作関係(その8)ｿｳｻﾎﾞｯｸｽ

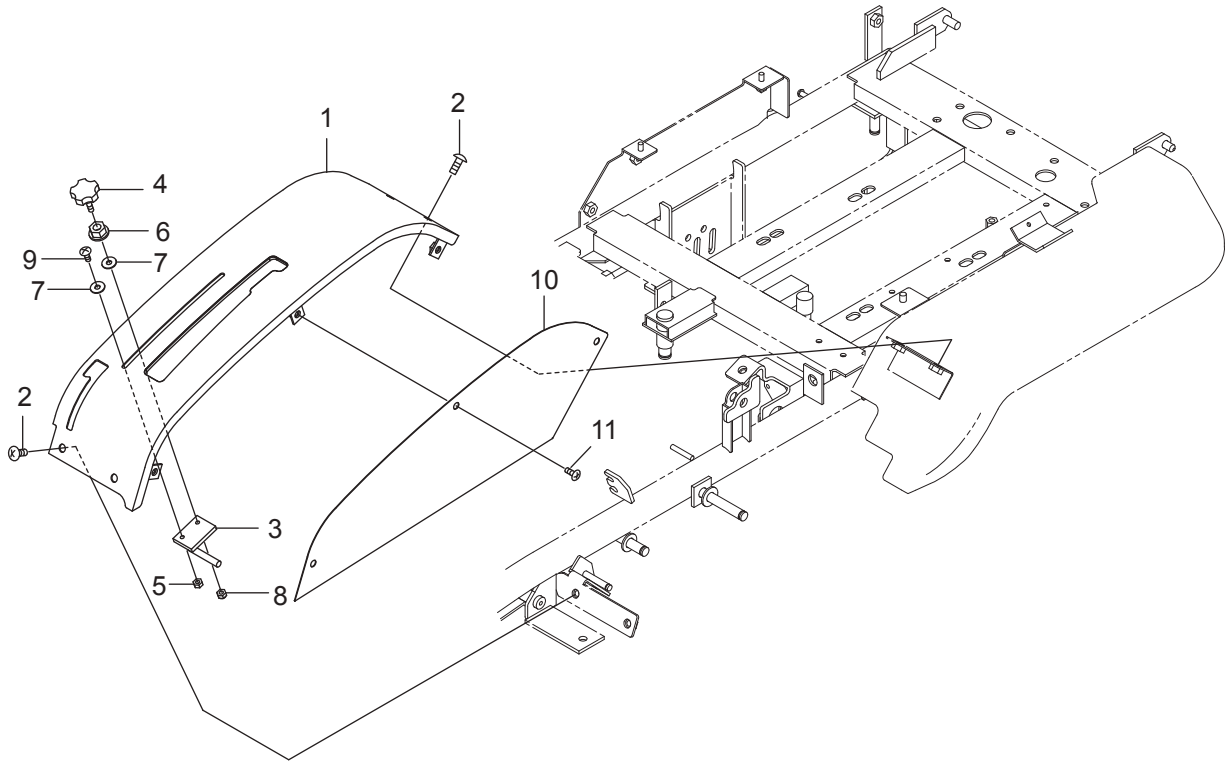

符号	部品コード	部品名称		個数	備　考	小売単価
1	0677-660-200-0 :55	ｿｳｻﾌﾟﾚｰﾄCOMP		1		
2	0772-530-012-0	ﾄﾗｽｺﾈｼﾞ(M8X20)		4		
3	0677-660-210-0	ｶﾘﾀｶｻｷｾｲﾝﾋﾟﾝCOMP		1		
4	0612-232-014-0	ﾉﾌﾞﾎﾞﾙﾄ(M6X25)	M6X25	1		
5	V301-260-006-0	ﾅｯﾄ	2ｼｭ M6	1		
6	V362-260-008-0	ｺｶﾞﾀｻﾗﾊﾞﾈﾂｷﾅｯﾄ	1ｼｭ M8	1		
7	1111-650-012-0	ﾎｼﾞﾖﾘﾝﾌ(ｸﾛ)		2		
8	0612-732-012-0	Uﾅｯﾄ(M6)		1		
9	P115-630-013-0	ﾄﾗｽｺﾈｼﾞ(M6X16)		1		
10	0677-660-011-1 :55	ｿｳｻｻｲﾄﾞｶﾊﾞｰ		1		
11	0771-441-013-0	ﾄﾗｽｺﾈｼﾞ(M6X14)		3		

5. 操作関係(その9)ﾁｪﾝｼﾞﾚﾊﾞｰ

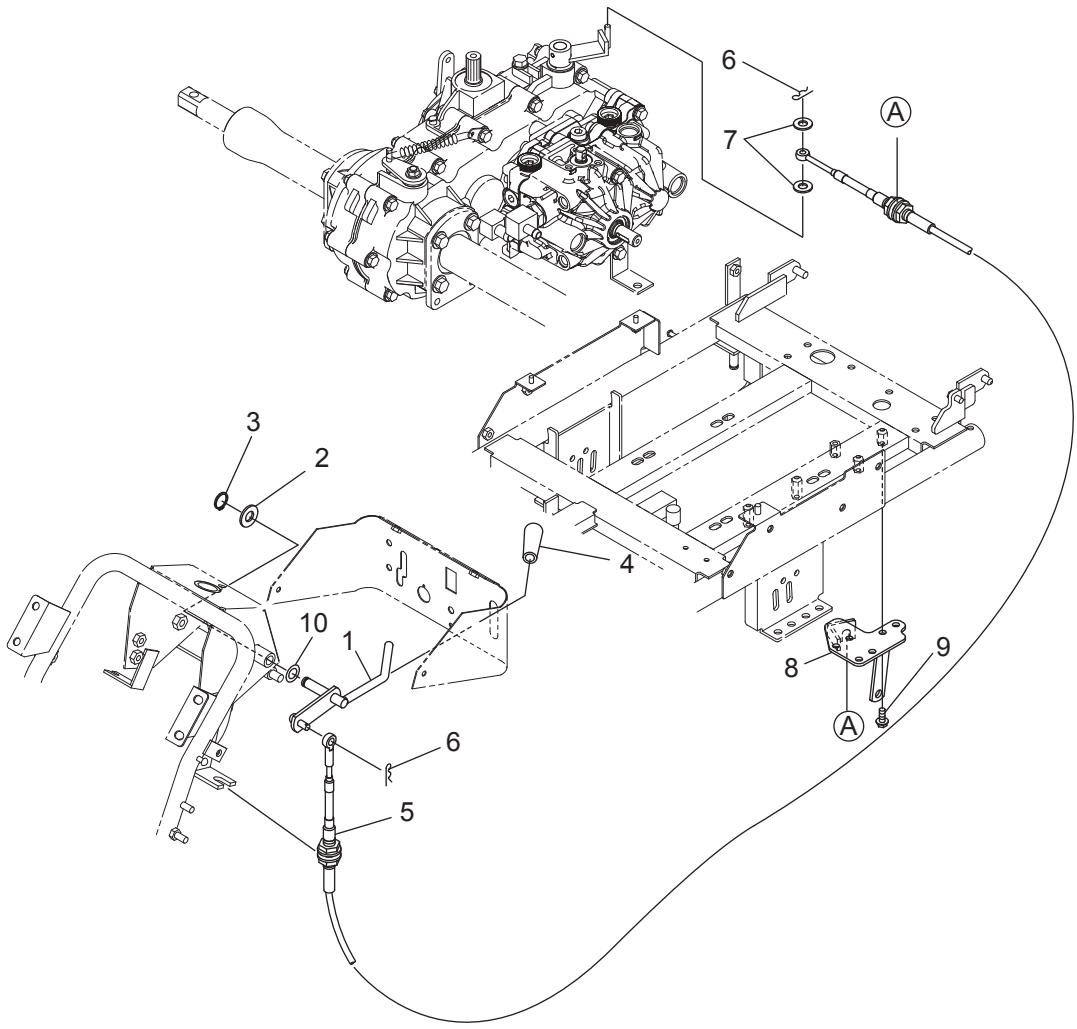

符号	部品コード	部品名称		個数	備　考	小売単価
1	0678-670-200-0 :28	ﾁｪﾝｼﾞﾚﾊﾞｰ(987)COMP		1		
2	V411-260-012-0	ﾐｶﾞｷｻﾞｶﾞﾈ	12	1		
3	V704-140-012-0	Cｶﾞﾀﾄﾒﾜ(ｼﾞｸ)	12	1		
4	2150-811-002-0	ｸﾞﾘｯﾌﾟ(ｸﾞﾘｰﾝ)		1		
5	0677-670-011-0	ｹｰﾌﾞﾙ(ﾁｪﾝｼﾞ)		1		
6	8935-009-013-0	ﾜｲﾔﾌﾂｸﾖｳﾍｱｰﾋﾟﾝ		2		
7	V411-260-006-0	ﾐｶﾞｷｻﾞｶﾞﾈ	6	2		
8	0678-670-220-0 :28	CCﾍﾞｰｽ(987)COMP		1		
9	V231-360-802-0	ﾌﾗﾝｼﾞﾎﾞﾙﾄ	M8X20	3	7T	
10	0314-110-024-0	ﾊﾌﾞ(ｼﾌﾄ)ﾘﾝｸﾞ		1		

5. 操作関係(その10)ﾚﾊﾞｰﾃﾞﾌﾛｯｸ

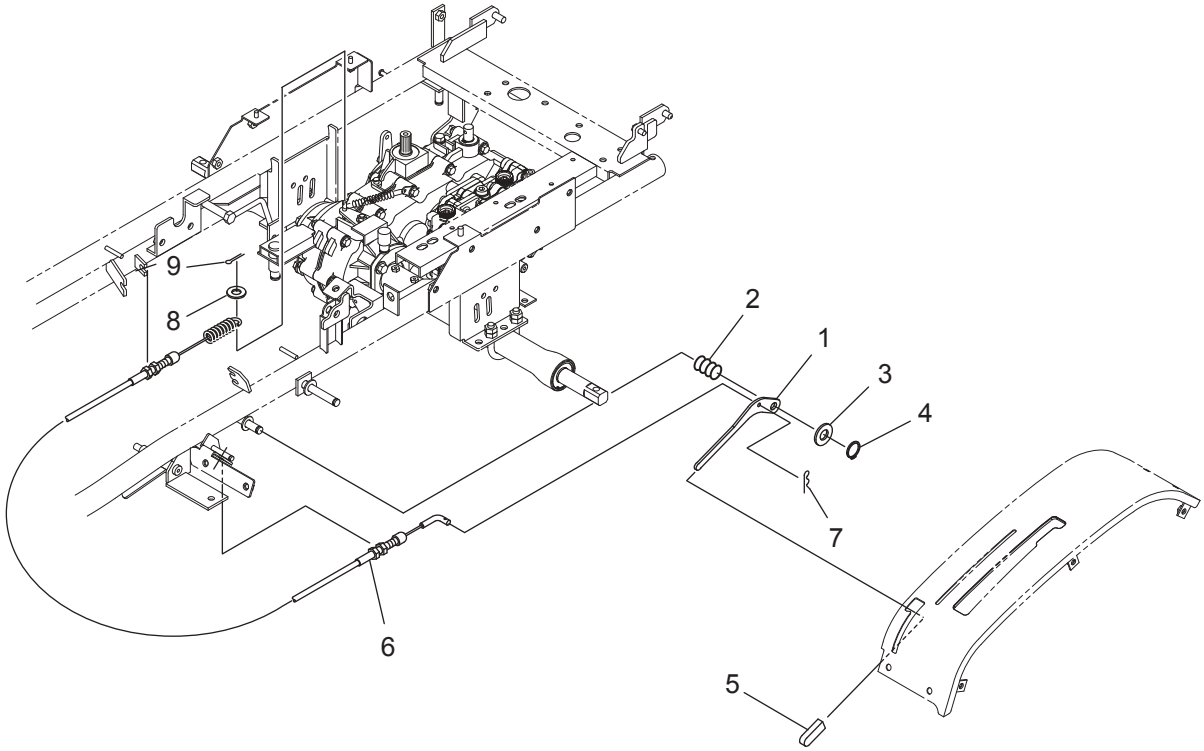

符号	部品コード	部品名称		個数	備　考	小売単価
1	0677-680-011-0 :28	ﾃﾞﾌﾛｯｸﾚﾊﾞｰ		1		
2	3911-530-017-0	ｽﾌﾟﾘﾝｸﾞ(HC032)		1		
3	V411-260-012-0	ﾐｶﾞｷｻﾞｶﾞﾈ	12	1		
4	V704-140-012-0	Cｶﾞﾀﾄﾒﾜ(ｼﾞｸ)	12	1		
5	3680-214-004-0	ｸﾞﾘｯﾌﾟ(04X12X50)		1		
6	0674-680-011-0	ｹｰﾌﾞﾙ(ﾃﾞﾌﾛｯｸ)TD		1		
7	8935-009-013-0	ﾜｲﾔﾌﾂｸﾖｳﾍｱｰﾋﾟﾝ		1		
8	3789-151-006-0	ﾎｼﾞﾖﾘﾝﾌ		1		
9	V500-162-001-5	ﾜﾘﾋﾟﾝ	2X15	1		

6. 刈取装置関係(その1)ﾃﾞﾝﾄﾞｳ1

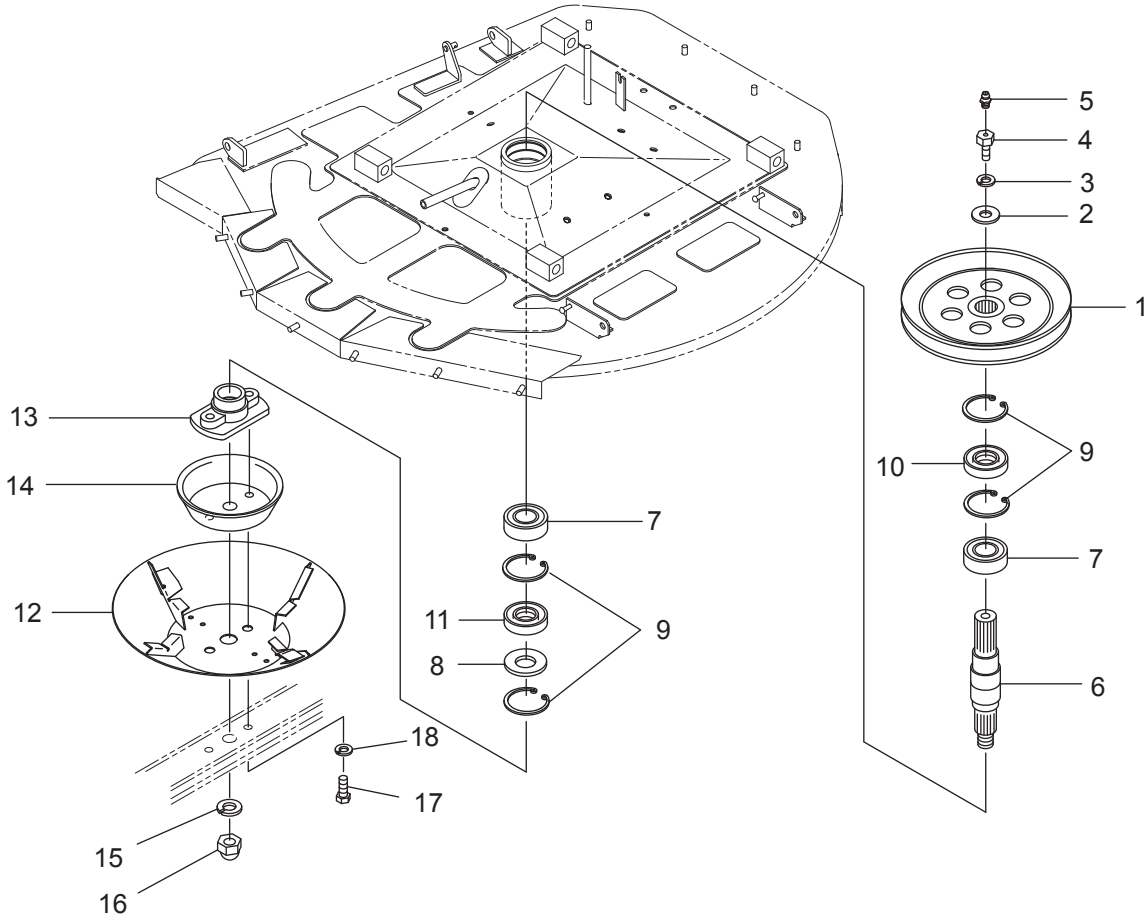

符号	部品コード	部品名称		個数	備　考	小売単価
1	0670-710-200-0 :28	ﾌﾟｰﾘ(VC275.5)COMP		1		
2	0670-710-031-0	ﾜｯｼｬ(12.5X34X4.5)		1		
3	V401-160-012-0	S.W	12	1		
4	0670-710-018-0	ﾎﾞﾙﾄ(M12X30/M6)		1		
5	V767-400-000-0	ｸﾞﾘｽﾆﾂﾌﾟﾙ	A-M6F	1		
6	0672-718-011-0	ﾄﾞﾗｲﾌﾞｼｬﾌﾄ(980/ｶｯﾀｰ)		1		
7	0670-710-041-0	R.B.B(6007/DU)	6007DU	2		
8	0670-710-012-0	ｻﾞｶﾞﾈ(41X62)		1		
9	V705-140-062-0	Cｶﾞﾀﾄﾒﾜ(ｱﾅ)	62	4		
10	V742-135-620-6	ｵｲﾙｼｰﾙ	VC35626	1		
11	V744-140-621-1	ｵｲﾙｼｰﾙ	TC406211	1		
12	0674-710-250-0 :28	ｾﾝｼﾞｮｳｶｯﾌﾟCOMP		1		
13	0675-710-011-0 :28	ｶｯﾀｰﾍﾞｰｽ(78XM14)		1		
14	0670-710-014-0 :28	ｶﾊﾞｰ(ｶﾘﾊﾞｵｻｴ)		1		
15	V401-160-020-0	S.W	20	1		
16	V340-160-020-0	ﾌｸﾛﾅｯﾄ	M20X1.5	1		
17	0675-710-012-0	ﾎﾞﾙﾄ(M14X1.5X30)		2		
18	V401-160-014-0	S.W	14	2		

6. 刈取装置関係(その2)ﾃﾞﾝﾄﾞｳ2

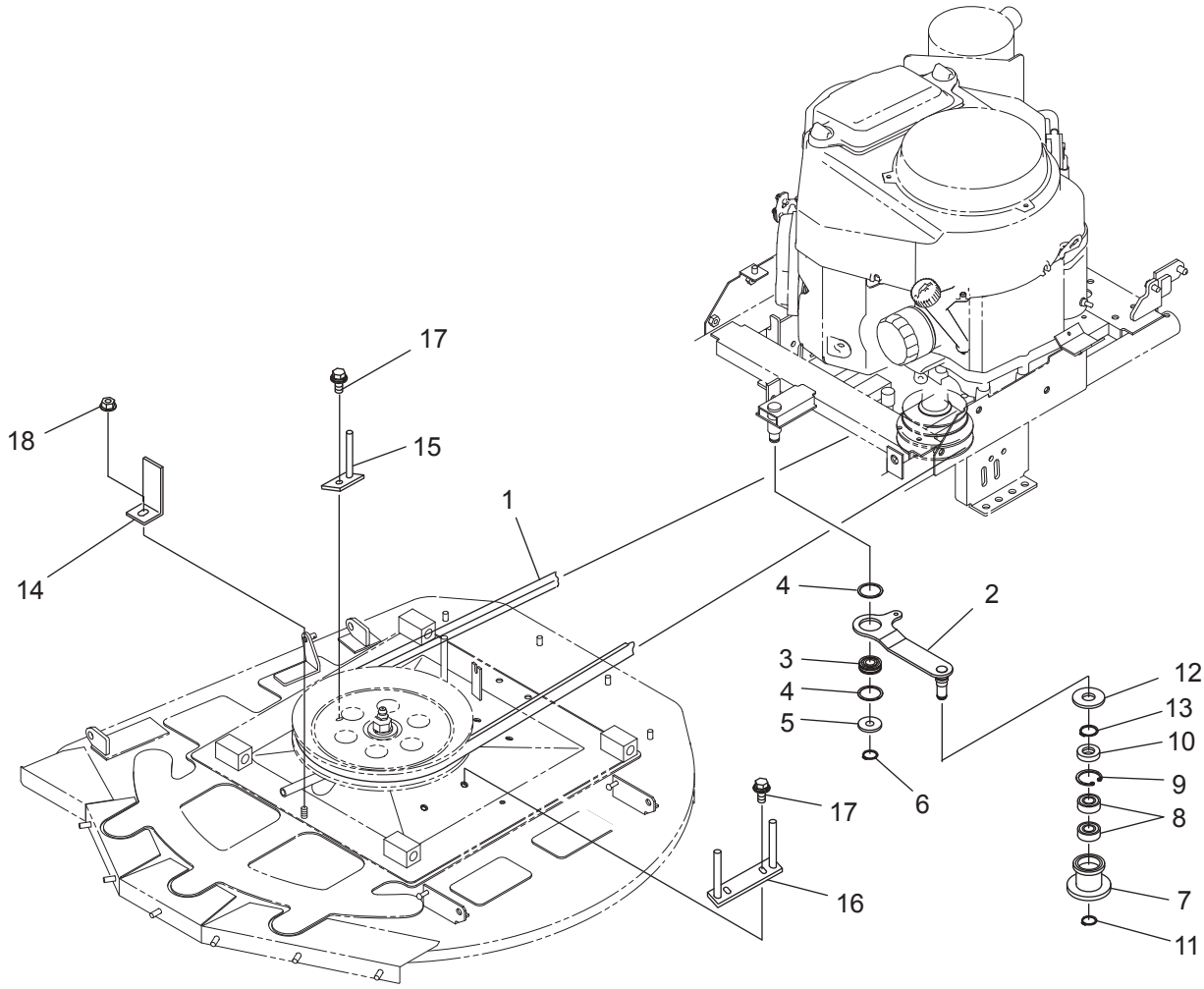

符号	部品コード	部品名称		個数	備　考	小売単価
1	0670-710-015-0	Vﾍﾞﾙﾄ(B-76)W800		1		
2	0677-710-200-0 :28	ｶﾘﾊｸﾗｯﾁﾃﾝｼｮﾝｱｰﾑCOMP		1		
3	0677-510-012-0	ﾍﾞｱﾘﾝｸﾞ(ﾎﾞｰﾙ/ﾐｿﾞﾂｷ)		1		
4	0677-510-013-0	ｺﾛｶﾞﾘｼﾞｸｳｹﾄﾒﾜ		2		
5	V411-260-014-0	ﾐｶﾞｷｻﾞｶﾞﾈ	14	1		
6	V704-140-015-0	Cｶﾞﾀﾄﾒﾜ(ｼﾞｸ)	15	1		
7	0670-710-016-0 :28	ﾛｰﾗ(45X48)		1		
8	V600-150-620-2	R.B.B	6202DDU	2		
9	V705-140-035-0	Cｶﾞﾀﾄﾒﾜ(ｱﾅ)	35	1		
10	V742-117-350-5	ｵｲﾙｼｰﾙ	VC17355	1		
11	V704-140-015-0	Cｶﾞﾀﾄﾒﾜ(ｼﾞｸ)	15	1		
12	0670-710-021-0	ｺﾞﾑｻﾞｶﾞﾈ(20X58X3)		1		
13	V704-140-020-0	Cｶﾞﾀﾄﾒﾜ(ｼﾞｸ)	20	1		
14	0670-710-017-0 :28	ﾌﾟﾚｰﾄ(ﾍﾞﾙﾄｽﾄｯﾊﾟ/F)		1		
15	0670-710-230-0 :28	ﾍﾞﾙﾄｽﾄｯﾊﾟ(R)COMP		1		
16	0670-710-240-0 :28	ﾍﾞﾙﾄｽﾄｯﾊﾟ(L)COMP		1		
17	V211-360-802-0	ｺｶﾞﾀﾎﾞﾙﾄ(SP)	M8X20	3		
18	V362-260-008-0	ｺｶﾞﾀｻﾗﾊﾞﾈﾂｷﾅﾂﾄ	1ｼｭ M8	1		

6. 刈取装置関係(その3)ﾌﾞﾚｰｷ

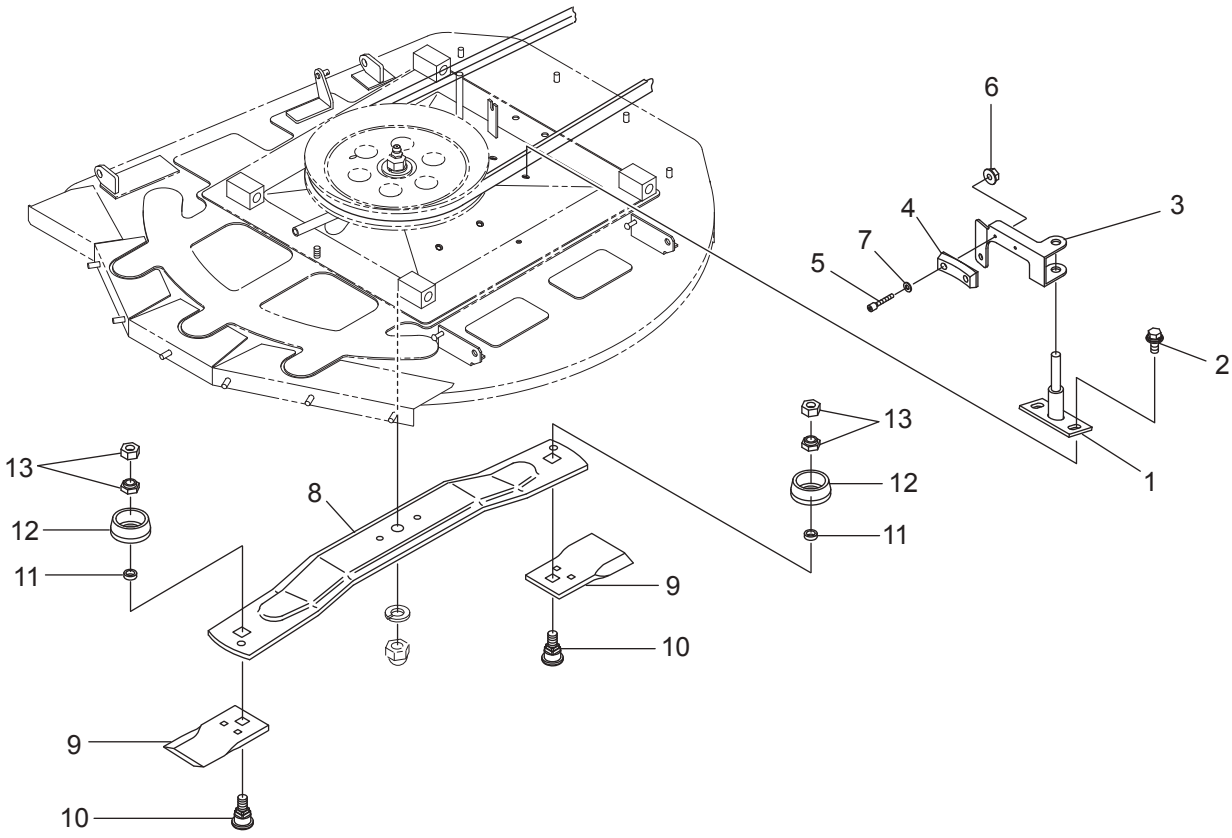

符号	部品コード	部品名称		個数	備　考	小売単価
1	0677-720-210-0 :28	ｶｯﾀｰﾌﾞﾚｰｷｼﾃﾝCOMP		1		
2	V211-360-802-0	ｺｶﾞﾀﾎﾞﾙﾄ(SP)	M8X20	2		
3	0677-720-011-0 :28	ﾌﾞﾚｰｷｱｰﾑ		1		
4	0675-722-011-0	ﾌﾞﾚｰｷｼｭｰ(ｶｯﾀｰ/EU)		1		
5	0670-720-011-0	ﾛｸｶｸｱﾅﾂｷﾎﾞﾙﾄ(M3X20)		2		
6	V360-260-003-0	ｻﾗﾊﾞﾈﾂｷﾅｯﾄ(M3)	M3	2	4T	
7	V411-260-003-0	ﾐｶﾞｷｻﾞｶﾞﾈ	3	2		
8	0675-730-011-0	ﾅｲﾌｽﾃｰ(R823B)		1		
9	0670-730-012-0	ﾅｲﾌ		2		
10	0670-730-013-0	ﾅｲﾌﾄﾒﾎﾞﾙﾄ		2		
11	0670-730-014-0	ｶﾗｰ(14X21X7)		2		
12	0670-730-015-0 :28	ﾅｯﾄｶﾞｰﾄﾞ		2		
13	0670-730-016-0	ﾊｰﾄﾞﾛｯｸﾅｯﾄ(M14)		2		

6. 刈取装置関係(その4)ｶﾊﾞｰ1(1/2)

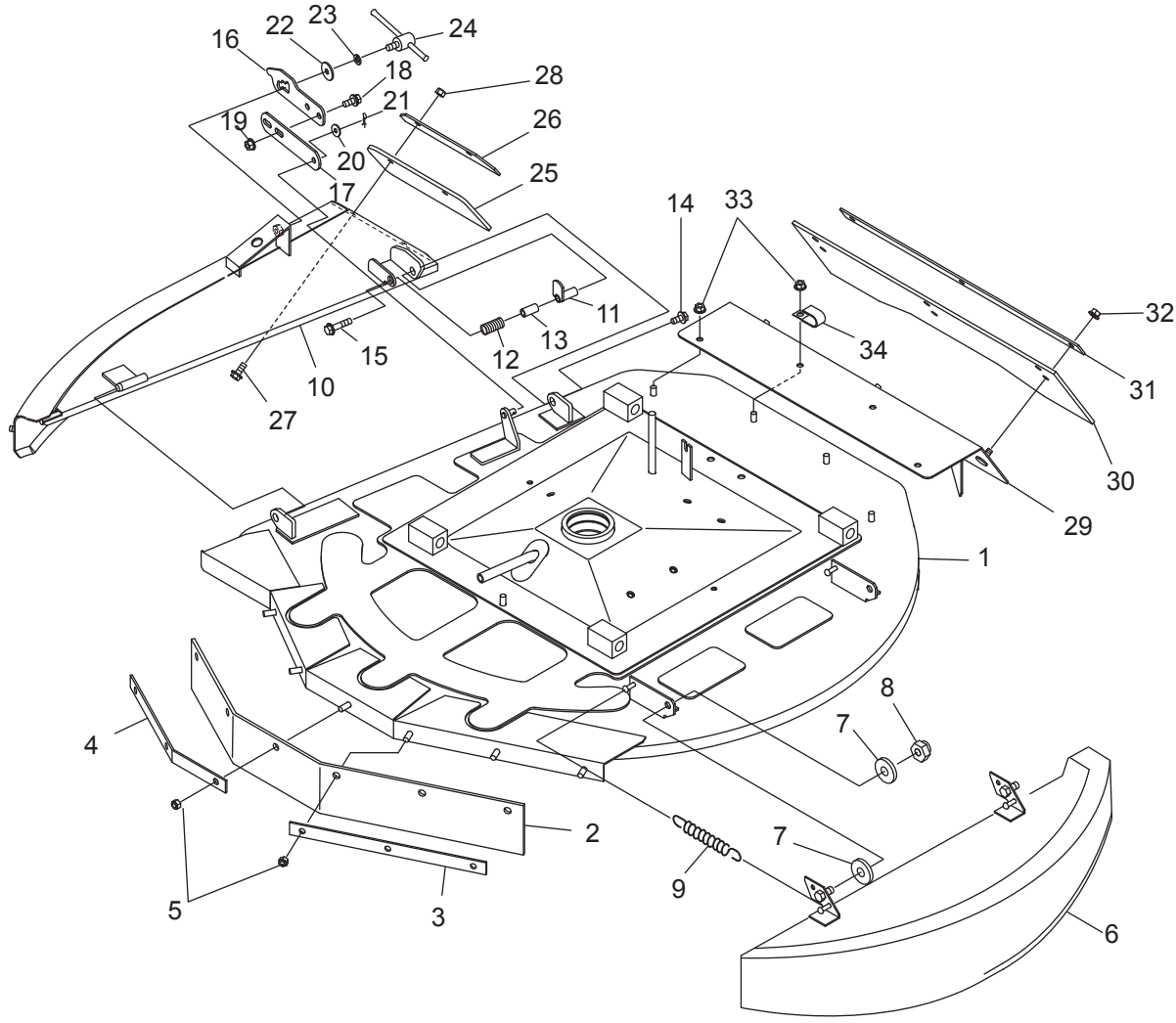

符号	部品コード	部品名称		個数	備　考	小売単価
1	0678-740-200-0 :28	ｶｯﾀｰｶﾊﾞｰ(987)COMP		1		
2	0675-740-016-0	FCｶﾊﾞｰｺﾞﾑ		1		
3	0675-740-017-0 :28	FCｶﾊﾞｰｺﾞﾑｵｻｴ(L)		1		
4	0675-740-018-0 :28	FCｶﾊﾞｰｺﾞﾑｵｻｴ(R)		1		
5	1122-725-012-0	Uﾅｯﾄ(M8)		6		
6	0677-740-230-0 :28	ｻｲﾄﾞｶﾊﾞｰ957(L)COMP		1		
7	V411-260-010-0	ﾐｶﾞｷｻﾞｶﾞﾈ	10	4		
8	0412-204-004-0	Uﾅｯﾄ(M10)		2		
9	8935-042-034-0	ﾘﾔｶﾊﾞｰｶｲﾍｲSP		2		
10	0677-740-240-0 :28	ｻｲﾄﾞｶﾊﾞｰ957(R)COMP		1		
11	0677-740-260-0	ﾀﾞｯﾁｬｸﾚﾊﾞｰ(957)COMP		1		
12	0674-744-012-0	ｽﾌﾟﾘﾝｸﾞ(HC065)		1		
13	0677-740-013-0	ｶﾗｰ(ｻｲﾄﾞｶﾊﾞｰｼﾃﾝ)		1		
14	0339-181-391-0	ﾌﾗﾝｼﾞﾎﾞﾙﾄM8X16-6.8		1		
15	V231-360-803-5	ﾌﾗﾝｼﾞﾎﾞﾙﾄ	M8X35	1	7T	
16	0677-740-011-0 :28	ｻｲﾄﾞｶﾊﾞｰﾌｯｸ(ﾛｯｸ)		1		
17	0677-740-012-0 :28	ｻｲﾄﾞｶﾊﾞｰﾌｯｸ(ﾂﾅｷﾞ)		1		
18	V211-360-802-0	ｺｶﾞﾀﾎﾞﾙﾄ(SP)	M8X20	2		
19	V362-260-008-0	ｺｶﾞﾀｻﾗﾊﾞﾈﾂｷﾅｯﾄ	1ｼｭ M8	2		
20	V411-260-008-0	ﾐｶﾞｷｻﾞｶﾞﾈ	8	1		

6. 刈取装置関係(その4)ｶﾊﾞｰ1(2/2)

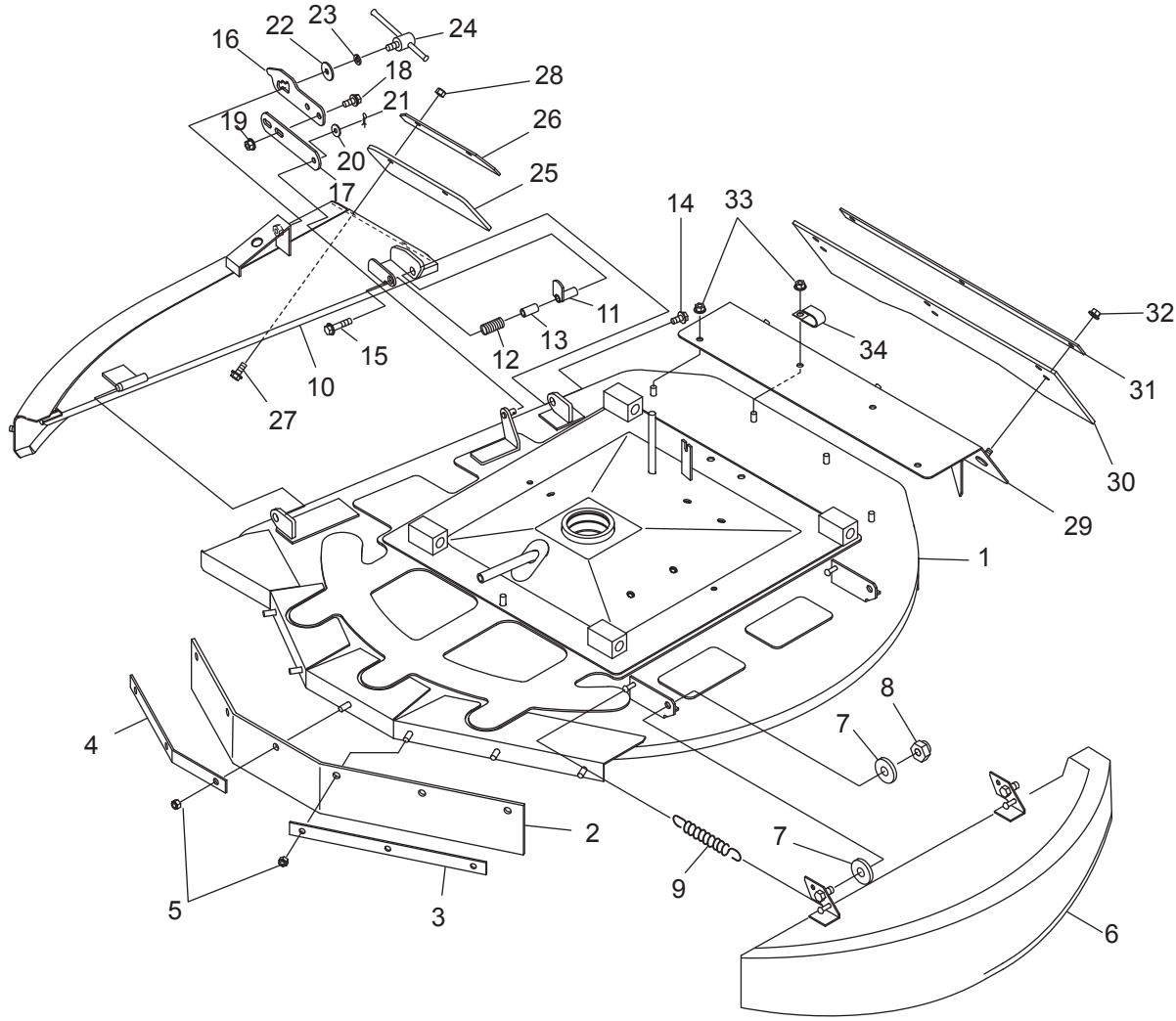

符号	部品コード	部品名称		個数	備　考	小売単価
21	0677-740-015-0	ﾇｹﾄﾒﾋﾟﾝ(8)		1		
22	3731-551-008-0	ｷﾞﾔｰｵｻｴｻﾞｶﾞﾈ		1		
23	V401-160-008-0	S.W	8	1		
24	0670-740-013-0	ｼﾞｻﾞｲﾊﾝﾄﾞﾙ(M8X20)		1		
25	0674-744-011-0	ｻｲﾄﾞｺﾞﾑ955(RR)		1		
26	0671-742-014-0 :28	ｻｲﾄﾞｺﾞﾑｵｻｴ885(RR)		1		
27	V231-360-802-0	ﾌﾗﾝｼﾞﾎﾞﾙﾄ	M8X20	2	7T	
28	1122-725-012-0	Uﾅｯﾄ(M8)		2		
29	0677-740-300-0 :28	ﾘﾔｶﾊﾞｰ(957)COMP		1		
30	0677-740-014-0	ﾘﾔｺﾞﾑ		1		
31	0675-740-022-0 :28	ﾘﾔｺﾞﾑｵｻｴ		1		
32	1122-725-012-0	Uﾅｯﾄ(M8)		3		
33	V362-260-008-0	ｺｶﾞﾀｻﾗﾊﾞﾈﾂｷﾅｯﾄ	1ｼｭ M8	4		
34	0660-760-031-0	ｸﾗﾝﾊﾟ(9)		1		

6. 刈取装置関係(その5)ｶﾊﾞｰ2(OPT)

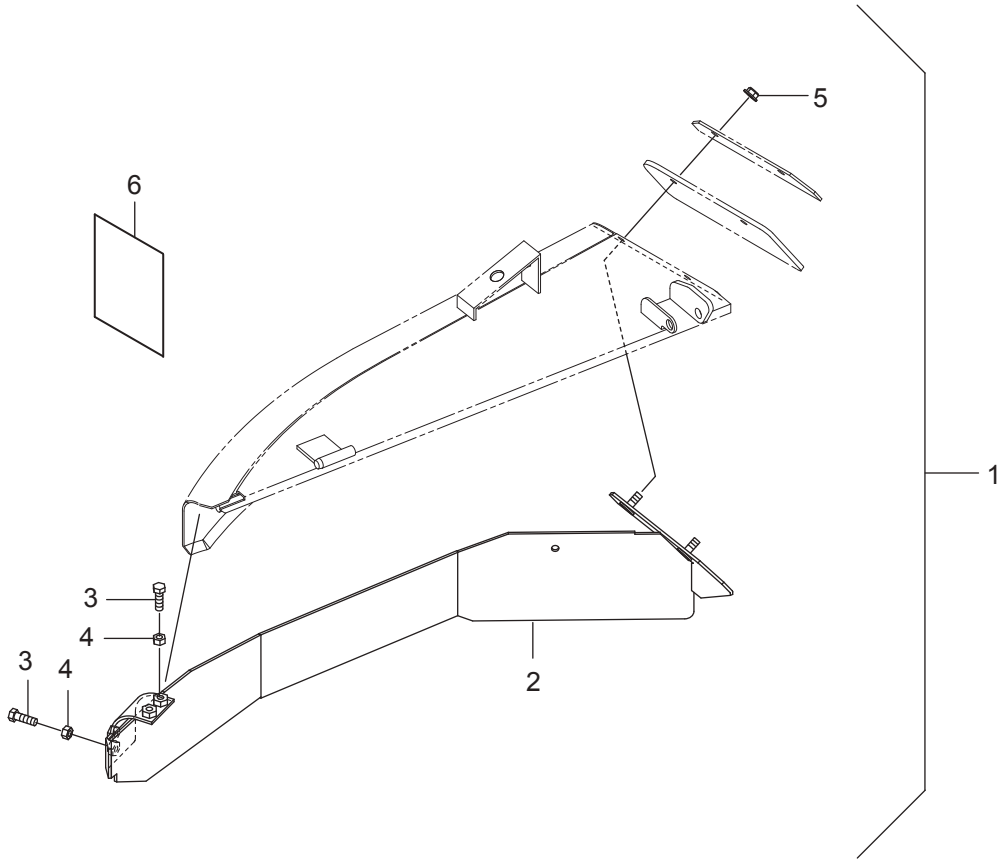

符号	部品コード	部品名称		個数	備　考	小売単価
1	0677-741-300-0	ﾊｲｼｭﾂｶﾞｲﾄﾞ(95)SET		1	OPT	
2	0677-741-270-0 :28	ﾊｲｼｭﾂｶﾞｲﾄﾞ(957)COMP		1		
3	V201-260-802-5	ｺｶﾞﾀﾎﾞﾙﾄ	M8X25	4		
4	V304-260-008-0	ｺｶﾞﾀﾅｯﾄ	2ｼｭ M8	4		
5	0677-620-011-0	ｺｶﾞﾀﾌﾗﾝｼﾞUﾅｯﾄ	M8	2		
6	0677-741-201-0	ﾄﾘﾂｹﾖｳﾘｮｳｼｮ(95)		1		

>符号1は、符号2～6を含む。

6. 刈取装置関係(その6)ｼｮｳｺｳｿｳﾁ1

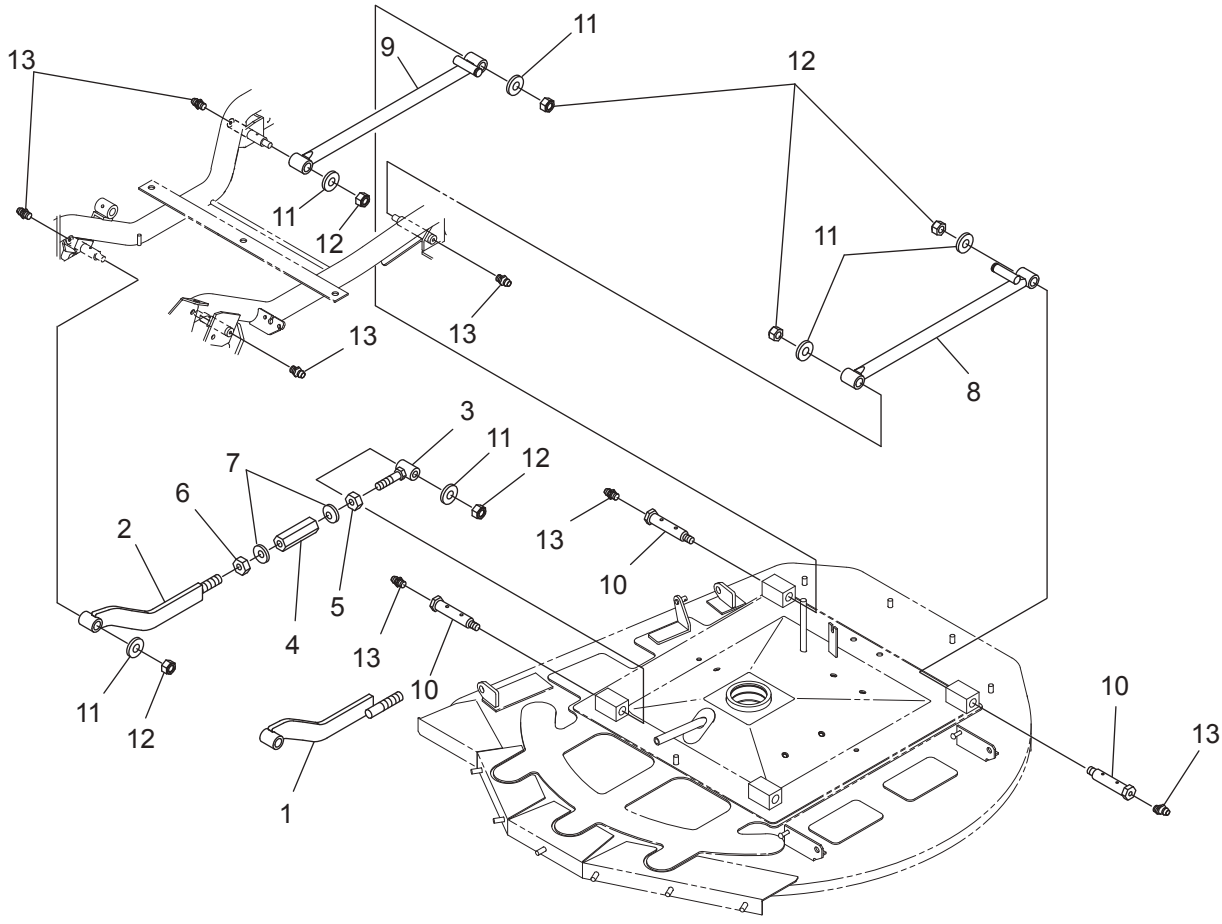

符号	部品コード	部品名称		個数	備　考	小売単価
1	0677-750-210-0 :28	ｱｰﾑ(ｶﾘﾀｶｻﾌﾛﾝﾄ/L)COMP		1		
2	0677-750-220-0 :28	ｱｰﾑ(ｶﾘﾀｶｻﾌﾛﾝﾄ/R)COMP		1		
3	0677-750-200-0	ｱｰﾑ(ｶﾘﾀｶｻN/FR)COMP		2		
4	0677-750-011-0	ｱｼﾞｬｽﾄﾅｯﾄ(M16ﾛﾝｸﾞ)		2		
5	V330-260-016-0	ﾅｯﾄ(ﾎｿﾒ)	M16X1.5	2		
6	0670-750-013-0	ﾅｯﾄ(ﾋﾀﾞﾘM16X1.5)		2		
7	0670-750-016-0	ｻﾗﾊﾞﾈ(2H)		4		
8	0678-750-200-0 :28	ｱｰﾑ(ｶﾘﾀｶｻﾘﾔ/L)COMP		1		
9	0678-750-210-0 :28	ｱｰﾑ(ｶﾘﾀｶｻﾘﾔ/R)COMP		1		
10	0670-750-011-0	ﾎﾞﾙﾄ(M10/16X83)		4		
11	V411-260-010-0	ﾐｶﾞｷｻﾞｶﾞﾈ	10	8		
12	0412-204-004-0	Uﾅｯﾄ(M10)		8		
13	V767-400-000-0	ｸﾞﾘｽﾆｯﾌﾟﾙ	A-M6F	8		

6. 刈取装置関係(その7)ｼｮｳｺｳｿｳﾁ2

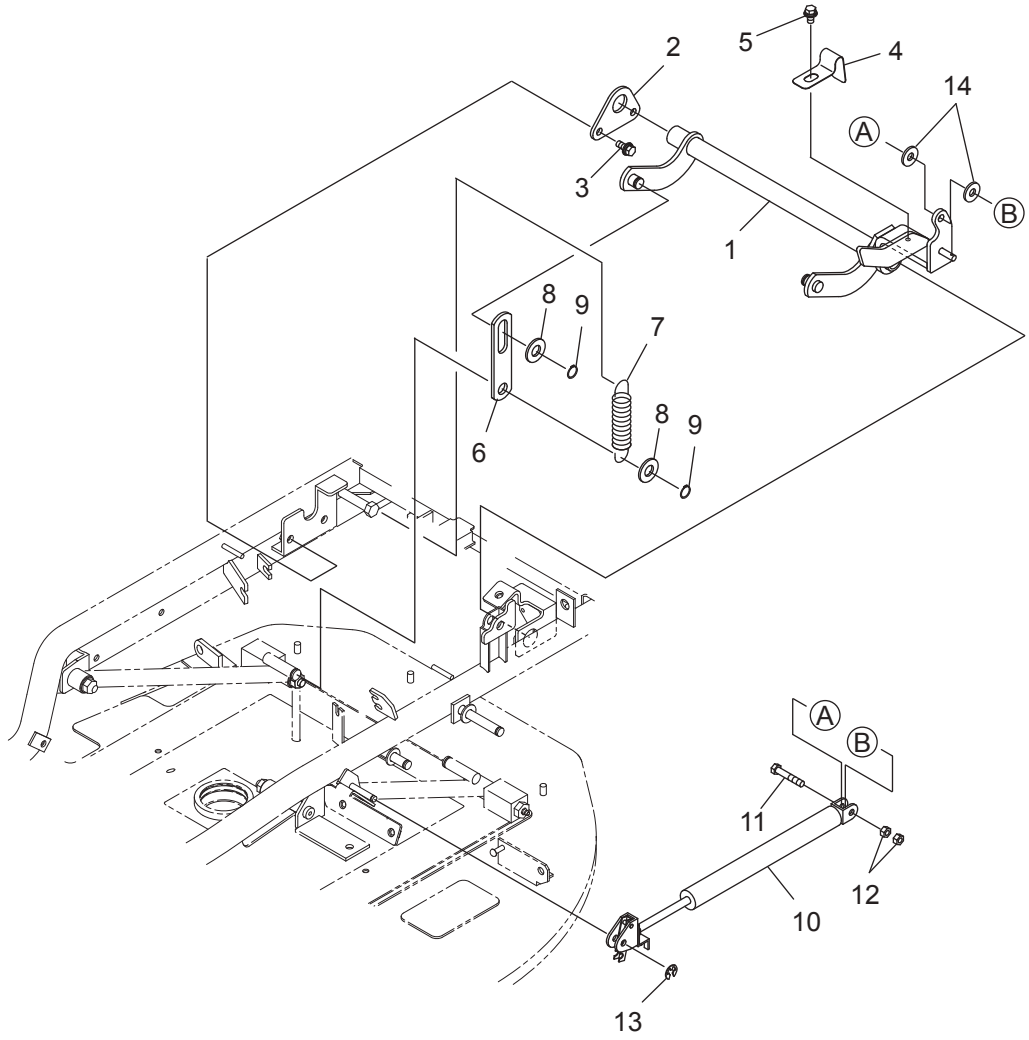

符号	部品コード	部品名称		個数	備　考	小売単価
1	0677-750-300-1 :28	ｶﾘﾀｶｻｸﾄﾞｳｼﾞｸ957COMP		1		
2	0677-750-012-0 :28	ｶﾘﾀｶｻｼﾞｸﾄﾘﾂｹｽﾃｰ		1		
3	V211-360-802-0	ｺｶﾞﾀﾎﾞﾙﾄ(SP)	M8X20	2		
4	0677-750-013-1	ｾﾝｻｱｸﾁｭｴｰﾀ		1		
5	V211-360-802-0	ｺｶﾞﾀﾎﾞﾙﾄ(SP)	M8X20	1		
6	0678-750-011-0 :28	ｼﾞｮｲﾝﾄﾌﾟﾚｰﾄ(987)		2		
7	0670-750-014-0	ｽﾌﾟﾘﾝｸﾞ(HE125)		2		
8	0672-757-012-0	ｻﾞｶﾞﾈ(16X28X2)		4		
9	V704-140-015-0	Cｶﾞﾀﾄﾒﾜ(ｼﾞｸ)	15	4		
10	0670-750-300-0	ﾌﾘｰﾛｯｸASSY		1		
11	V201-460-803-5	ｺｶﾞﾀﾎﾞﾙﾄ	M8X35	1	9T	
12	V304-260-008-0	ｺｶﾞﾀﾅｯﾄ	2ｼｭ M8	2		
13	V710-140-006-0	Eｶﾞﾀﾄﾒﾜ	6	1		
14	8935-001-062-0	ﾒﾀﾙｻﾞｶﾞﾈ		2		

6. 刈取装置関係(その8)ｸﾗｯﾁﾚﾊﾞｰ

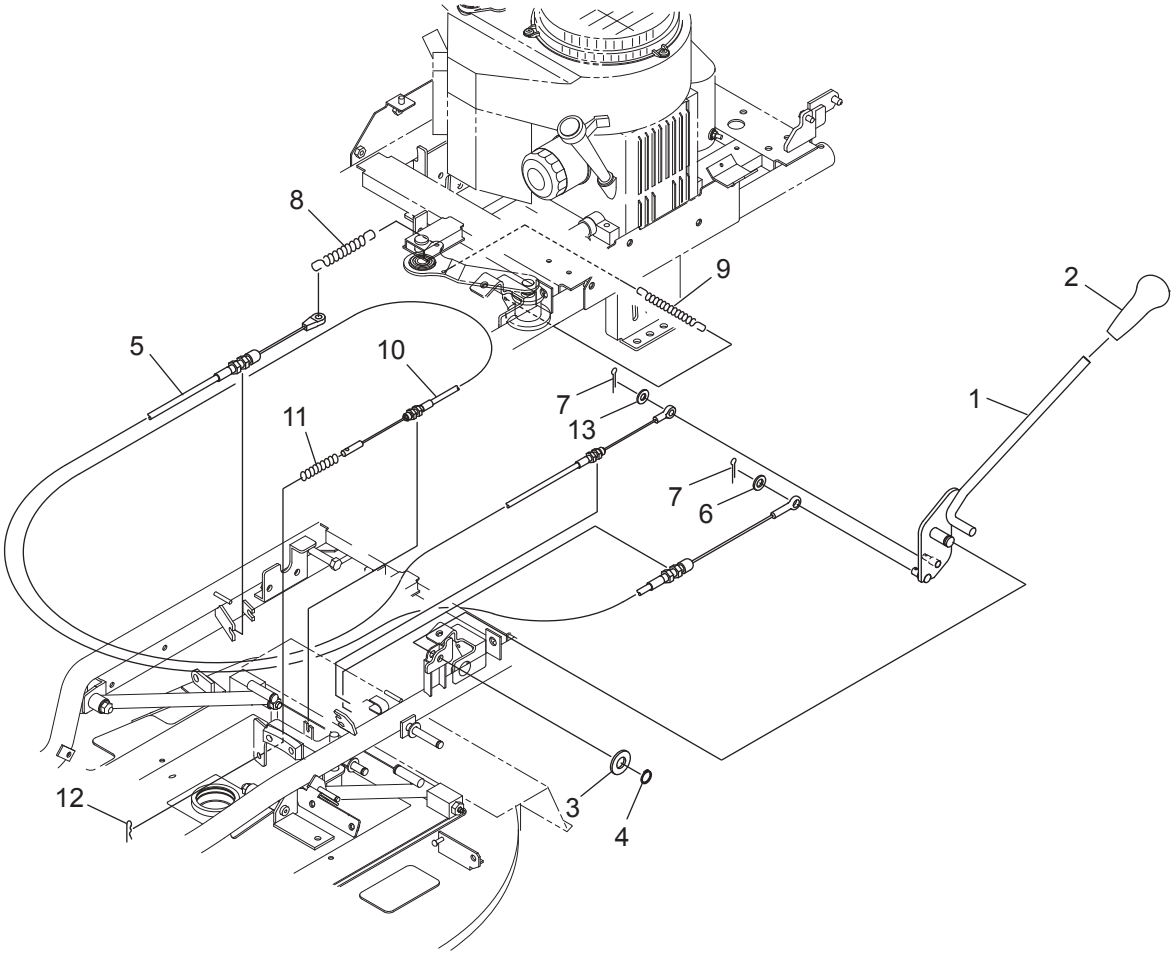

符号	部品コード	部品名称		個数	備　考	小売単価
1	0677-760-200-1 :28	ﾚﾊﾞｰ(ｸﾗｯﾁ)957COMP		1		
2	0670-761-011-1	ﾚﾊﾞｰﾆｷﾞﾘ(ｸﾞﾘｰﾝ)		1		
3	V411-260-012-0	ﾐｶﾞｷｻﾞｶﾞﾈ	12	1		
4	V704-140-012-0	Cｶﾞﾀﾄﾒﾜ(ｼﾞｸ)	12	1		
5	0671-760-012-0	ｹｰﾌﾞﾙ(ｸﾗｯﾁ/ｶｯﾀｰ)		1		
6	V410-260-008-0	ｺｶﾞﾀｻﾞｶﾞﾈ	8	1		
7	V500-162-501-5	ﾜﾘﾋﾟﾝ	2.5X15	2		
8	0450-501-012-0	ｶｳﾝﾀﾃﾝｼｮﾝSP		1		
9	8935-004-032-0	ﾄﾞﾛﾂﾊﾟｽﾌﾟﾘﾝｸﾞ		1		
10	0670-760-013-0	ｹｰﾌﾞﾙ(ﾌﾞﾚｰｷ/ｶｯﾀｰ)		1		
11	1122-231-019-0	ｽﾌﾟﾘﾝｸﾞ(HC103)		1		
12	8935-009-013-0	ﾜｲﾔﾌﾂｸﾖｳﾍｱｰﾋﾟﾝ		1		
13	V411-260-006-0	ﾐｶﾞｷｻﾞｶﾞﾈ	6	1		

6. 刈取装置関係(その9)ｼﾞｮｳｹﾞﾚﾊﾞｰ

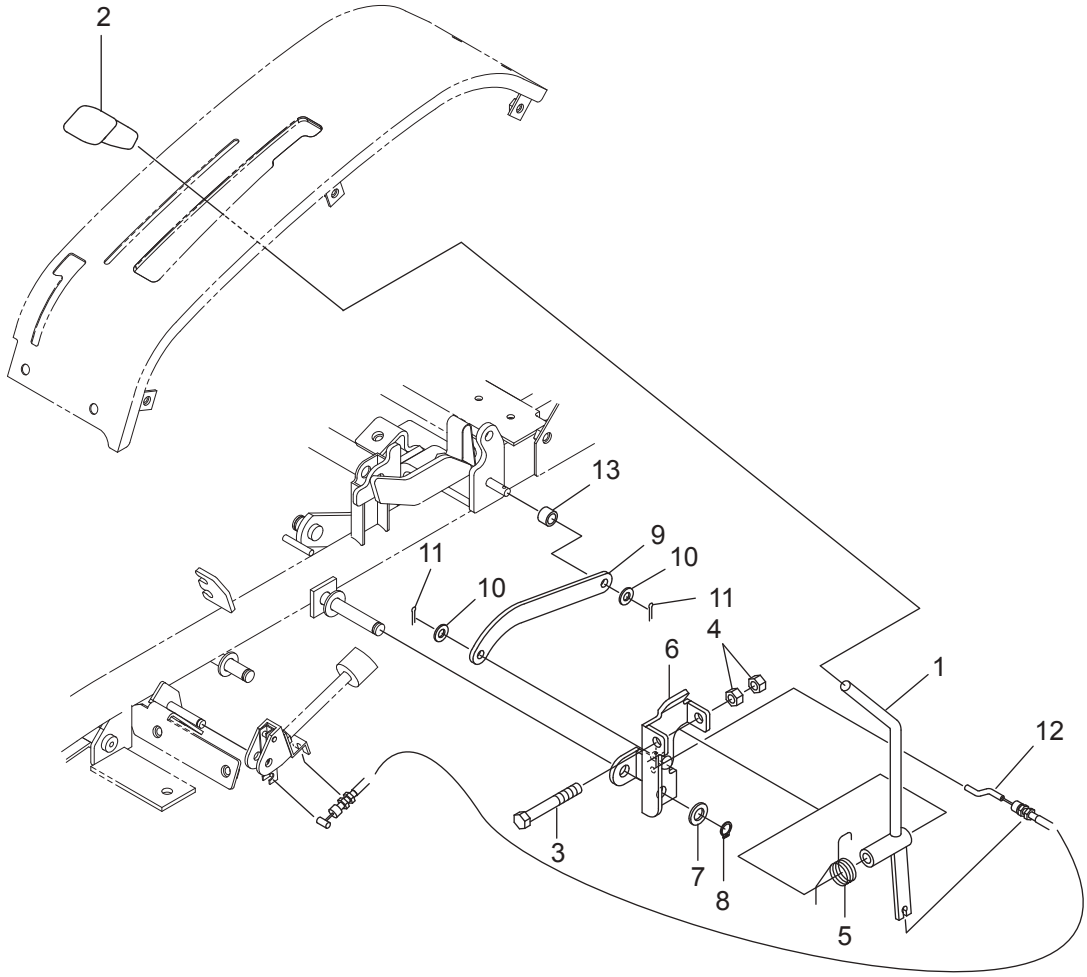

符号	部品コード	部品名称		個数	備　考	小売単価
1	0677-770-210-0 :28	ｶﾘﾀｶｻﾚﾊﾞｰCOMP		1		
2	0675-772-011-0	ｸﾞﾘｯﾌﾟ(13/Y)		1		
3	V201-261-007-5	ｺｶﾞﾀﾎﾞﾙﾄ	M10X75	1		
4	V303-260-010-0	ｺｶﾞﾀﾅｯﾄ	M10	2		
5	0677-770-012-0	ｽﾌﾟﾘﾝｸﾞ(HT023)		1		
6	0677-770-220-1 :28	ｶﾘﾀｶｻﾚﾊﾞｰｼﾃﾝCOMP		1		
7	0672-755-014-0	ｺｶﾞﾀｻﾞｶﾞﾈ(12)		1		
8	V704-140-012-0	Cｶﾞﾀﾄﾒﾜ(ｼﾞｸ)	12	1		
9	0677-770-011-0 :28	ｼﾞｮｲﾝﾄﾌﾟﾚｰﾄ(ｶﾘﾀｶｻ)		1		
10	V411-260-008-0	ﾐｶﾞｷｻﾞｶﾞﾈ	8	2		
11	V500-162-501-5	ﾜﾘﾋﾟﾝ	2.5X15	2		
12	0677-770-013-0	ｹｰﾌﾞﾙ(ﾌﾘｰﾛｯｸ)957		1		
13	3917-616-025-1	ｶﾗｰ(10X15X11)		1		

6. 刈取装置関係(その10)ｶﾘﾊｾﾝｼﾞｮｳ

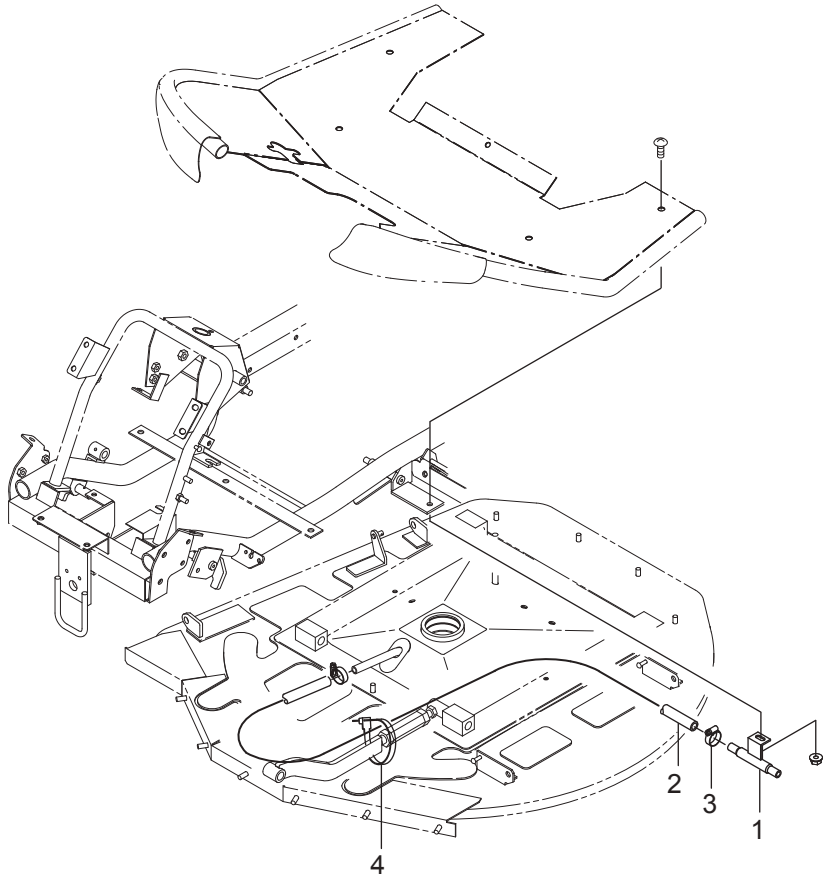

符号	部品コード	部品名称	個数	備　考	小売単価
1	0671-780-200-0	ｼﾞｮｲﾝﾄﾊﾟｲﾌﾟ(W)COMP	1		
2	0674-780-011-0	ｼﾞｮｲﾝﾄﾎｰｽ(450)	1		
3	0384-111-012-0	ﾎｰｽﾊﾞﾝﾄﾞ	2		
4	3536-142-006-1	ﾜｲﾔｰﾄﾒｶﾅｸﾞ	1		

7. シート・カバー関係（その1）ｽﾃｯﾌﾟ

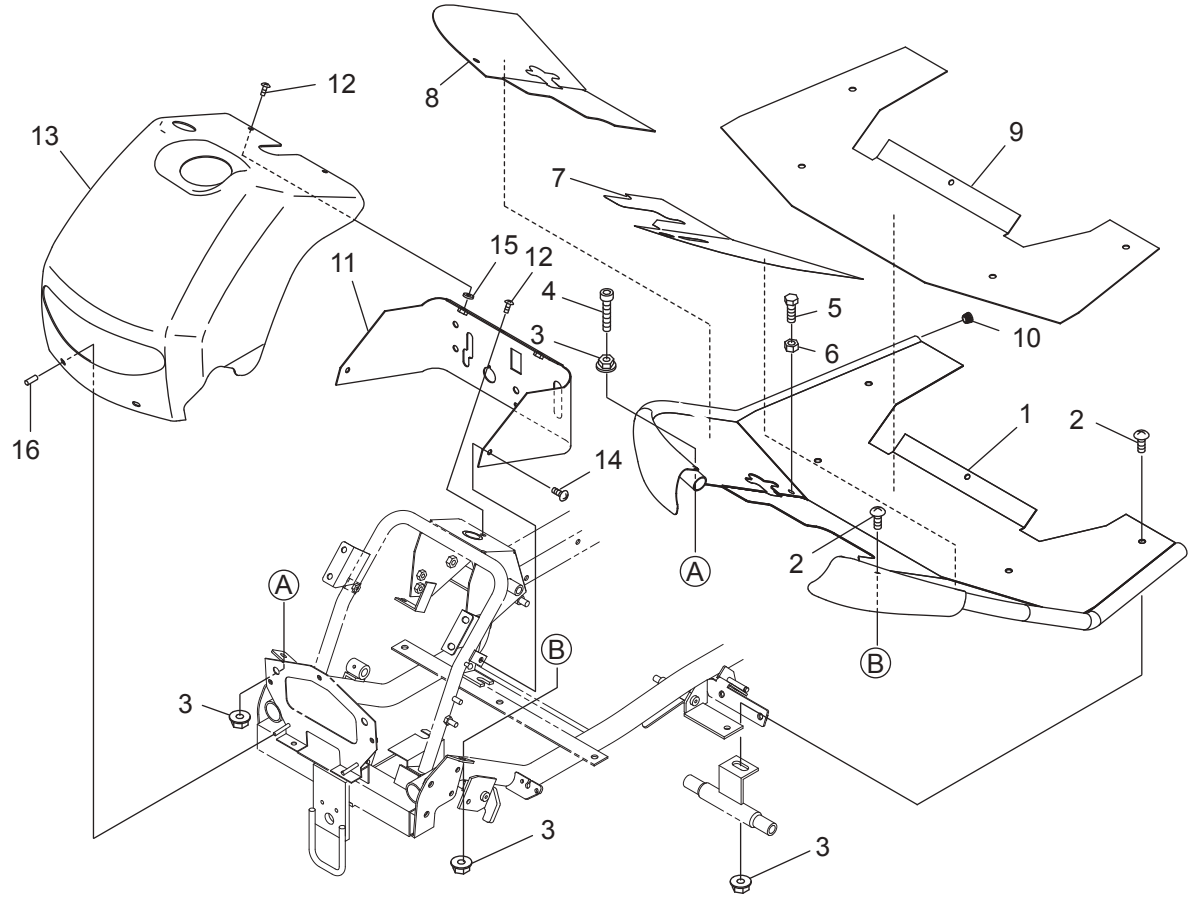

符号	部品コード	部品名称		個数	備　考	小売単価
1	0677-810-200-0 :55	ｽﾃｯﾌﾟCOMP		1		
2	0772-530-012-0	ﾄﾗｽｺﾈｼﾞ(M8X20)		5		
3	V362-260-008-0	ｺｶﾞﾀｻﾗﾊﾞﾈﾂｷﾅｯﾄ	1ｼｭ M8	7		
4	0674-812-012-0	ﾛｯｶｸｱﾅﾂｷﾎﾞﾙﾄ(M8X55)		1		
5	V201-260-803-5	ｺｶﾞﾀﾎﾞﾙﾄ	M8X35	1		
6	V304-260-008-0	ｺｶﾞﾀﾅｯﾄ	2ｼｭ M8	1		
7	0678-810-011-0	ｽﾃｯﾌﾟﾏｯﾄ(987/L)		1		
8	0677-810-012-0	ｽﾃｯﾌﾟﾏｯﾄ(ﾌﾛﾝﾄ/R)		1		
9	0677-810-013-0	ｽﾃｯﾌﾟﾏｯﾄ(ﾘﾔ)		1		
10	0671-810-014-0	ｷｬｯﾌﾟ(27.2X1.9)		1		
11	0678-820-200-1 :14	ｽｲｯﾁﾊﾟﾈﾙ(987)COMP		1		
12	0771-441-013-0	ﾄﾗｽｺﾈｼﾞ(M6X14)		3		
13	0678-820-011-0	ﾌﾛﾝﾄｶﾊﾞｰ(987)		1		
14	0771-441-013-0	ﾄﾗｽｺﾈｼﾞ(M6X14)		2		
15	0772-810-015-0	ｺﾞﾑｻﾞｶﾞﾈ(6)		2		
16	4175-936-025-0	ﾚﾊﾞｰｷｬｯﾌﾟ		2		

7. シート・カバー関係（その2）ｶﾊﾞｰﾌﾚｰﾑ

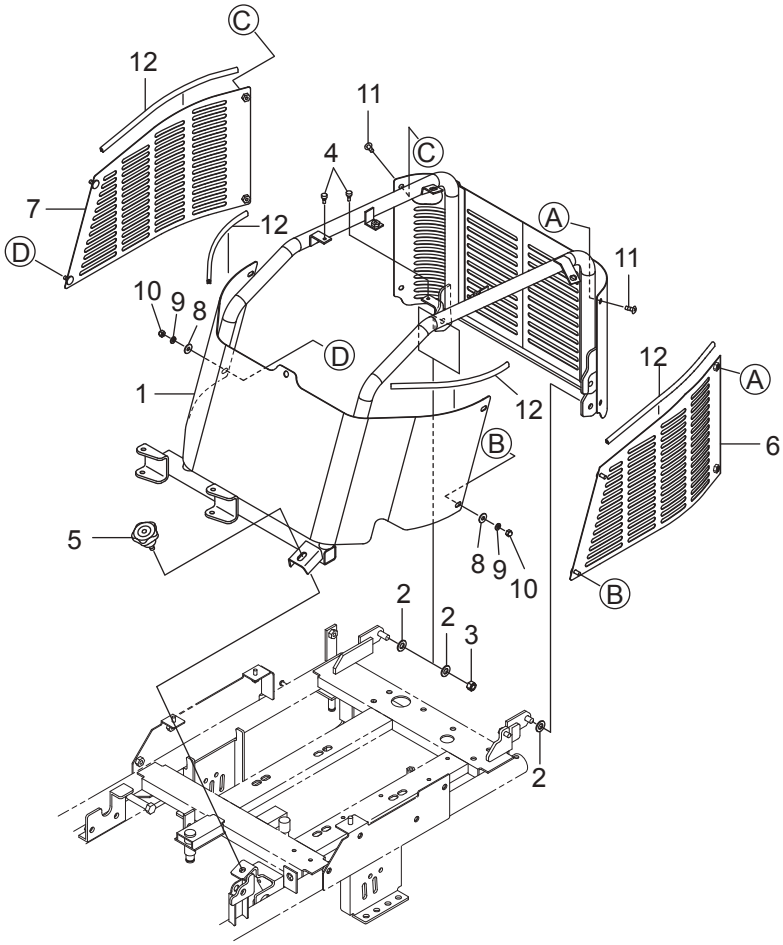

符号	部品コード	部品名称		個数	備　考	小売単価
1	0677-830-200-0 :14	ｶﾊﾞｰﾌﾚｰﾑ957COMP		1		
2	V411-260-010-0	ﾐｶﾞｷｻﾞｶﾞﾈ	10	3		
3	0412-204-004-0	Uﾅｯﾄ(M10)		1		
4	2100-410-007-2	ﾅｴｵｸﾘｱｰﾑｽﾄｯﾊﾟ		2		
5	1122-735-011-0	ﾉﾌﾞﾎﾞﾙﾄ(M8X20)		1		
6	0678-831-310-0 :14	ｻｲﾄﾞｶﾊﾞｰ(L/987)COMP		1		
7	0677-830-320-0 :14	ｻｲﾄﾞｶﾊﾞｰ(R)COMP		1		
8	1111-650-012-0	ﾎｼﾞﾖﾘﾝﾌ(ｸﾛ)		4		
9	V401-170-006-0	S.W	6	4		
10	0770-510-017-0	ﾌｸﾛﾅｯﾄ(M6)ｸﾛ		4		
11	0771-441-013-0	ﾄﾗｽｺﾈｼﾞ(M6X14)		4		
12	0677-830-013-0	ﾄﾘﾑ(220)		4		

7. シート・カバー関係（その3）ｴﾝｼﾞﾝｶﾊﾞｰ

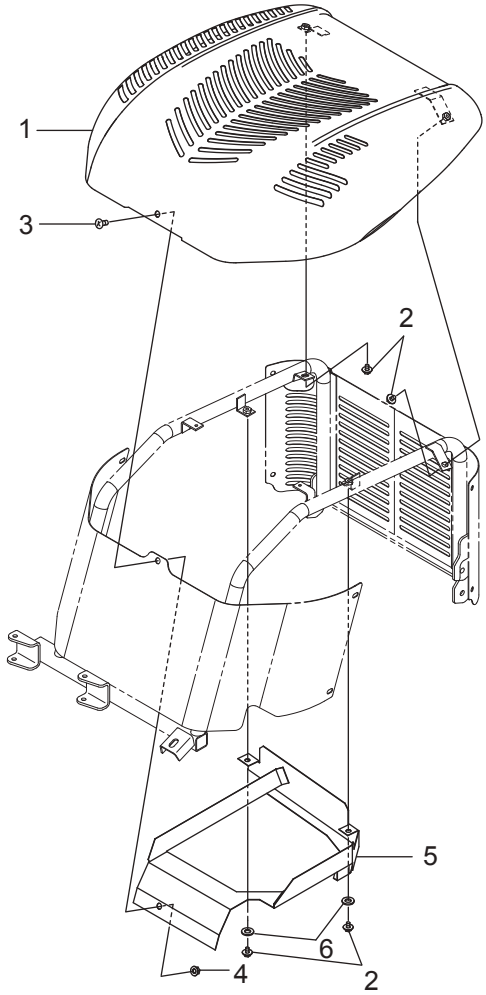

符号	部品コード	部品名称		個数	備　考	小売単価
1	0678-830-200-1 :55	ｴﾝｼﾞﾝｶﾊﾞｰ(S)COMP		1		
2	3913-523-012-0	ｾﾑｽﾎﾞﾙﾄM6X12(ﾛｸｶｸ)	M6X12	4		
3	0677-830-011-0	ﾄﾗｽｺﾈｼﾞ(M8X12)		1		
4	V362-260-008-0	ｺｶﾞﾀｻﾗﾊﾞﾈﾂｷﾅｯﾄ	1ｼｭ M8	1		
5	0678-830-350-0 :14	ｷｭｳｷｶﾞｲﾄﾞ(987)COMP		1		
6	3789-151-006-0	ﾎｼﾞﾖﾘﾝﾌ		2		

7. シート・カバー関係（その4）ｼｰﾄｶﾊﾞｰ

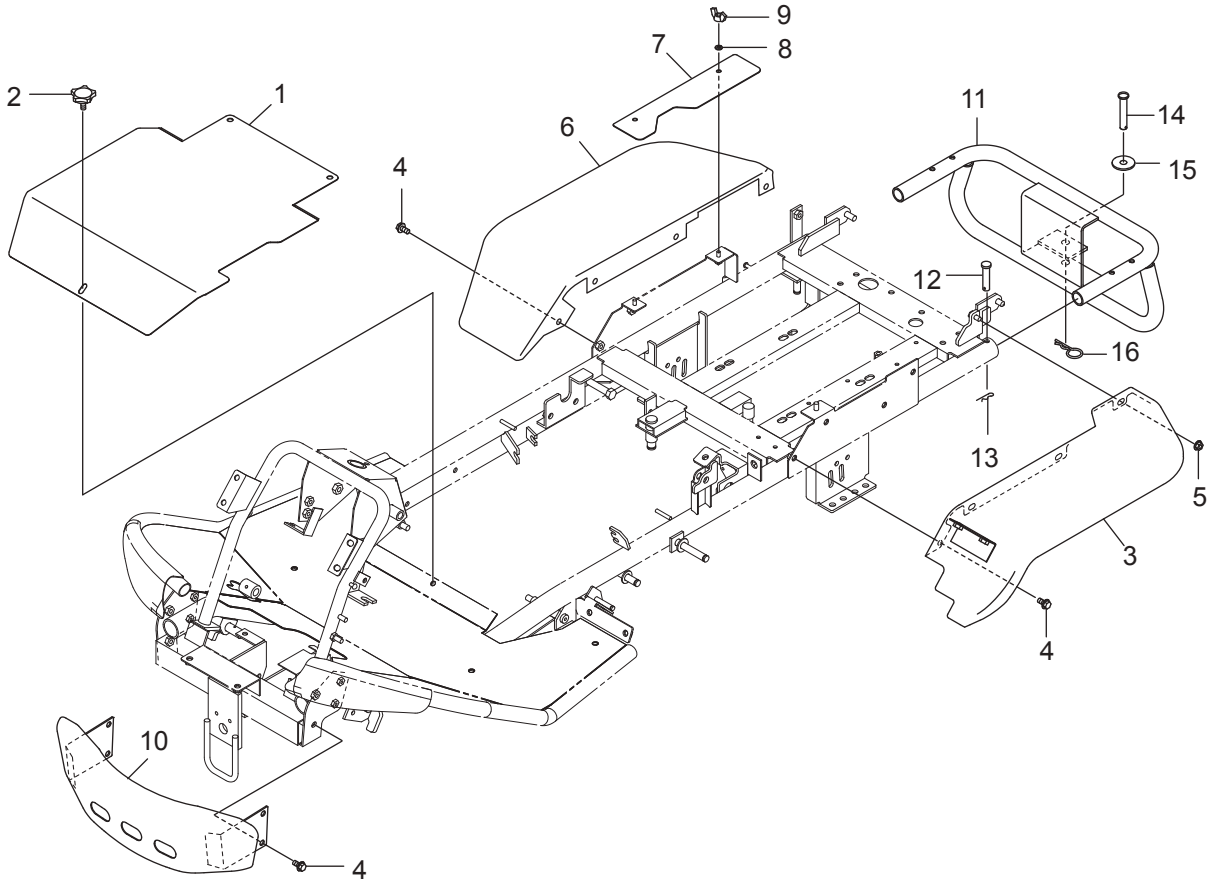

符号	部品コード	部品名称		個数	備　考	小売単価
1	0677-840-011-0 :14	ｼｰﾄｱﾝﾀﾞｰｶﾊﾞｰ		1		
2	4175-102-003-0	ﾉﾌﾞﾎﾞﾙﾄ(M6)		1		
3	0677-850-200-0 :55	ﾘﾔﾌｪﾝﾀﾞ(L)COMP		1		
4	0339-181-391-0	ﾌﾗﾝｼﾞﾎﾞﾙﾄM8X16-6.8		11		
5	V362-260-008-0	ｺｶﾞﾀｻﾗﾊﾞﾈﾂｷﾅｯﾄ	1ｼｭ M8	1		
6	0670-850-012-0 :55	ﾘﾔﾌｪﾝﾀﾞ(R)		1		
7	0677-850-011-0 :14	ﾊｲｷﾊﾟｲﾌﾟｶﾊﾞｰ		1		
8	V401-160-006-0	S.W	6	2		
9	V371-160-006-0	ﾁﾖｳﾅｯﾄ	2ｼｭ M6	2		
10	0678-860-200-0 :14	ﾌﾛﾝﾄﾊﾞﾝﾊﾟ(987)COMP		1		
11	0677-860-250-0 :28	ﾘﾔﾊﾞﾝﾊﾟ(N)COMP		1		
12	1394-740-013-0	ﾛｰﾀﾋﾟﾝ		2		
13	1305-241-001-0	ﾎｲﾙﾖｳﾍｱｰﾋﾟﾝ		2		
14	0432-502-011-0	ｸﾗｯﾁｼﾃﾝﾋﾟﾝ		1		
15	0661-173-013-0	ﾜｯｼﾔ(12X40X03)		1		
16	7957-501-004-0	ﾍﾔﾋﾟﾝ(10φ)		1		

7. シート・カバー関係（その5）シート1

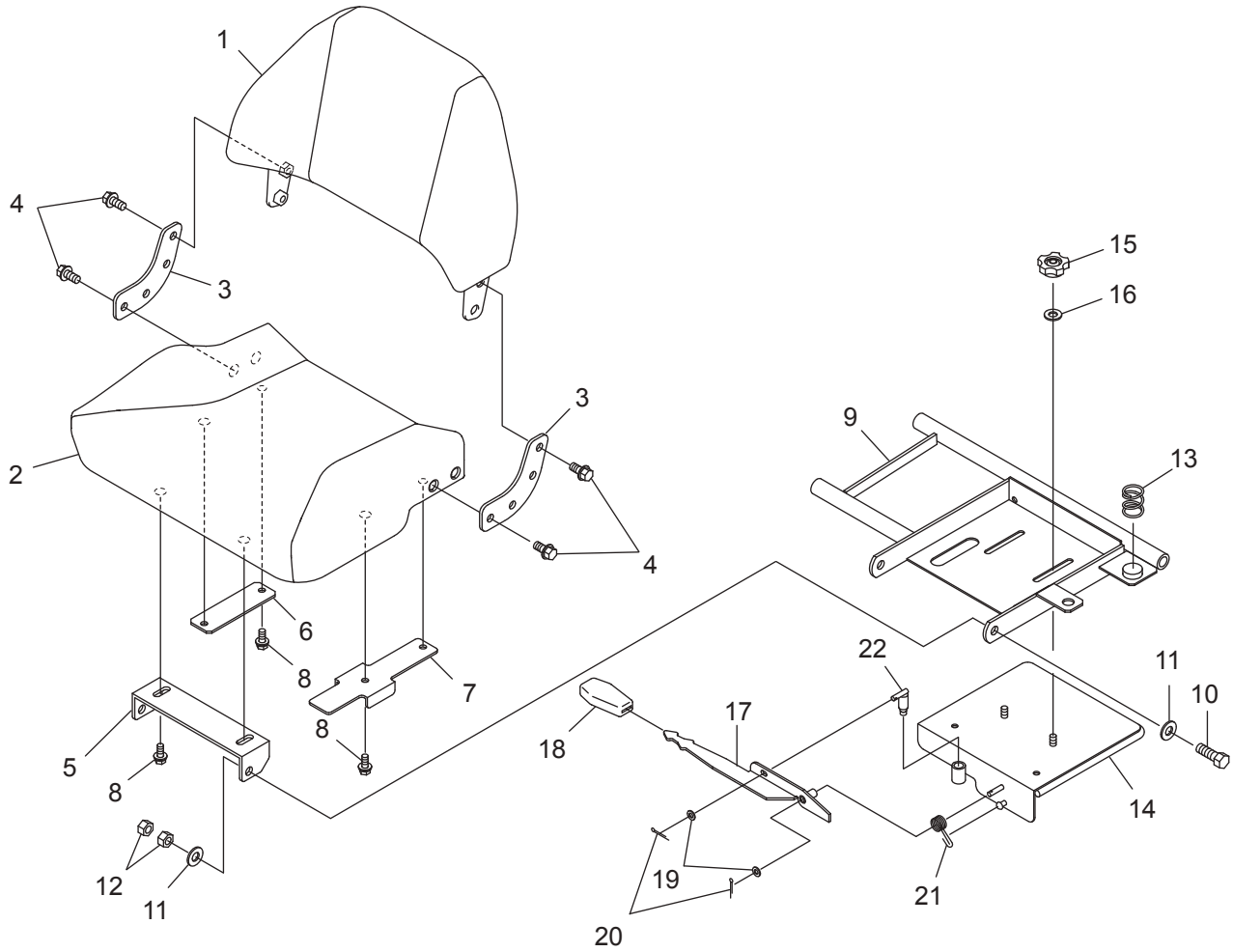

符号	部品コード	部品名称		個数	備　考	小売単価
1	0671-873-300-2	ｼｰﾄ(ﾘﾔ/ｶﾘﾊﾞｵｳ)ASSY		1		
2	0671-873-210-1	ｼｰﾄ(ｱﾝﾀﾞ)ASSY		1		
3	0671-873-018-0	ｽﾃｰ(ｼｰﾄ/885)		2		
4	0671-873-012-0	ｻﾞﾂｷﾎﾞﾙﾄ(ﾎｿﾒM10)	M10X1.25X20	8		
5	0671-873-013-1 :28	ﾋﾝｼﾞ(ｼｰﾄ)		1		
6	0671-873-014-0 :14	ｶﾞｲﾄﾞ(ｼｰﾄ/L)		1		
7	0671-873-015-0 :14	ｶﾞｲﾄﾞ(ｼｰﾄ/R)		1		
8	V211-360-801-6	ｺｶﾞﾀﾎﾞﾙﾄ(SP)	M8X16	6		
9	0677-870-200-0 :28	ｼｰﾄﾍﾞｰｽ(ｱｯﾊﾟ/C)COMP		1		
10	V201-261-203-5	ｺｶﾞﾀﾎﾞﾙﾄ	M12X35	2		
11	V411-260-012-0	ﾐｶﾞｷｻﾞｶﾞﾈ	12	4		
12	V304-260-012-0	ｺｶﾞﾀﾅｯﾄ	2ｼｭ M12	4		
13	0675-870-011-0	ｽﾌﾟﾘﾝｸﾞ(HC045)		1		
14	0677-870-300-1 :28	ｼｰﾄﾍﾞｰｽ(ﾛｱ)C COMP		1		
15	0670-870-013-0	ﾉﾌﾞﾅｯﾄ(M8)		2		
16	3782-131-014-0	ﾛｰﾀｼﾞｸﾘﾝﾌ		2		
17	0670-870-400-1 :28	ﾚﾊﾞｰ(ｼｰﾄｽﾗｲﾄﾞ)COMP		1		
18	3659-203-005-0	ｸﾞﾘｯﾌﾟ(03X17X74)		1		
19	V411-260-006-0	ﾐｶﾞｷｻﾞｶﾞﾈ	6	2		
20	V500-162-001-5	ﾜﾘﾋﾟﾝ	2X15	2		
21	0670-870-014-0	ｽﾗｲﾄﾞﾛｯｸSP		1		
22	0670-870-420-2	ｶｲﾄﾞｳﾋﾟﾝ(16)COMP		1		

7. シート・カバー関係（その6）シート2

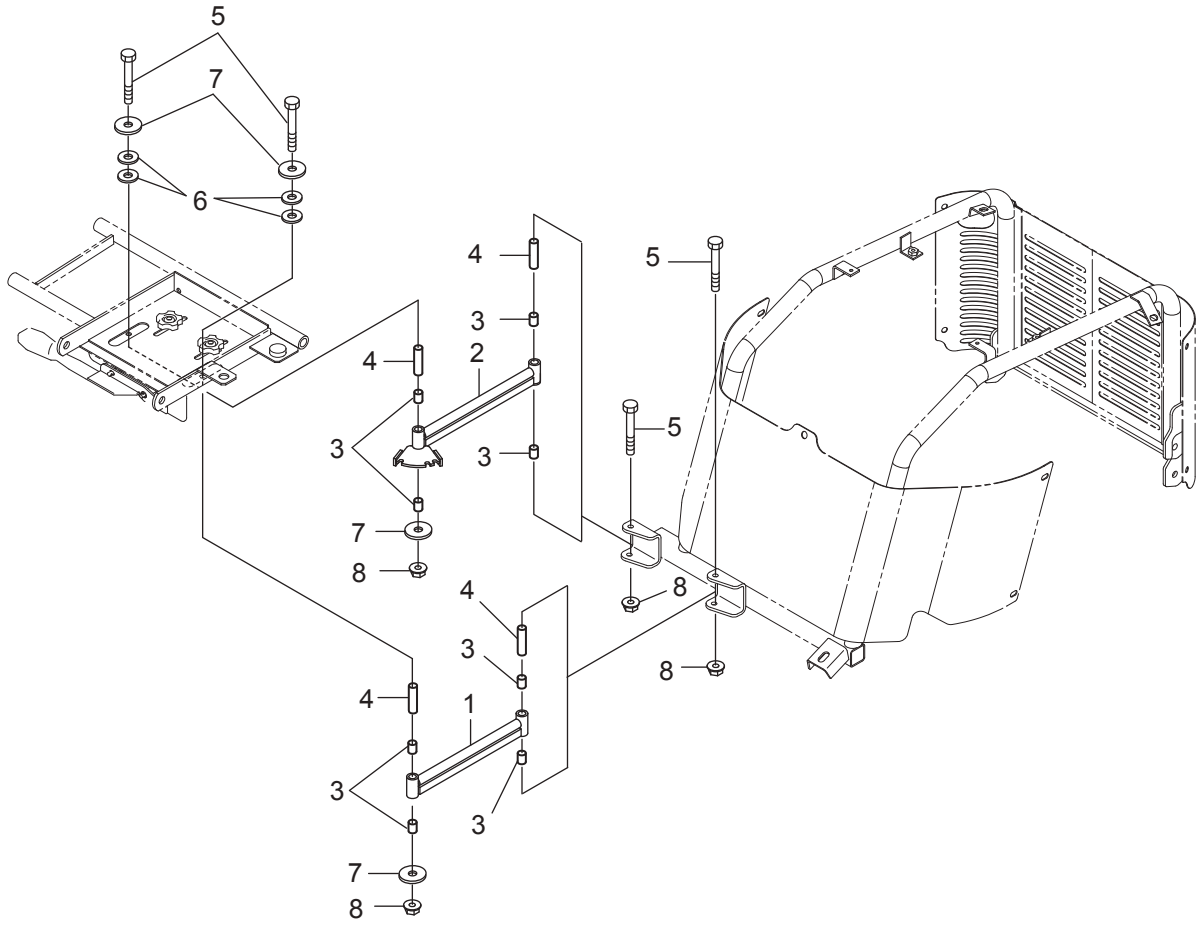

符号	部品コード	部品名称		個数	備　考	小売単価
1	0677-870-420-1 :28	ｼｰﾄｱｰﾑ(L1)957COMP		1		
2	0677-870-520-1 :28	ｼｰﾄｱｰﾑ(R1)957COMP		1		
3	1394-221-202-0	ﾌﾞｼｭ(12X14X15)		8		
4	0670-870-015-0	ｶﾗｰ(8X12X46)		4		
5	V201-360-806-5	ｺｶﾞﾀﾎﾞﾙﾄ	M8X65	4	7T	
6	V411-260-008-0	ﾐｶﾞｷｻﾞｶﾞﾈ	8	4		
7	3782-131-014-0	ﾛｰﾀｼﾞｸﾘﾝﾌ		4		
8	V362-260-008-0	ｺｶﾞﾀｻﾗﾊﾞﾈﾂｷﾅﾂﾄ	1ｼｭ M8	4		

>符号1、2の注文時は、符号3が必要。

8. ラベル関係1/2

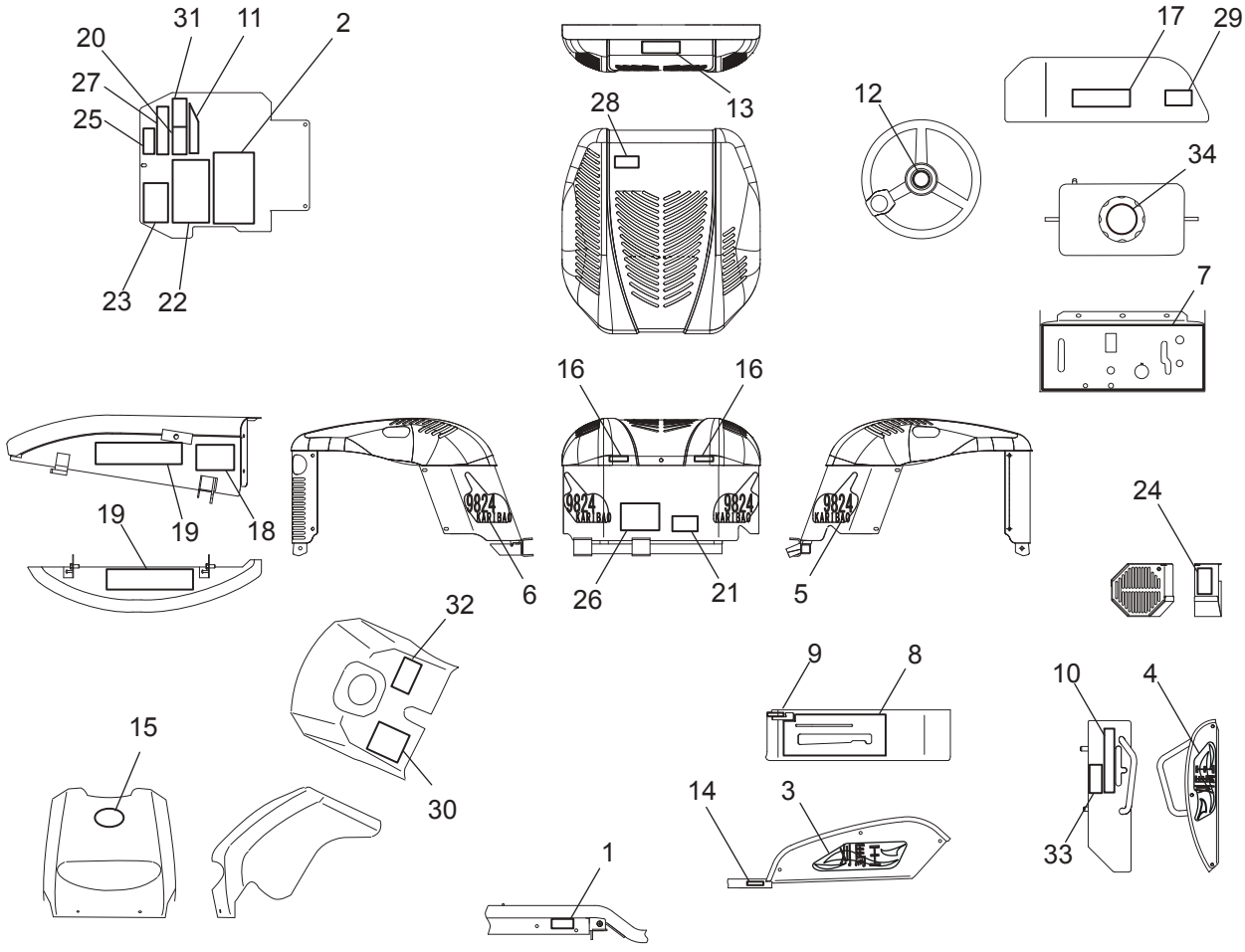

符号	部品コード	部品名称	個数	備　考	小売単価
1	0678-910-011-0	ｷｼｭﾏｰｸ(9824)	1		
2	0678-910-015-0	ﾏｰｸ(ﾒﾝﾃﾅﾝｽ9824)	1		
3	0675-910-037-0	ﾍﾟｯﾄﾏｰｸ(ｶﾘﾊﾞｵｳFC)L	1		
4	0675-910-038-0	ﾍﾟｯﾄﾏｰｸ(ｶﾘﾊﾞｵｳFC)R	1		
5	0678-910-012-0	ﾍﾟｯﾄﾏｰｸ(ﾘﾔ/L)9824	1		
6	0678-910-013-0	ﾍﾟｯﾄﾏｰｸ(ﾘﾔ/R)9824	1		
7	0678-910-014-0	ﾊﾟﾈﾙﾏｰｸ(9824)	1		
8	0677-910-018-0	ｿｳｻﾏｰｸ(ｻｲﾄﾞ/957)	1		
9	0677-910-019-0	ﾏｰｸ(ﾃﾞﾌﾛｯｸ/957)	1		
10	0677-910-021-0	ｿｳｻﾏｰｸ(HST/957)	1		
11	0670-910-028-0	ﾏｰｸ(ｼｰﾄｽﾗｲﾄﾞ)	1		
12	0673-913-032-0	ﾊﾝﾄﾞﾙﾏｰｸ(ATEX)	1		
13	0673-913-027-0	ﾏｰｸ(ｱﾃｯｸｽ/41X120/RR)	1		
14	0672-925-013-0	ｶﾘﾊｾﾝｼﾞｮｳﾏｰｸ	1		
15	0675-910-022-0	ｼﾝﾎﾞﾙﾏｰｸ(ATEX)	1		
16	0671-918-016-0	ﾏｰｸ(ﾎｺﾞｼｰﾙ)	2		
17	0674-913-023-0	ﾗﾍﾞﾙ(ｷｹﾝ/ｶｻｲ)A	1		
18	0670-910-034-0	ﾗﾍﾞﾙ(ｷｹﾝ/ｶﾘﾊ)	1		
19	0670-910-035-0	ﾗﾍﾞﾙ(ｷｹﾝ/ｶﾘﾊｶﾊﾞｰ)	2		
20	0670-910-036-0	ﾗﾍﾞﾙ(ｷｹﾝ/ｻﾞｾｷ)	1		

8. ラベル関係2/2

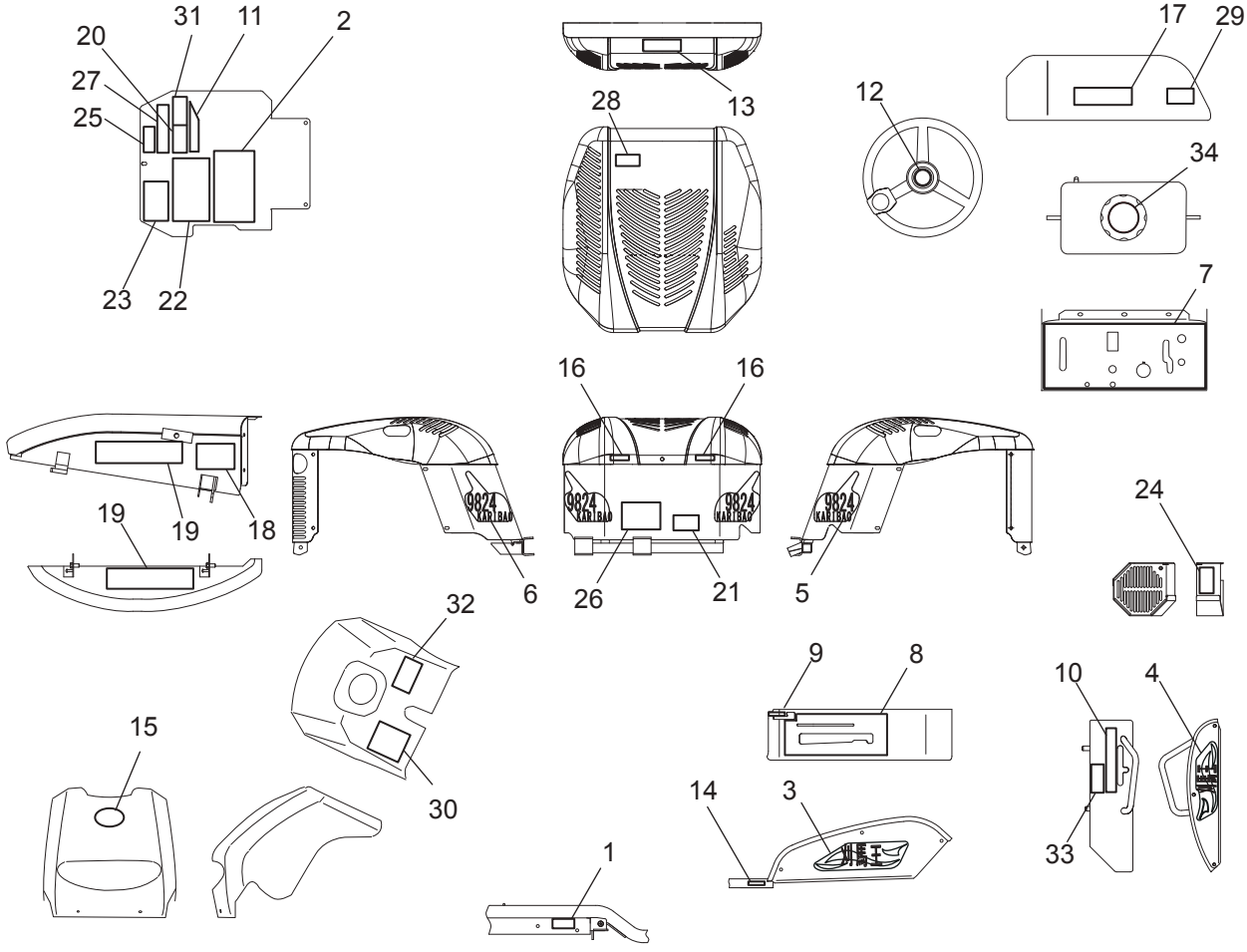

符号	部品コード	部品名称	個数	備　考	小売単価
21	0670-910-038-0	ﾗﾍﾞﾙ(ｹｲｺｸ/Eｶﾊﾞｰ)	1		
22	0674-912-015-0	ﾗﾍﾞﾙ(ﾁｭｳｲ/ﾄﾘｱﾂｶｲ/S)	1		
23	0438-910-025-0	ﾗﾍﾞﾙ(ﾁｭｳｲ/ｼﾞﾖｳｼﾔ)	1		
24	0329-910-033-0	ﾗﾍﾞﾙ(ｹｲｺｸ/ﾌｱﾝ)	1		
25	0453-910-026-0	ﾗﾍﾞﾙ(ｹｲｺｸ/ｶﾊﾞｰ)	1		
26	0453-910-028-1	ﾗﾍﾞﾙ(ｹｲｺｸ/ﾂﾐｵﾛｼ)	1		
27	0612-910-025-0	ﾗﾍﾞﾙ(ｹｲｺｸ/ｶﾘﾊﾞ)	1		
28	1675-905-007-0	ﾗﾍﾞﾙ(ｹｲｺｸ/ﾏﾌﾗ)	1		
29	0329-910-034-0	ﾗﾍﾞﾙ(ｹｲｺｸ/ﾌﾟｰﾘｶｲﾃﾝ)	1		
30	0674-913-018-0	ﾗﾍﾞﾙ(ﾁｭｳｼｬﾌﾞﾚｰｷ)	1		
31	0453-910-021-0	ﾗﾍﾞﾙ(ｷｹﾝ/ﾛｶﾀ)	1		
32	0453-916-011-0	ﾗﾍﾞﾙ(ｷｹﾝ/ｲﾝｶ)ｶﾞｿﾘﾝ	1		
33	0674-912-014-0	ﾗﾍﾞﾙ(ｷｹﾝ/HSTﾚﾊﾞｰ)S	1		
34	0675-910-025-0	ﾏｰｸ(HSTｵｲﾙ)	1		

9. オプション関係（その1） ｼｬﾀｲｶﾊﾞｰN

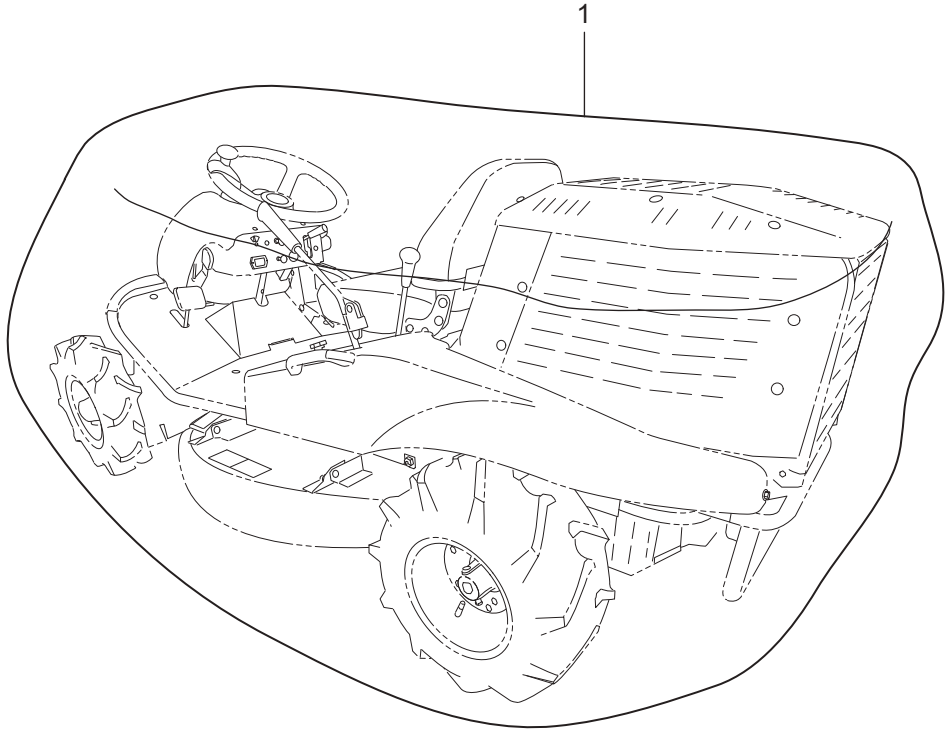

符号	部品コード	部品名称	個数	備　考	小売単価
1	0674-931-200-0	ｼｬﾀｲｶﾊﾞｰ(N)	1	OPT	

9. オプション関係（その2） ｼｬﾀｲｶﾊﾞｰ

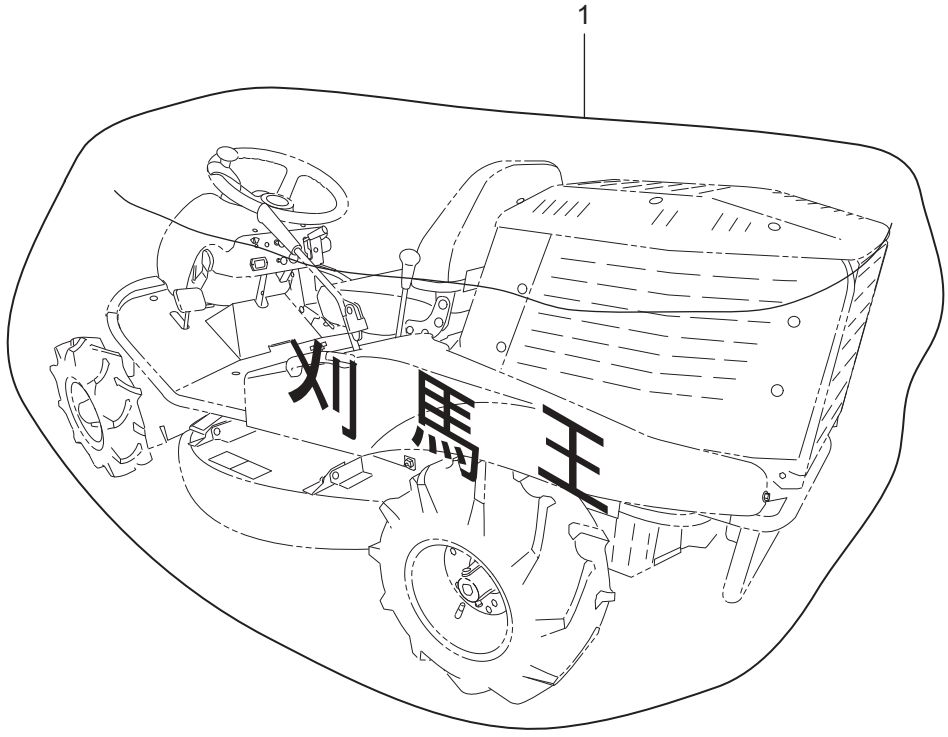

符号	部品コード	部品名称	個数	備　考	小売単価
1	0674-930-200-0	ｼｬﾀｲｶﾊﾞｰ(ｶﾘﾊﾞｵｳ)	1	OPT	

9. オプション関係（その3） ﾅｲﾌ(114A)SET

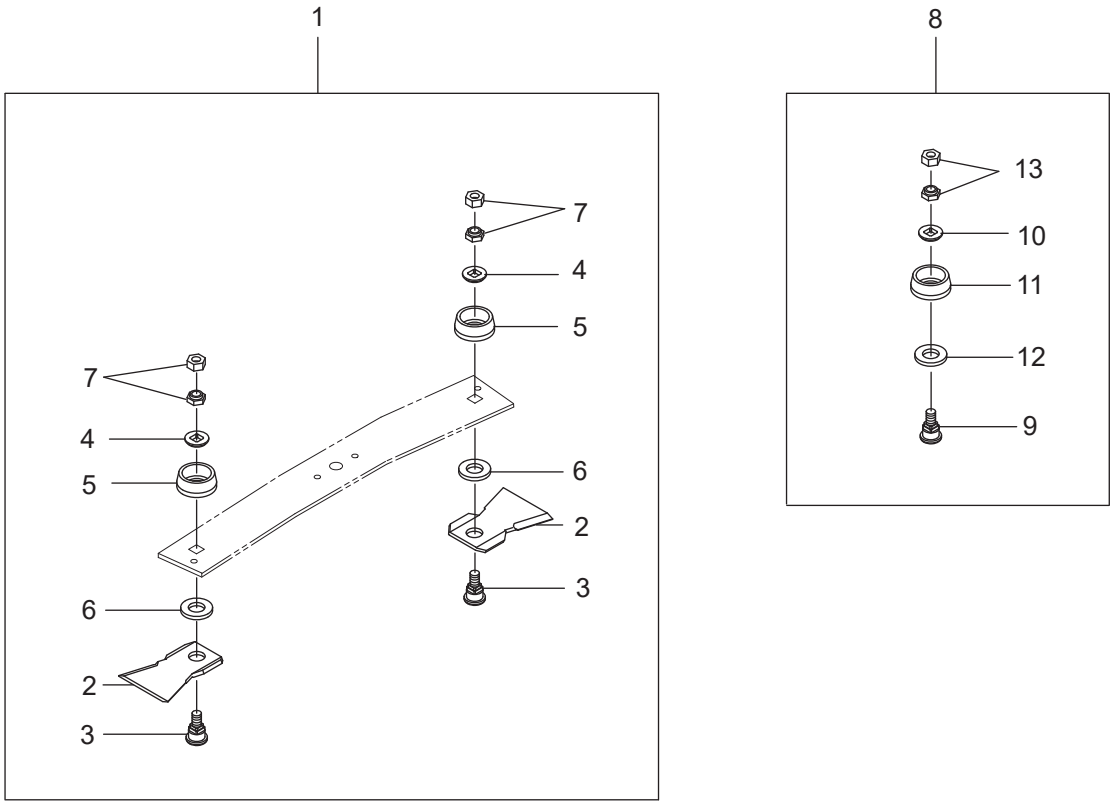

符号	部品コード	部品名称	個数	備　考	小売単価
1	0672-982-200-0	ﾅｲﾌ(114A)SET	1	OPT	
2	0672-731-012-0	ﾅｲﾌ(114A)	2		
3	0672-731-013-0	ﾅｲﾌﾄﾒﾎﾞﾙﾄ(B)	2		
4	0672-731-014-0	ｶﾗｰ(ﾅｲﾌﾄﾒﾎﾞﾙﾄ)	2		
5	0672-731-015-0 :28	ﾅｯﾄｶﾞｰﾄﾞ(B)	2		
6	0672-731-016-0	ｶﾗｰ(25X48X6)	2		
7	0670-730-016-0	ﾊｰﾄﾞﾛｯｸﾅｯﾄ(M14)	2		
8	0672-982-300-0	ﾅｲﾌﾎﾞﾙﾄ(B)SET	2	OPT	
9	0672-731-013-0	ﾅｲﾌﾄﾒﾎﾞﾙﾄ(B)	2		
10	0672-731-014-0	ｶﾗｰ(ﾅｲﾌﾄﾒﾎﾞﾙﾄ)	2		
11	0672-731-015-0 :28	ﾅｯﾄｶﾞｰﾄﾞ(B)	2		
12	0672-731-016-0	ｶﾗｰ(25X48X6)	2		
13	0670-730-016-0	ﾊｰﾄﾞﾛｯｸﾅｯﾄ(M14)	2		

>符号1は、符号2～7を含む。
>符号8は、符号9～13を含む。

9. オプションセット関係(その5) ｱﾜｰﾒｰﾀ

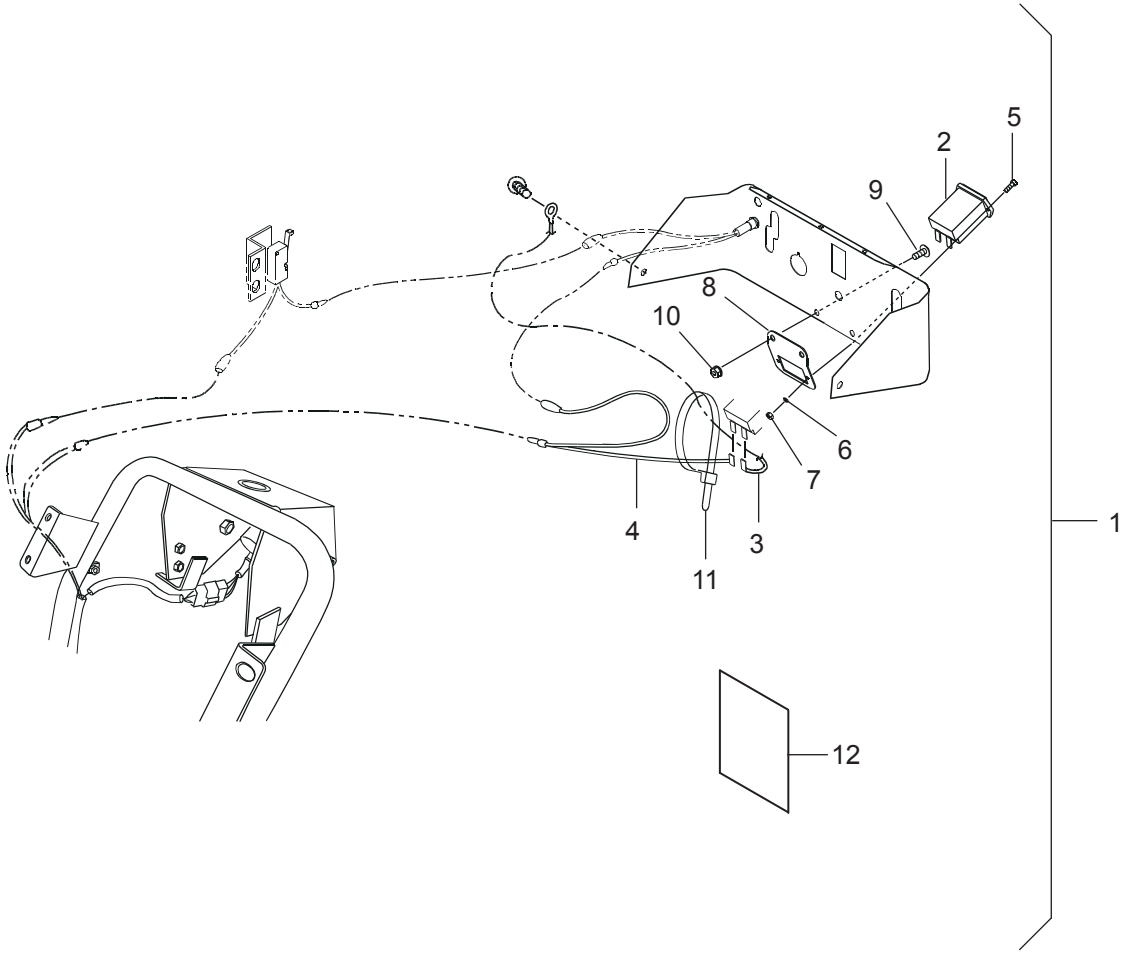

符号	部品コード	部品名称		個数	備　考	小売単価
1	0677-950-200-0	ｱﾜﾒｰﾀSET		1	OPT	
2	0375-436-011-0	ｱﾜｰﾒｰﾀ		1		
3	0670-950-201-0	ｱｰｽｺｰﾄﾞ(ｱﾜﾒｰﾀ)		1		
4	0670-950-202-0	ｱﾜﾒｰﾀｺｰﾄﾞ		1		
5	V111-164-001-2	ﾌﾟﾗｽﾅﾍﾞｺﾈｼﾞ	M4X12	2		
6	V401-160-004-0	S.W	4	2		
7	V300-260-004-0	ﾅｯﾄ	M4	2		
8	0672-950-201-0 :14	ｱﾜﾒｰﾀﾊﾟﾈﾙ(980)		1		
9	0771-441-013-0	ﾄﾗｽｺﾈｼﾞ(M6X14)		2		
10	V360-260-006-0	ｻﾗﾊﾞﾈｯｷﾅｯﾄ	1ｼｭ M6	2		
11	0612-630-011-0	ﾘﾋﾟｰﾄﾀｲ(100)		1		
12	0677-950-201-0	ｱﾜﾒｰﾀﾄﾘｯｹﾖｳﾘｮｳｼｮ		1		

>符号1は、符号2～12を含む。

9. オプションセット関係(その5) ﾅｲﾌ(V)SET

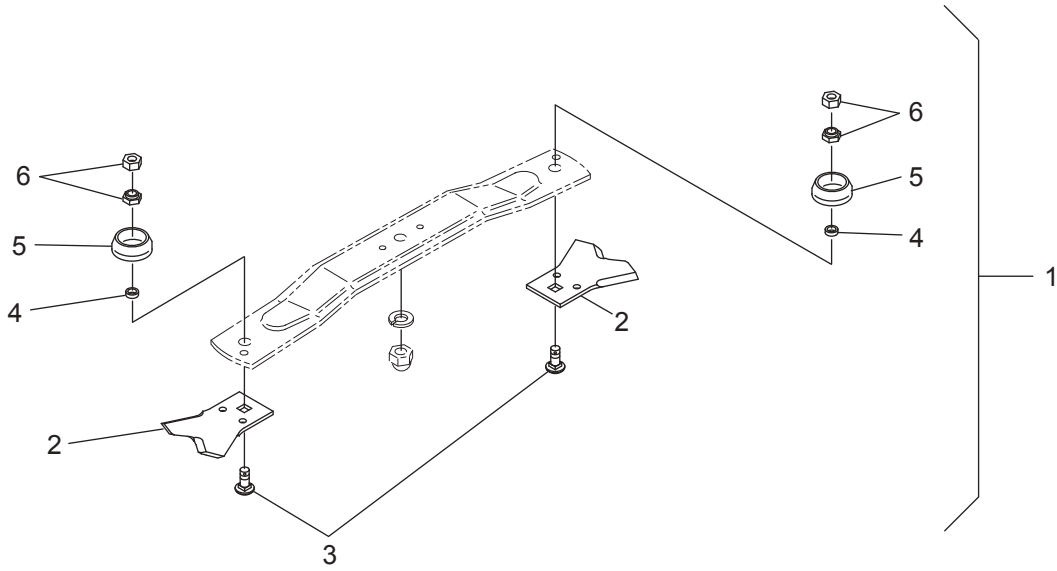

符号	部品コード	部品名称	個数	備　考	小売単価
1	0670-983-200-0	ﾅｲﾌ(V)SET	1		
2	0670-983-011-0	Wｶｯﾄ70ｼﾀﾊSET	1		
3	0670-730-013-0	ﾅｲﾌﾄﾒﾎﾞﾙﾄ	2		
4	0670-730-014-0	ｶﾗｰ(14X21X7)	2		
5	0670-730-015-0	ﾅｯﾄｶﾞｰﾄﾞ	2		
6	0670-730-016-0	ﾊｰﾄﾞﾛｯｸﾅｯﾄ(M14)	2		

>符号1は、符号2～6を含む。

9. REP関係　ﾅｲﾌSET

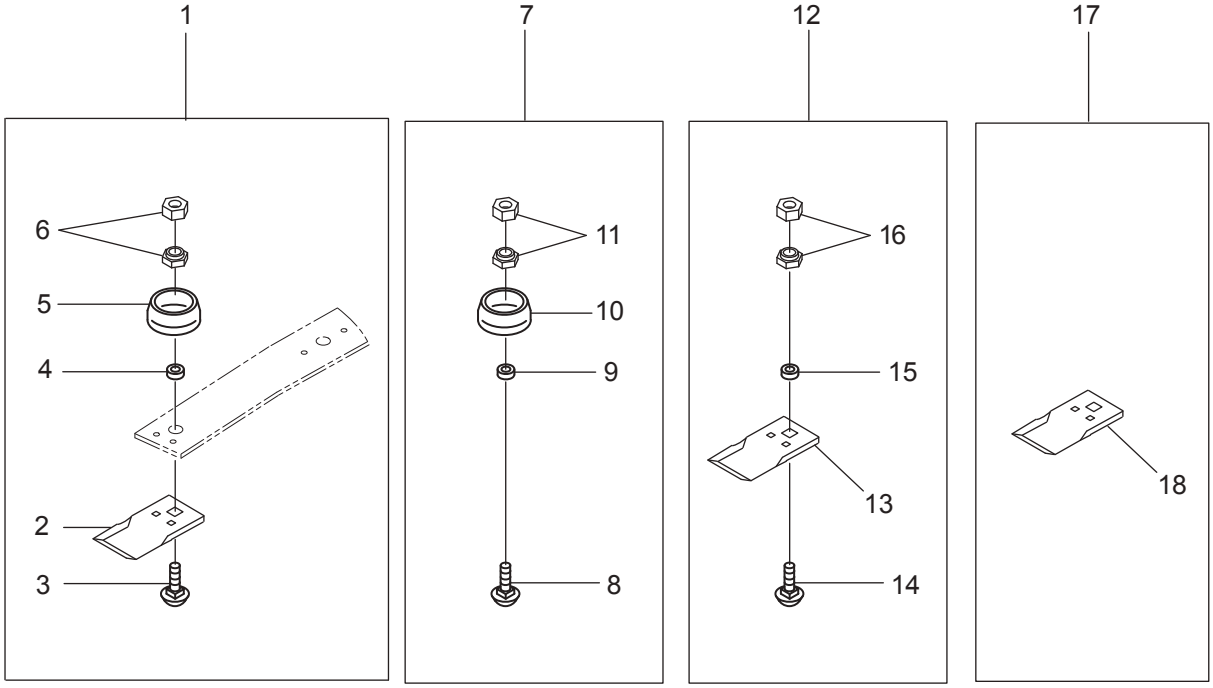

符号	部品コード	部品名称	個数	備　考	小売単価
1	0670-980-200-0	ﾅｲﾌSET	1	REP	
2	0670-730-012-0	ﾅｲﾌ	2		
3	0670-730-013-0	ﾅｲﾌﾄﾒﾎﾞﾙﾄ	2		
4	0670-730-014-0	ｶﾗｰ(14X21X7)	2		
5	0670-730-015-0	ﾅｯﾄｶﾞｰﾄﾞ	2		
6	0670-730-016-0	ﾊｰﾄﾞﾛｯｸﾅｯﾄ(M14)	2		
7	0670-980-300-0	ﾅｲﾌﾎﾞﾙﾄSET	2		
8	0670-730-013-0	ﾅｲﾌﾄﾒﾎﾞﾙﾄ	2		
9	0670-730-014-0	ｶﾗｰ(14X21X7)	2		
10	0670-730-015-0	ﾅｯﾄｶﾞｰﾄﾞ	2		
11	0670-730-016-0	ﾊｰﾄﾞﾛｯｸﾅｯﾄ(M14)	2		
12	0670-980-400-0	ﾅｲﾌ+ﾎﾞﾙﾄSET	1		
13	0670-730-012-0	ﾅｲﾌ	2		
14	0670-730-013-0	ﾅｲﾌﾄﾒﾎﾞﾙﾄ	2		
15	0670-730-014-0	ｶﾗｰ(14X21X7)	2		
16	0670-730-016-0	ﾊｰﾄﾞﾛｯｸﾅｯﾄ(M14)	2		
17	0670-980-500-0	ﾅｲﾌ(50)SET	1	ﾅｲﾌ50ﾏｲのSET	
18	0670-730-012-0	ﾅｲﾌ	50		

>符号1は、符号2～6を含む。
>符号7は、符号8～11を含む。
>符号12は、符号13～16を含む。
>符号17は、符号18を含む。

10. 付帯品関係

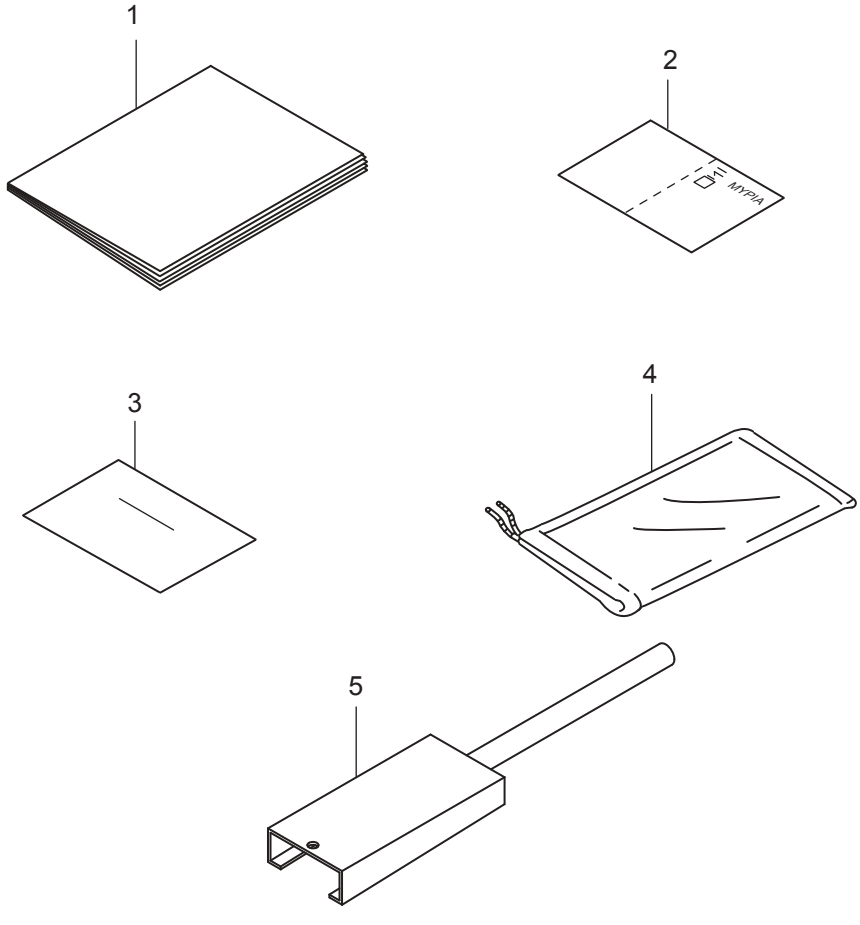

符号	部品コード	部品名称	個数	備　考	小売単価
1	0678-940-011-0	ﾄﾘｱﾂｶｲｾﾂﾒｲｼｮ(9824)	1		
2	0771-960-011-0	ｱｲﾖｳｼﾔｶｰﾄﾞ	1		
3	0772-950-015-3	ﾎｼﾖｳｼｮ(ｶｸﾆﾝﾋﾖｳﾂｷ)	1		
4	P103-931-004-1	ﾊﾞｯｸﾞ(ﾂｰﾙ)	1		
5	0672-989-200-0 :28	ﾂｰﾙ(ﾅｲﾌN)COMP	1		

11. サービス資料(その1)主な消耗部品

符号	部品コード	部品名称		個数	備　考	小売単価
1	0675-730-011-0	ﾅｲﾌｽﾃｰ(R823B)		1	P35	
2	0670-980-200-0	ﾅｲﾌSET		1	P57	
3	0670-980-300-0	ﾅｲﾌﾎﾞﾙﾄSET		1	P57	
4	11013-7046	ﾌｫｰﾑｴﾚﾒﾝﾄ		1	ｶﾜｻｷ部品番号	
5	11013-0752	ﾍﾟｰﾊﾟｰｴﾚﾒﾝﾄ		1	ｶﾜｻｷ部品番号	
6	49065-7007	ｵｲﾙﾌｨﾙﾀ		1	ｶﾜｻｷ部品番号	
7	92070-7004	ｽﾊﾟｰｸﾌﾟﾗｸﾞ	BPR4ES	2	ｶﾜｻｷ部品番号	
8	49019-0014	燃料ﾌｨﾙﾀｰ		1	ｶﾜｻｷ部品番号	
9	0670-710-015-0	Vﾍﾞﾙﾄ(B-76)W800		1	P34	
10	0670-510-012-0	Vﾍﾞﾙﾄ(B-32)W800		1	P22	
11	0453-455-011-2	ﾊﾞｯﾃﾘ34A(G)	34A-19R	1	P19	
12	0670-421-013-0	ﾈﾝﾘｮｳﾎｰｽ(ﾀﾝｸ)A		1	P18	
13	0675-420-011-0	ﾈﾝﾘｮｳﾎｰｽ(6X1830)		1	P18	
14	0674-111-600-0	ﾌﾞﾚｰｷ(81)NASSY		1	P7	
15	0675-321-200-0	ｾﾞﾝﾘﾝN(L)ASSY	4.00-7-4PR	1	P15	
16	0675-321-210-0	ｾﾞﾝﾘﾝN(R)ASSY	4.00-7-4PR	1	P15	
17	0675-341-200-0	ｺｳﾘﾝN(L)ASSY	17X8.00-8-4PR	1	P16	
18	0675-341-210-0	ｺｳﾘﾝN(R)ASSY	17X8.00-8-4PR	1	P16	
19	0675-321-201-0	ﾀｲﾔN(4.00-7-4PR)		2	P15	
20	0675-341-201-0	ﾀｲﾔN(17X8.00-8)		2	P16	
21	0675-321-202-0	ﾁｭｰﾌﾞN(4.00-7)		2	P15	
22	0675-341-202-0	ﾁｭｰﾌﾞN(17X8.00-8)		2	P16	
23	0673-640-011-0	ｹｰﾌﾞﾙ(ｽﾛｯﾄﾙFS/F)		1	P29	
24	0672-651-011-0	ｹｰﾌﾞﾙ(ﾁｮｰｸ/24)		1	P29	
25	0672-621-011-0	ｹｰﾌﾞﾙ(ﾌﾞﾚｰｷ)F		1	P26	
26	0677-670-011-0	ｹｰﾌﾞﾙ(ﾁｪﾝｼﾞ)		1	P31	
27	0674-680-011-0	ｹｰﾌﾞﾙ(ﾃﾞﾌﾛｯｸ)TD		1	P32	
28	0671-760-012-0	ｹｰﾌﾞﾙ(ｸﾗｯﾁ/ｶｯﾀｰ)		1	P41	
29	0670-760-013-0	ｹｰﾌﾞﾙ(ﾌﾞﾚｰｷ/ｶｯﾀｰ)		1	P41	
30	0677-770-013-0	ｹｰﾌﾞﾙ(ﾌﾘｰﾛｯｸ)957		1	P42	
31	0674-956-280-0	ｹｰﾌﾞﾙ(ﾚﾊﾞｰ/ﾌﾞﾚｰｷ)		1	P25	
32	0674-956-290-0	ｹｰﾌﾞﾙ(HST/F/953)		1	P25	
33	0674-956-300-0	ｹｰﾌﾞﾙ(HST/R/953)		1	P25	
34	0677-310-011-0	ﾌﾛﾝﾄｺﾞﾑ(719)		1	P14	
35	0670-310-011-0	ﾌﾛﾝﾄﾀｲﾔｺﾞﾑ		2	P12	
36	0670-310-012-0	ｽｸﾚﾊﾟｰｺﾞﾑ		2	P12	
37	0675-740-016-0	FCｶﾊﾞｰｺﾞﾑ		1	P36	
38	0674-744-011-0	ｻｲﾄﾞｺﾞﾑ955(RR)		1	P37	
39	0677-740-014-0	ﾘﾔｺﾞﾑ		1	P37	

11. サービス資料(その2)ｽﾌﾟﾚｰ塗料

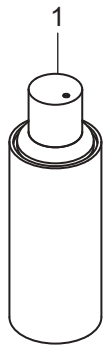

ｽﾌﾟﾚｰ(黒色4号)

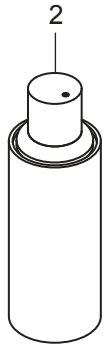

ｽﾌﾟﾚｰ(ﾙｰｼﾞｭﾚｯﾄﾞ)

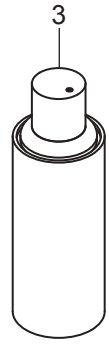

ｽﾌﾟﾚｰ(ﾌﾞﾗｯｸ3分ﾂﾔ有)

符号	部品コード	部品名称	個数	備　考	小売単価
1	1300-977-002-0	ｽﾌﾟﾚｰ(黒色4号)	1	黒色4号	
2	0776-771-011-0	ｽﾌﾟﾚｰ(ﾙｰｼﾞｭﾚｯﾄﾞ)	1	ﾙｰｼﾞｭﾚｯﾄﾞ	
3	1300-977-001-0	ｽﾌﾟﾚｰ(ﾌﾞﾗｯｸ3分ﾂﾔ有)	1	ﾌﾞﾗｯｸ3分ﾂﾔ有	

Ｒ９８２４配線図

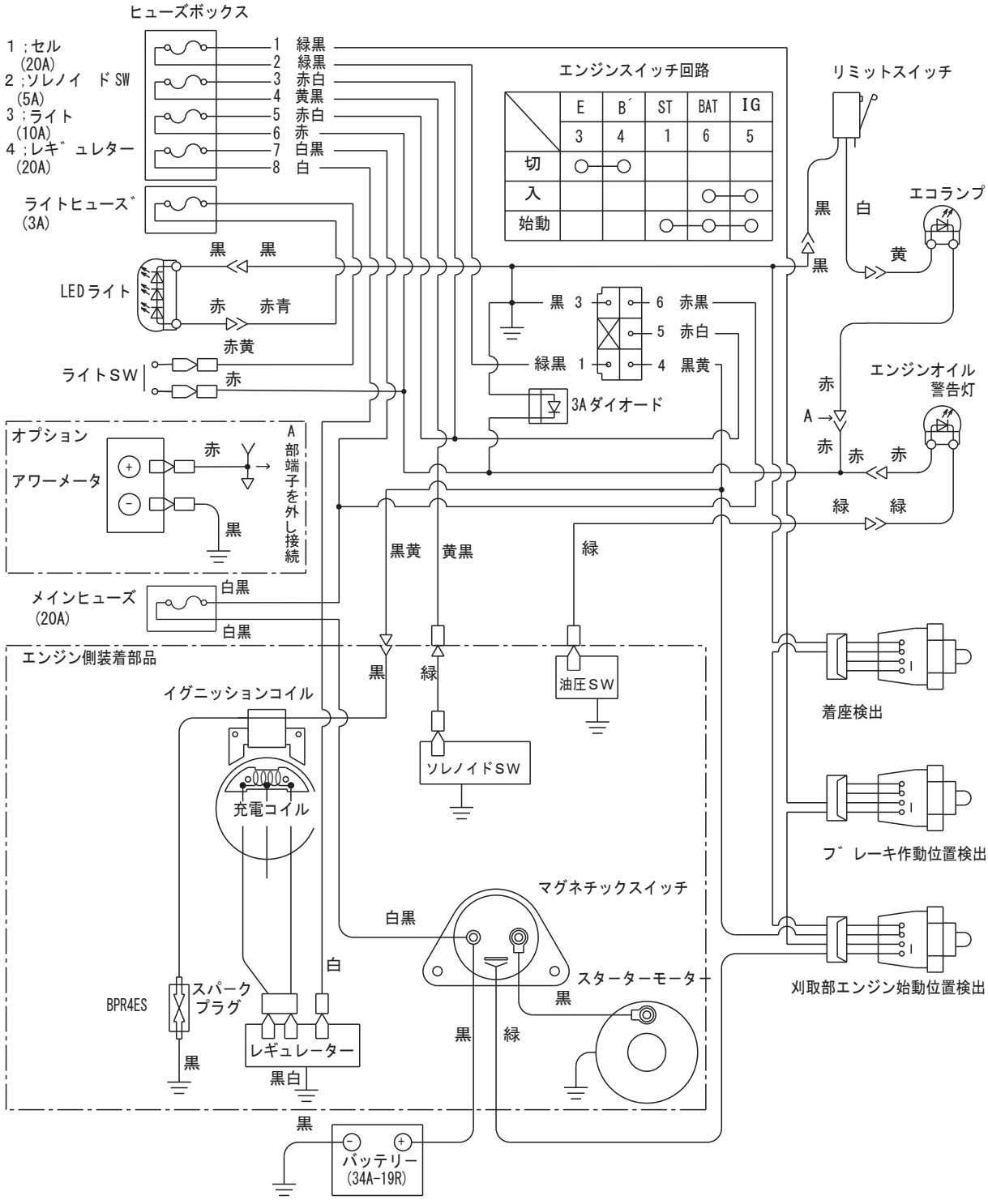
ヒューズボックス
1 ;セル (20A)
2 ;ソレノイド SW (5A)
3 ;ライト (10A)
4 ;レギュレター (20A)
1 緑黒
2 緑黒
3 赤白
4 黄黒
5 赤白
6 赤
7 白黒
8 白
ライトヒューズ (3A)
エンジンスイッチ回路
E B´ ST BAT IG
3 4 1 6 5
切
入
始動
リミットスイッチ
エコランプ
黒 白 黒 黄
LEDライト
黒 黒
赤 赤青
赤黄
ライトSW
赤
黒 3 6 赤黒
5 赤白
緑黒 1 4 黒黄
3Aダイオード
エンジンオイル警告灯
赤 A→ 赤 赤 赤
緑 緑
オプション
アワーメータ
赤
黒
A部端子を外し接続
黒黄 黄黒 緑
メインヒューズ (20A)
白黒
白黒
エンジン側装着部品
イグニッションコイル
充電コイル
黒 緑
ソレノイドSW
油圧SW
着座検出
フ゛レーキ作動位置検出
刈取部エンジン始動位置検出
マグネチックスイッチ
白黒
スターターモータ
黒
BPR4ES
スパークプラグ
白
黒
レギュレーター
黒白
黒 緑
黒
バッテリー (34A-19R)

豊かさを創造し、未来へ挑戦する

株式会社アテックス

本　　社	愛媛県松山市衣山１丁目２－５	〒791-8524
	ＴＥＬ(089)924-7161（代）　ＦＡＸ(089)925-0771	
	ＴＥＬ(089)924-7162（営業直通）	
東北営業所	岩手県花巻市北湯口第２地割１－１４	〒025-0301
	ＴＥＬ(0198)29-6322（代）　ＦＡＸ(0198)29-6323	
関東支店	茨城県猿島郡五霞町元栗橋６６３３	〒306-0313
	ＴＥＬ(0280)84-4231（代）　ＦＡＸ(0280)84-4233	
中部営業所	岐阜県大垣市本今５丁目１２８	〒503-0931
	ＴＥＬ(0584)89-8141（代）　ＦＡＸ(0584)89-8155	
中四国支店	愛媛県松山市衣山１丁目２－５	〒791-8524
	ＴＥＬ(089)924-7162（代）　ＦＡＸ(089)925-0771	
九州営業所	熊本県菊池郡菊陽町大字原水１１５６－１７	〒869-1102
	ＴＥＬ(096)292-3076（代）　ＦＡＸ(096)292-3423	
部品センター	愛媛県松山市馬木町８９９－６	〒799-2655
	ＴＥＬ(089)979-5910（代）　ＦＡＸ(089)979-5950	