クローラ型運搬車

PARTS LIST

XG850DM
XG850M

atex

2019.11

目　　次

見出しNo		ページNo
1.	ギヤーボックス関係(その1)	1
1.	ギヤーボックス関係(その2)	2
1.	ギヤーボックス関係(その3)	3
1.	ギヤーボックス関係(その4)	4
1.	ギヤーボックス関係(その5)	5
1.	ギヤーボックス関係(その6)	6
1.	ギヤーボックス関係(その7)	7
1.	ギヤーボックス関係(その8)	8
1.	ギヤーボックス関係(その9)	9
2.	フレーム関係（その1）	10
2.	フレーム関係（その2）	11
3.	ニダイ関係（その1）(XG850M)	12
3.	ニダイ関係（その2）(XG850DM)	13
3.	ニダイ関係（その3）(XG850DM)	14
4.	マエワク・ヨコワク関係	15
5.	ウシロワク関係(その1)(XG850DM)	16
5.	ウシロワク関係(その2)(XG850M)	17
5.	ウシロワク関係(その3)	18
6.	走行装置関係（その1）	19
6.	走行装置関係（その2）	20
6.	走行装置関係（その3）	21
6.	走行装置関係（その4）	22
7.	エンジン関係（その1）	23
7.	エンジン関係（その2）	24
8.	伝導関係（その1）	25
8.	伝導関係（その2）	26
8.	伝導関係（その3）(XG850DM)	27
8.	伝導関係（その4）(XG850DM)	28
9.	ユアツソウチ関係（その1）(XG850DM)	29
9.	ユアツソウチ関係（その2）(XG850DM)	30
10.	操作・カバー関係(その1)	31
10.	操作・カバー関係(その2)	32
10.	操作・カバー関係(その3)	33
10.	操作・カバー関係(その4)	34
10.	操作・カバー関係(その5)	35
10.	操作・カバー関係(その6)	36
10.	操作・カバー関係(その7)	37
10.	操作・カバー関係(その8)	38
10.	操作・カバー関係(その9)	39
10.	操作・カバー関係(その10)	40
10.	操作・カバー関係(その11)	41
10.	操作・カバー関係(その12)	42

目　　次

見出しNo		ページNo
11.	ACC関係(その1)	43
11.	ACC関係(その2)	44
12.	マーク関係　1/2	45
12.	マーク関係　2/2	46
13.	付帯品関係	47
14.	サービス資料(その1)　主な消耗部品	48
14.	サービス資料(その2)　ｽﾌﾟﾚｰ塗料	49
14.	サービス資料(その3)　配線図	50

◎塗装色コードについて

部品コード下2桁(〇〇〇〇-〇〇〇-〇〇〇-〇〇：□□)は塗装色コードを表しています。

1)：12---ﾀﾞｲﾅﾐｯｸｲｴﾛｰ

2)：28---黒色4号

3)：29---ﾗｲﾄｸﾞﾘｰﾝ

4)：32---耐熱塗料ﾌﾞﾗｯｸ

1. ギヤーボックス関係(その1)

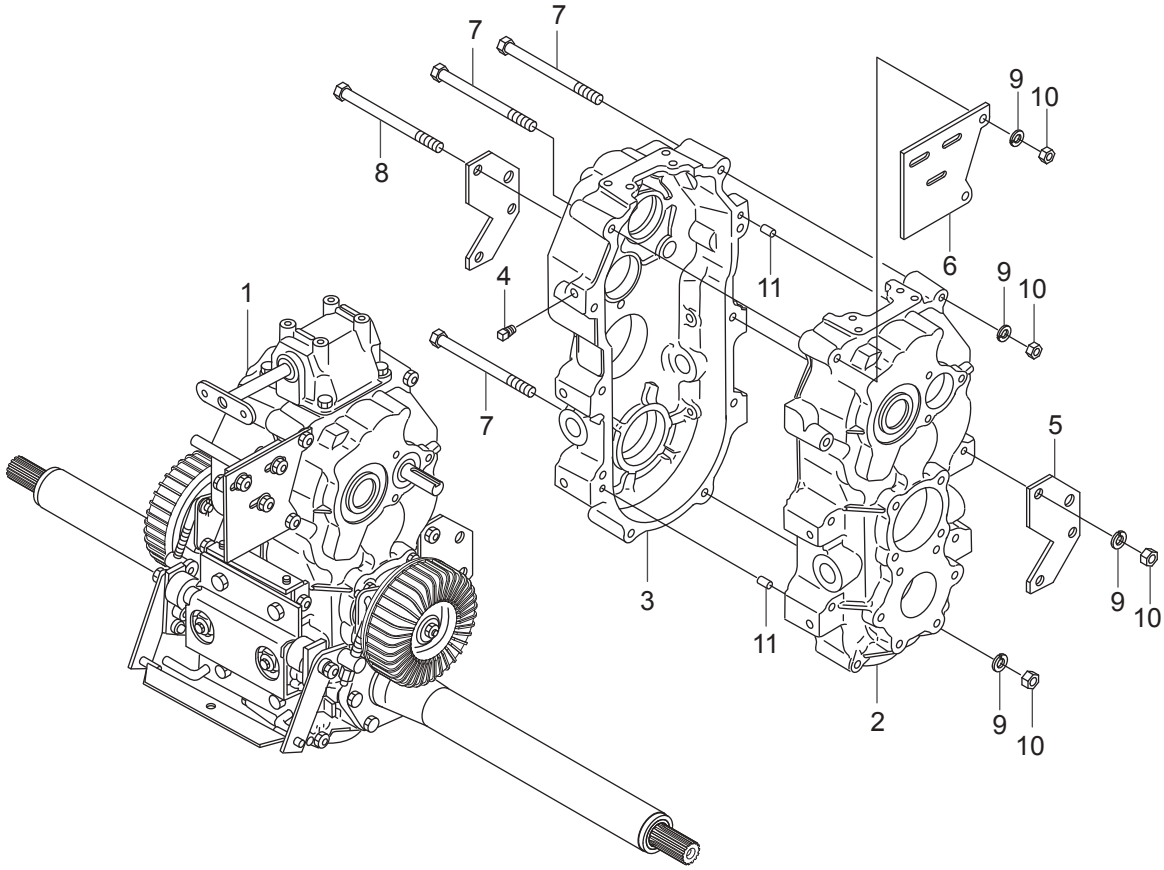

符号	部品コード	部品名称		個数	備　考	小売単価
1	0376-182-200-0	T/M(850M)ASSY		1		
2	0375-110-011-0	G.BOXｹｰｽ(L)		1		
3	0375-110-012-0	G.BOXｹｰｽ(R)		1		
4	V781-100-000-4	ｱﾀﾏﾂｷﾌﾟﾗｸﾞ	PT1/4	2		
5	0375-110-013-0	ﾐﾂｼﾖﾝﾄﾘﾂｹ		2		
6	0375-110-014-2	ﾁｴﾝｼﾞｼﾃﾝﾄﾘﾂｹ		1		
7	V201-261-012-0	ｺｶﾞﾀﾎﾞﾙﾄ	M10X120	8		
8	V201-261-012-5	ｺｶﾞﾀﾎﾞﾙﾄ	M10X125	2		
9	V401-100-010-0	S.W	10	10		
10	V304-260-010-0	ｺｶﾞﾀﾅﾂﾄ	2ｼｭ M10	10		
11	V521-100-801-4	ﾍｲｺｳﾋﾟﾝ(B)	8X14	2		

>符号1は、(その1)符号2～(その8)を含む。

1. ギヤーボックス関係(その2)

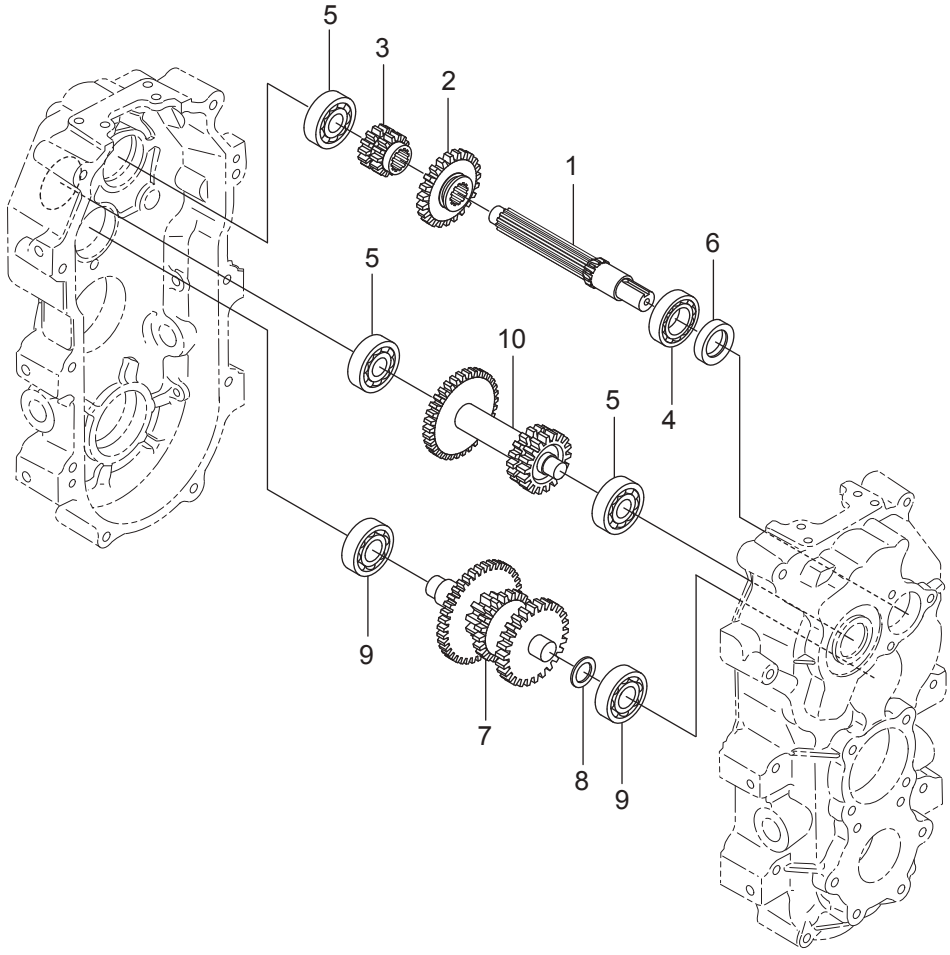

符号	部品コード	部品名称		個数	備　考	小売単価
1	0375-110-015-1	ﾆｭｳﾘｮｸｼｬﾌﾄ		1		
2	0375-110-016-0	ﾁｪﾝｼﾞｷﾞｬ23		1		
3	0376-181-011-0	ﾁｪﾝｼﾞｷﾞｬ14-14HP		1		
4	V600-110-600-5	R.B.B	6005	1		
5	V600-110-630-3	R.B.B	6303	1		
6	V744-125-400-8	ｵｲﾙｼｰﾙ	TC25408	1		
7	0376-181-240-1	ｶｳﾝﾀｼｬﾌﾄ(LD)COMP		1		
8	0423-101-008-0	ﾌｱｰｽﾄｼﾞｸﾜｯｼｬ		1		
9	V600-110-620-4	R.B.B	6204	2		
10	0376-181-260-1	ﾊﾞｯｸｼｬﾌﾄ(LD)COMP		1		

1. ギヤーボックス関係(その3)

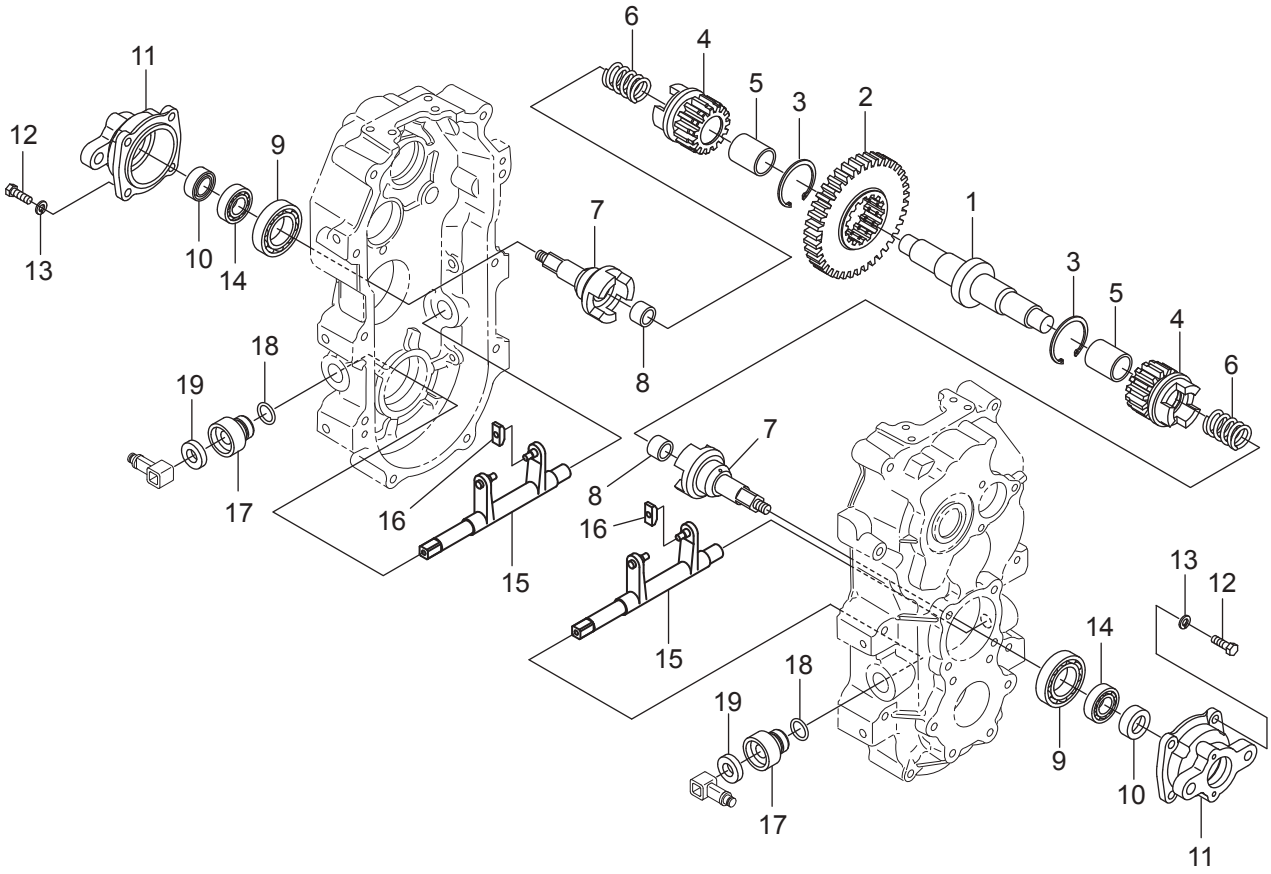

符号	部品コード	部品名称		個数	備　考	小売単価
1	0375-110-018-0	ｾﾝﾀｼｬﾌﾄ		1		
2	0375-110-019-0	ｾﾝﾀｷﾞﾔ		1		
3	V705-140-052-0	Cｶﾞﾀﾄﾒﾜ(ｱﾅ)	52	2		
4	0375-110-021-0	ｸﾗｯﾁｷﾞﾔ		2		
5	0375-110-022-0	ﾌﾞｯｼｭ(3040)		2		
6	0375-110-023-0	ｻｲﾄﾞｸﾗｯﾁSP		2		
7	0375-110-024-3	ｸﾗｯﾁﾒﾀﾙ(ｶｸ16)		2		
8	0375-110-025-0	ﾌﾞｯｼｭ(2015)		2		
9	V600-110-600-7	R.B.B	6007	2		
10	V744-120-350-8	ｵｲﾙｼｰﾙ	TC20358	2		
11	0375-110-026-1	ﾌﾞﾚｰｷﾒﾀﾙ		2		
12	0311-110-011-0	ﾛｯｸｺﾞﾀﾎﾞﾙﾄ8X1X25		8		
13	V401-160-008-0	S.W	8	8		
14	V600-110-600-4	R.B.B	6004	2		
15	0375-110-220-0	ｿｳｺｳｼﾌﾀCOMP		2		
16	1340-229-002-0	ｻｲﾄﾞｸﾗｯﾁｼﾌﾀ		4		
17	0375-110-027-0	ｿｳｺｳｼﾌﾀﾒﾀﾙ		2		
18	V720-101-902-1	Oﾘﾝｸﾞ	P21	2		
19	V744-115-300-7	ｵｲﾙｼｰﾙ	TC15307	2		

1. ギヤーボックス関係(その4)

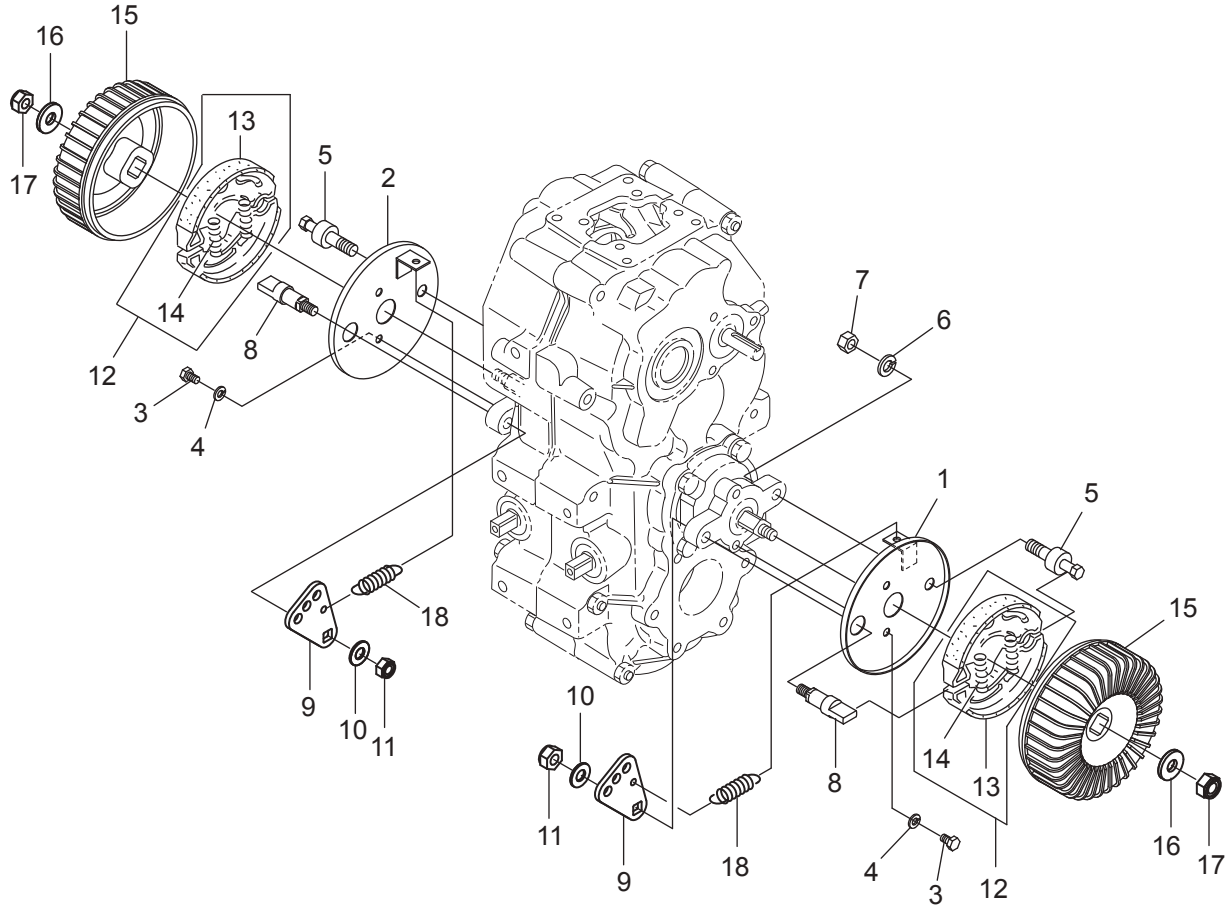

符号	部品コード	部品名称		個数	備　考	小売単価
1	0380-110-200-1	ﾌﾞﾚｰｷﾘﾔｶﾊﾞｰ(L)COMP		1		
2	0380-110-210-1	ﾌﾞﾚｰｷﾘﾔｶﾊﾞｰ(R)COMP		1		
3	0313-110-016-0	ｼｰﾙﾎﾞﾙﾄ6X10		4		
4	V401-160-006-0	S.W	6	4		
5	0375-110-029-0	ｱﾝｶｰﾋﾟﾝ(30)		2		
6	V401-160-010-0	S.W	10	2		
7	V333-260-010-0	ｺｶﾞﾀﾅﾂﾄ(ﾎｿﾒ)	M10X1.25	2		
8	0375-110-046-1	ﾌﾞﾚｰｷｶﾑ(650)		2		
9	0375-110-045-1	ﾌﾞﾚｰｷｱｰﾑ(650)		2		
10	V411-260-008-0	ﾐｶﾞｷｻﾞｶﾞﾈ	8	2		
11	0660-520-012-0	Uﾅﾂﾄ(M8)		2		
12	0460-101-300-0	ﾌﾞﾚｰｷｼｭｰ(110)SET		2		
13	0460-101-200-0	ﾌﾞﾚｰｷｼｭｰCOMP		4		
14	0460-101-004-0	ｼｭｰｽﾌﾟﾘﾝｸﾞ		4		
15	0375-110-047-0	ﾌﾞﾚｰｷﾄﾞﾗﾑ(ｶｸ16)		2		
16	3780-121-002-0	ﾃﾝｼｮﾝｻﾞｶﾞﾈ		2		
17	0412-204-004-0	Uﾅﾂﾄ(M10)		2		
18	8935-004-048-0	ｶﾊﾞｰSP		2		

>符号12は、符号13、14を含む。

1. ギヤーボックス関係(その5)

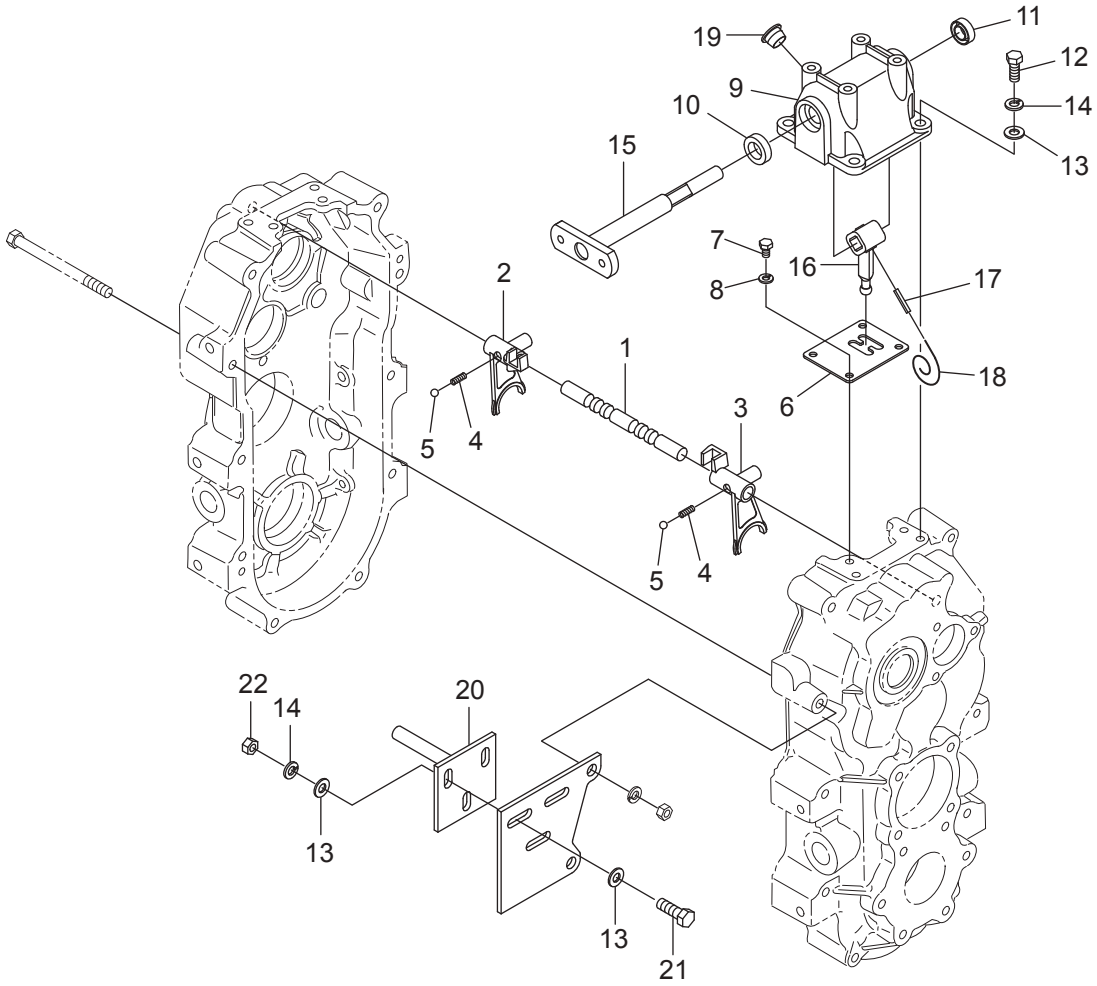

符号	部品コード	部品名称		個数	備　考	小売単価
1	0375-110-033-0	ﾁｪﾝｼﾞｼﾌﾄﾛｯﾄﾞ		1		
2	0375-110-034-0	ﾁｪﾝｼﾞｼﾌﾀ(A)		1		
3	0375-110-035-0	ﾁｪﾝｼﾞｼﾌﾀ(B)		1		
4	0439-110-021-1	ｼﾌﾀｽﾌﾟﾘﾝｸﾞ		2		
5	V680-200-001-0	ｽﾁｰﾙﾎﾞｰﾙ	5/16	2		
6	0375-110-036-0	ｼﾌﾀｶﾞｲﾄﾞ		1		
7	V200-260-601-2	ﾎﾞﾙﾄ	M6X12	4		
8	V401-160-006-0	S.W	6	4		
9	0375-110-037-0	ｼﾌﾄｹｰｽ		1		
10	V744-116-260-7	ｵｲﾙｼｰﾙ	TC16267	1		
11	V744-112-220-7	ｵｲﾙｼｰﾙ	TC12227	1		
12	1122-221-013-0	ｼｰﾙﾎﾞﾙﾄ8X20		4		
13	V411-260-008-0	ﾐｶﾞｷｻﾞｶﾞﾈ	8	10		
14	V401-100-008-0	S.W	8	7		
15	0375-110-230-2	ﾁｪﾝｼﾞﾛｯﾄﾞCOMP		1		
16	0375-110-038-0	ｼﾌﾄｱｰﾑ		1		
17	V580-140-402-2	ｽﾌﾟﾘﾝｸﾞﾋﾟﾝ(W)	4X22	1		
18	3536-111-008-0	ﾇｹﾄﾞﾒﾊﾘｶﾞﾈ		1		
19	3051-102-011-0	ﾁｭｳﾕｾﾝ(16)		1		
20	0375-115-200-0 :28	ﾁｪﾝｼﾞｼﾃﾝCOMP		1		
21	V201-260-802-5	ｺｶﾞﾀﾎﾞﾙﾄ	M8X25	3		
22	V300-260-008-0	ﾅｯﾄ	M8	3		

1. ギヤーボックス関係(その6)

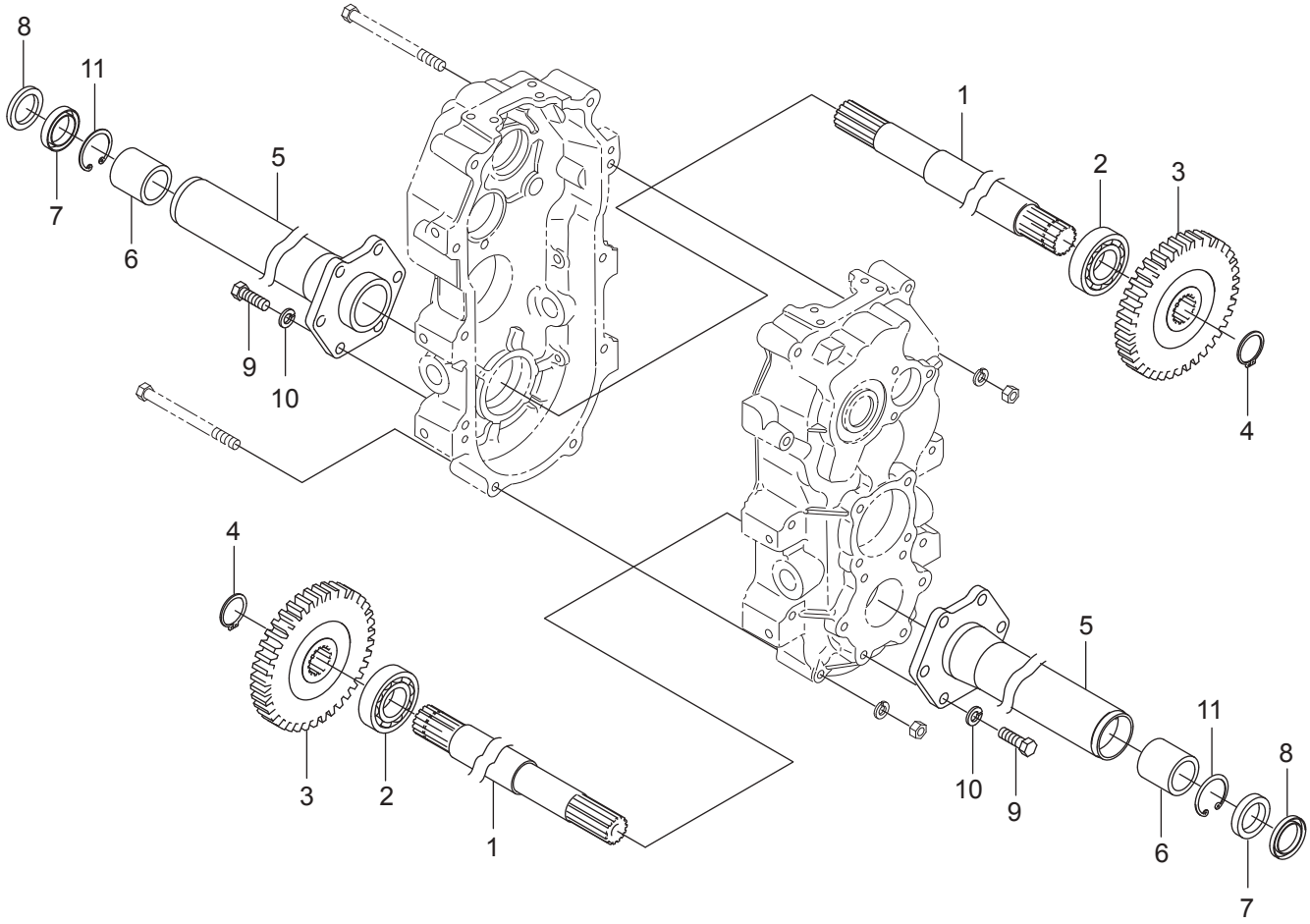

符号	部品コード	部品名称		個数	備　考	小売単価
1	0375-110-039-3	ﾎｲﾙｼﾔﾌﾄHP		2		
2	V600-110-620-6	R.B.B	6206	2		
3	0375-110-041-1	ﾎｲﾙｷﾞﾔHP		2		
4	V704-140-030-0	Cｶﾞﾀﾄﾒﾜ(ｼﾞｸ)	30	2		
5	0375-110-240-1	ﾎｲﾙﾊﾟｲﾌﾟCOMP		2		
6	3101-101-302-0	ﾌﾞｼｭ(30X40X40)		2		
7	V744-130-420-8	ｵｲﾙｼｰﾙ	TC30428	2		
8	V742-130-420-5	ｵｲﾙｼｰﾙ	VC30425	2		
9	0375-110-042-0	ｼｰﾙｺｶﾞﾀﾎﾞﾙﾄ10X30		12		
10	V401-160-010-0	S.W	10	12		
11	V705-140-042-0	Cｶﾞﾀﾄﾒﾜ(ｱﾅ)	42	2		

1. ギヤーボックス関係(その7)

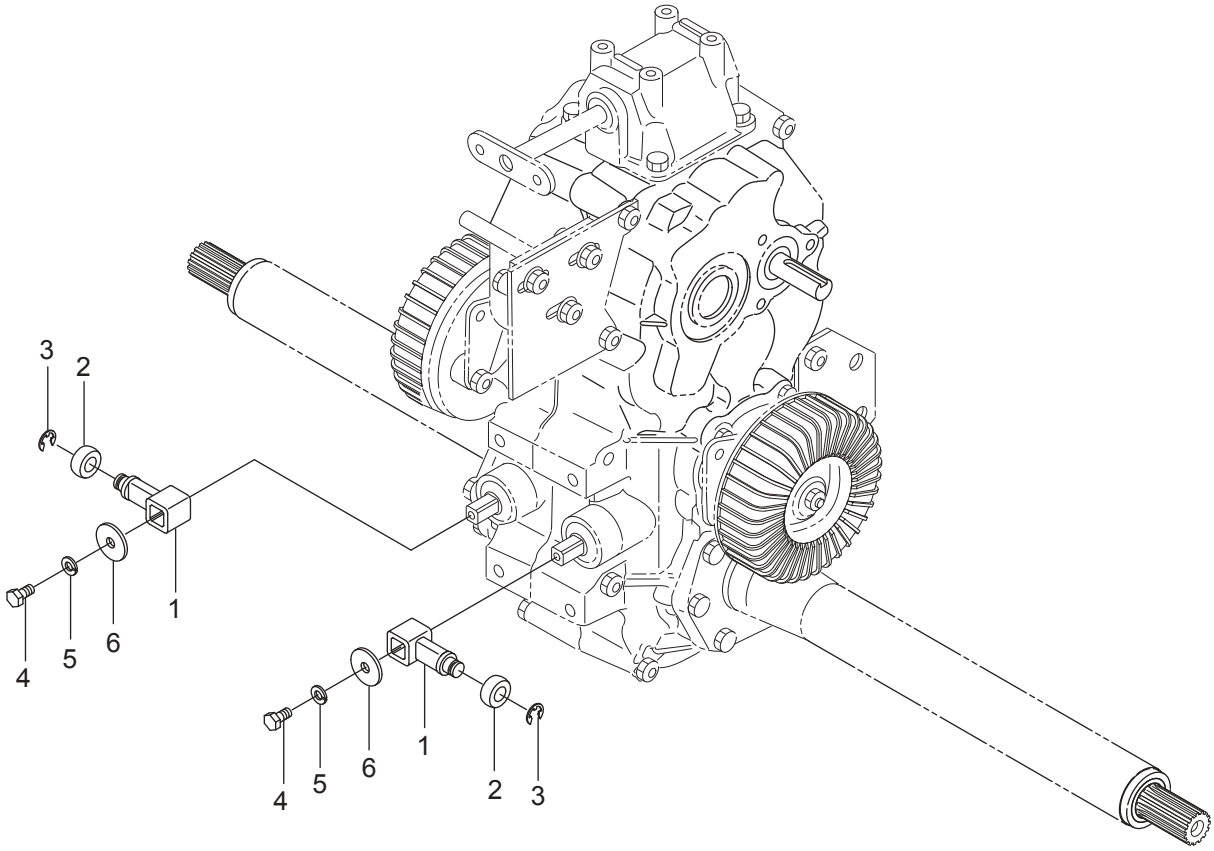

符号	部品コード	部品名称		個数	備　考	小売単価
1	0375-111-011-0	ｼﾌﾀﾚﾊﾞｰ		2		
2	0375-111-012-0	ｼﾌﾀﾛｰﾗ		2		
3	V710-140-007-0	Eｶﾞﾀﾄﾒﾜ	7	2		
4	V200-460-601-2	ﾎﾞﾙﾄ	M6X12	2	9T	
5	V401-160-006-0	S.W	6	2		
6	3731-551-014-0	ﾘﾝﾌ		2		

1. ギヤーボックス関係(その8)

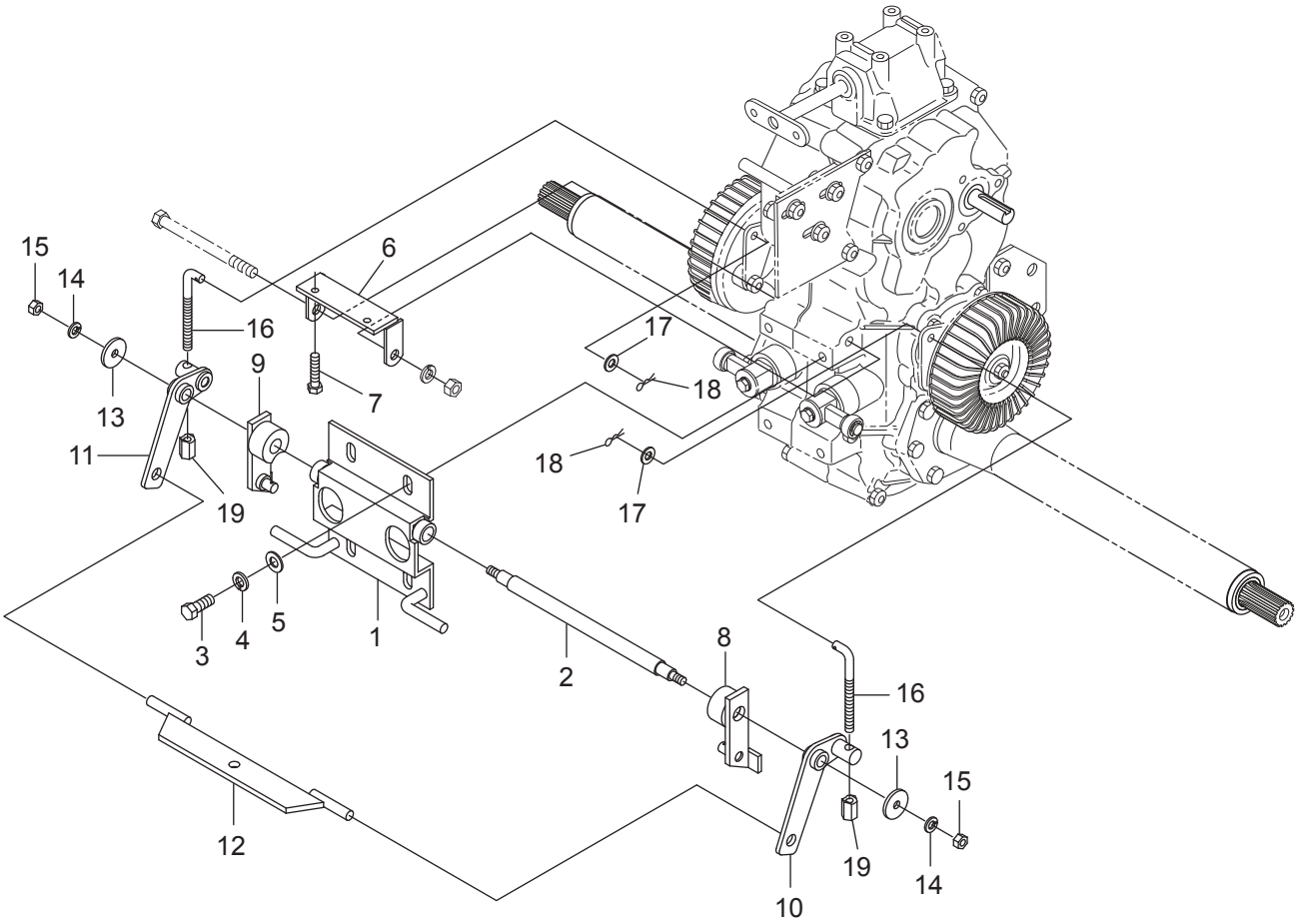

符号	部品コード	部品名称		個数	備　考	小売単価
1	0375-111-200-1 :28	ﾎﾞｯｸｽｿｳｻｽﾃｰCOMP		1		
2	0375-111-203-1	ｻｲﾄﾞｶﾑｼﾞｸ		1		
3	V201-461-002-5	ｺｶﾞﾀﾎﾞﾙﾄ	M10X25	4	9T	
4	V401-160-010-0	S.W	10	4		
5	V411-260-010-0	ﾐｶﾞｷｻﾞｶﾞﾈ	10	4		
6	0375-111-260-0 :28	ｱｼﾞﾔｽﾄｽﾃｰCOMP		1		
7	V201-260-803-5	ｺｶﾞﾀﾎﾞﾙﾄ	M8X35	2		
8	0375-111-210-0	ｻｲﾄﾞｶﾑ(L)COMP		1		
9	0375-111-220-0	ｻｲﾄﾞｶﾑ(R)COMP		1		
10	0375-111-230-0	ﾌﾞﾚｰｷｻﾄﾞｳ(L)COMP		1		
11	0375-111-240-0	ﾌﾞﾚｰｷｻﾄﾞｳ(R)COMP		1		
12	0376-111-200-0	ﾌﾞﾚｰｷｺﾈｸﾀCOMP		1		
13	3782-131-014-0	ﾛｰﾀｼﾞｸﾘﾝﾌ		2		
14	V401-160-008-0	S.W	8	2		
15	V300-260-008-0	ﾅｯﾄ	M8	2		
16	0375-111-013-0	ﾌﾞﾚｰｷﾛｯﾄﾞ		2		
17	V411-260-008-0	ﾐｶﾞｷｻﾞｶﾞﾈ	8	2		
18	8935-009-013-0	ﾜｲﾔﾌﾂｸﾖｳﾍｱｰﾋﾟﾝ		2		
19	0375-111-014-0	ﾌﾞﾚｰｷﾛｯﾄﾞﾅｯﾄ		2		

1. ギヤーボックス関係(その9)

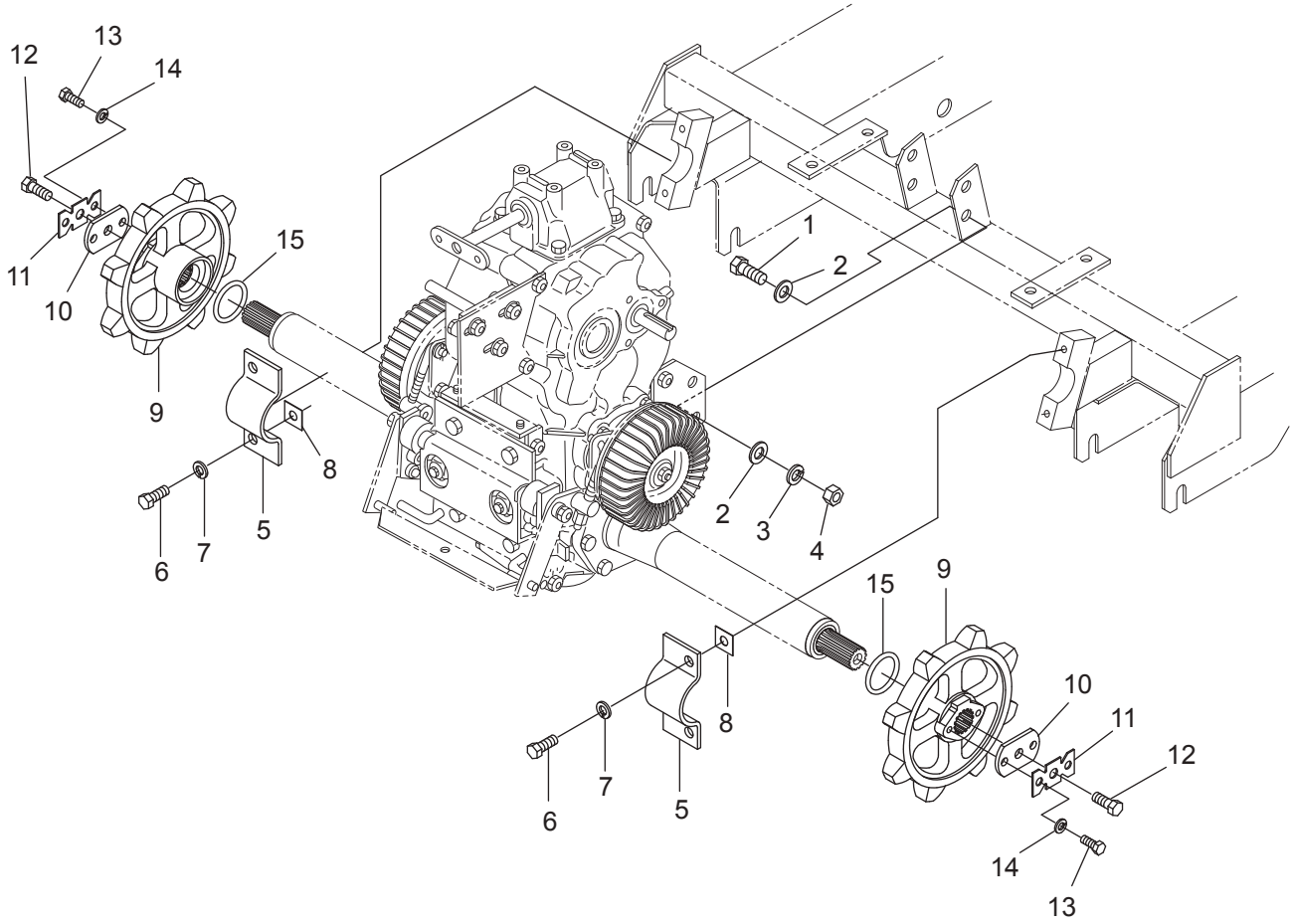

符号	部品コード	部品名称		個数	備　考	小売単価
1	V201-261-203-0	ｺｶﾞﾀﾎﾞﾙﾄ	M12X30	4		
2	V411-260-012-0	ﾐｶﾞｷｻﾞｶﾞﾈ	12	8		
3	V401-160-012-0	S.W	12	4		
4	V300-260-012-0	ﾅｯﾄ	M12	4		
5	3101-151-404-0 :28	ﾎｲﾙﾊﾟｲﾌﾟﾄﾒｶﾞﾈ	50X4.5	2		
6	V201-461-002-5	ｺｶﾞﾀﾎﾞﾙﾄ	M10X25	4	9T	
7	V401-160-010-0	S.W	10	4		
8	0375-115-013-0 :28	ｽﾍﾟｰｻ(25X25)		4		
9	0375-120-011-2 :28	ﾎｲﾙｽﾌﾟﾛｹｯﾄ		2		
10	0375-120-012-0	ｽﾌﾟﾛｹｯﾄﾄﾒｶﾞﾈ(10)		2		
11	0374-120-011-0	ﾛｯｸｻﾞｶﾞﾈ		2		
12	0375-121-011-0	ﾎﾞﾙﾄ(M10X25-11T)		2		
13	V201-460-802-0	ｺｶﾞﾀﾎﾞﾙﾄ	M8X20	4	9T	
14	V401-160-008-0	S.W	8	4		
15	V720-103-504-1	Oﾘﾝｸﾞ	P41	2		

2. フレーム関係（その1）

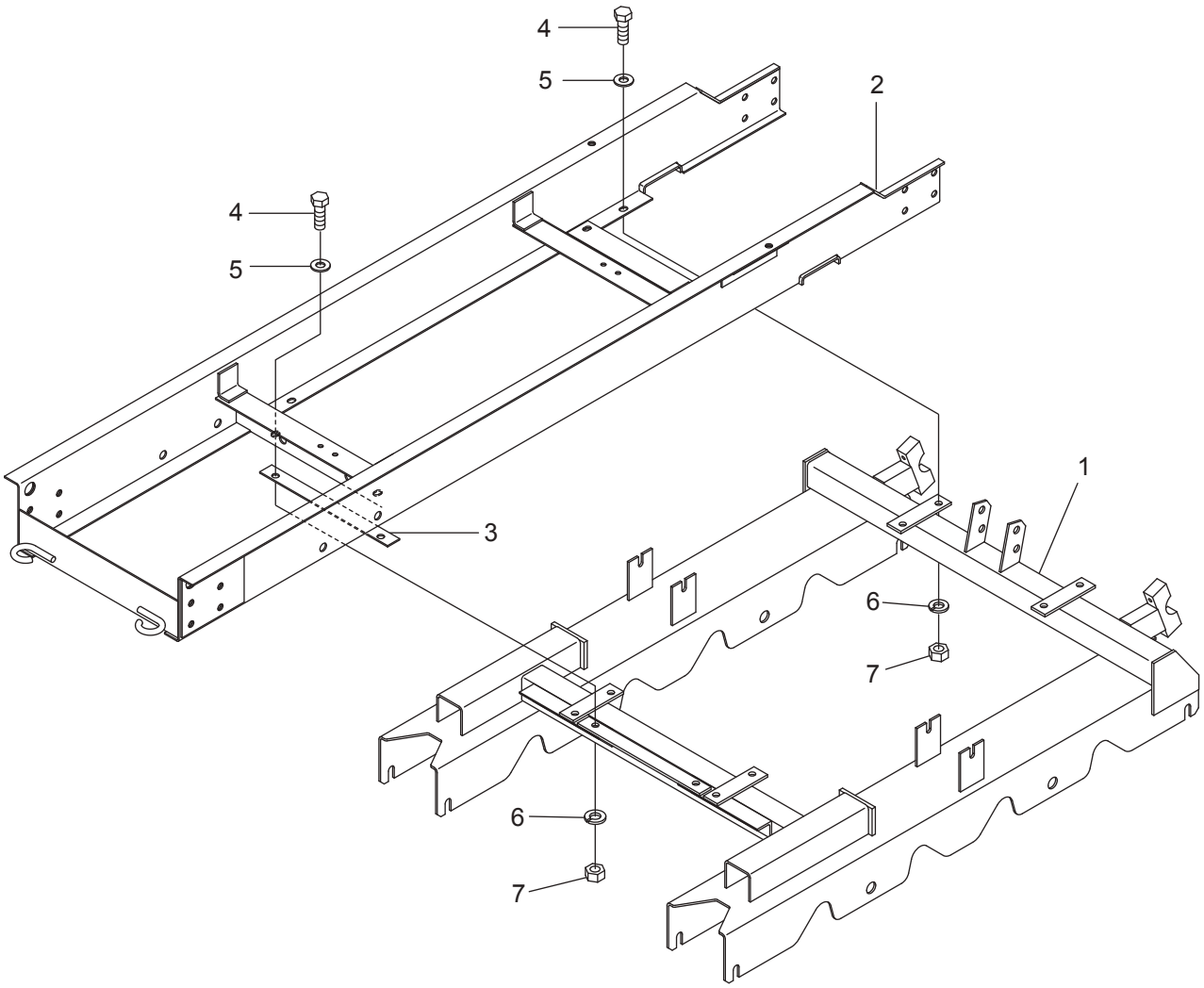

符号	部品コード	部品名称		個数	備　考	小売単価
1	0376-212-200-1 : 28	ﾄﾗｯｸﾌﾚｰﾑ(XG850)COMP		1		
2	0375-220-200-2 : 28	ｼﾔｼCOMP		1		
3	0375-220-011-0	ｼﾔｼﾄﾘﾂｹｽﾍﾟｰｻ		1		
4	V201-261-203-0	ｺｶﾞﾀﾎﾞﾙﾄ	M12X30	10		
5	V411-260-012-0	ﾐｶﾞｷｻﾞｶﾞﾈ	12	10		
6	V401-160-012-0	S.W	12	10		
7	V300-260-012-0	ﾅﾂﾄ	M12	10		

2. フレーム関係（その2）

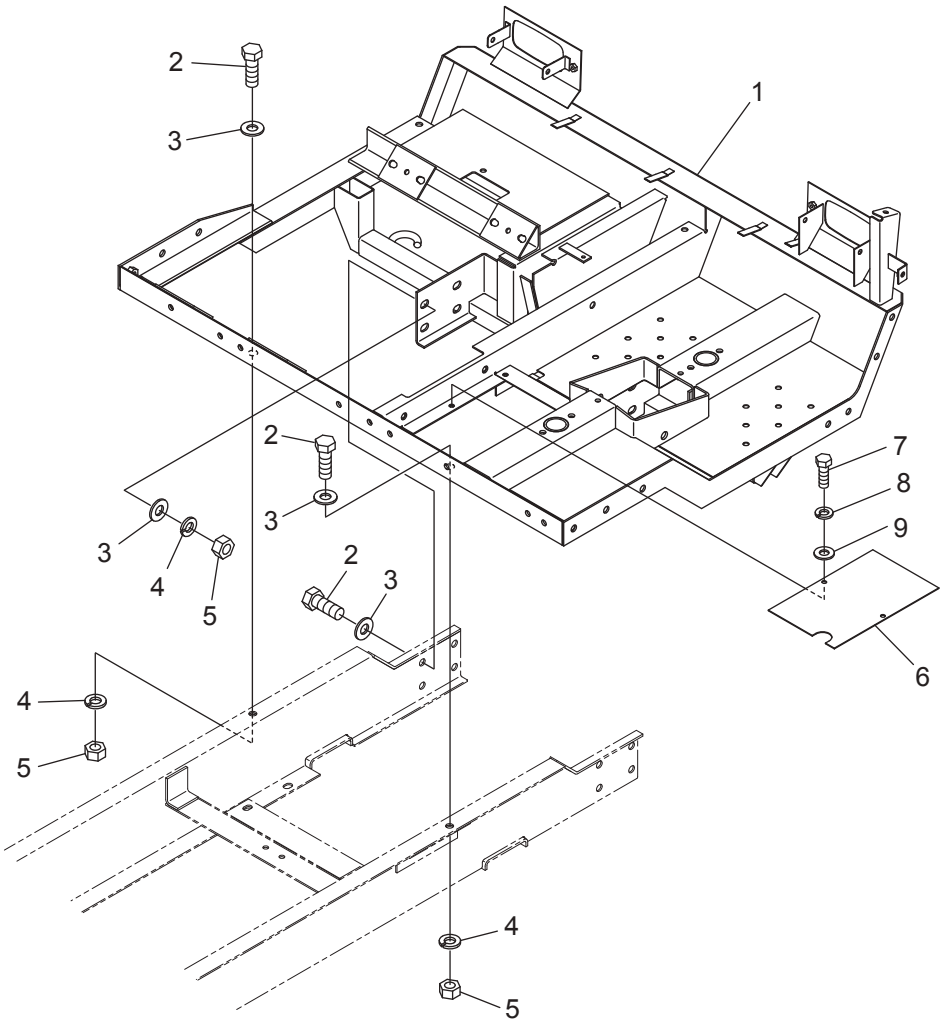

符号	部品コード	部品名称		個数	備　考	小売単価
1	0376-234-300-1 : 28	ﾌﾛﾝﾄﾌﾚｰﾑ(LDH)COMP		1		
2	V201-261-203-0	ｺｶﾞﾀﾎﾞﾙﾄ	M12X30	10		
3	V411-260-012-0	ﾐｶﾞｷｻﾞｶﾞﾈ	12	18		
4	V401-160-012-0	S.W	12	10		
5	V300-260-012-0	ﾅｯﾄ	M12	10		
6	0376-234-011-0 : 28	ｽﾃｯﾌﾟｶﾊﾞｰ1200		1		
7	V200-460-601-6	ﾎﾞﾙﾄ	M6X16	2	9T	
8	V401-160-006-0	S.W	6	2		
9	3789-151-006-0	ﾎｼﾞﾖﾘﾝﾌ		2		

3. ニダイ関係(その1)(XG850M)

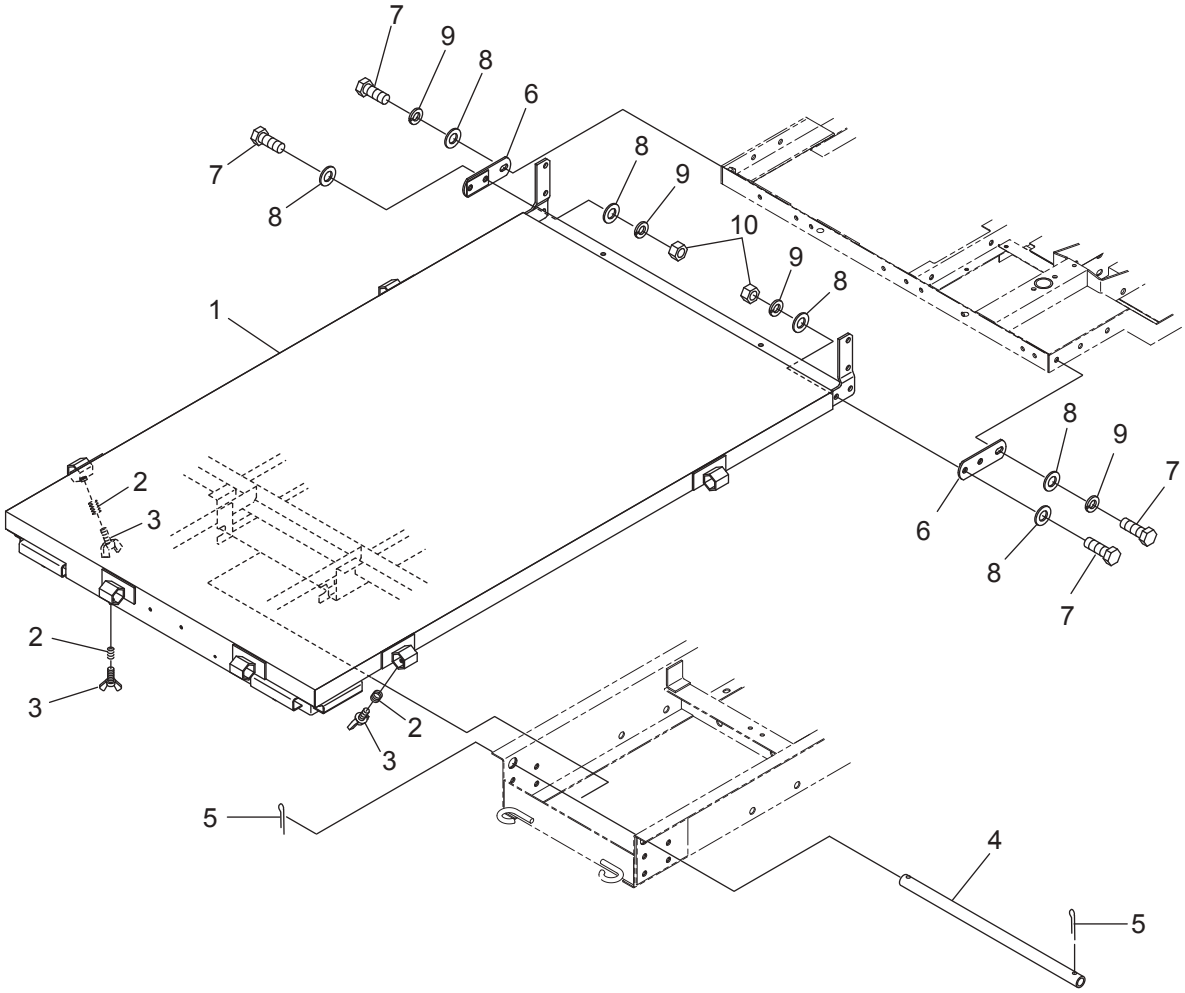

符号	部品コード	部品名称		個数	備　考	小売単価
1	0376-256-300-0 :29	ﾆﾀﾞｲ(850M)COMP		1		
2	8935-001-064-0	ｸﾗﾝｸﾋﾟﾝSP		3		
3	V271-160-802-0	ﾁｮｳﾎﾞﾙﾄ	2ｼｭ M8X20	3		
4	0437-251-011-0 :28	ﾆﾀﾞｲｼﾃﾝﾊﾟｲﾌﾟ		1		
5	V500-165-005-0	ﾜﾘﾋﾟﾝ	5X50	2		
6	0375-270-200-0 :28	ﾆﾀﾞｲﾄﾒｶﾞﾈCOMP		2		
7	V201-261-203-0	ｺｶﾞﾀﾎﾞﾙﾄ	M12X30	6		
8	V411-260-012-0	ﾐｶﾞｷｻﾞｶﾞﾈ	12	6		
9	V401-160-012-0	S.W	12	6		
10	V300-260-012-0	ﾅｯﾄ	M12	4		

3. ニダイ関係(その2)(XG850DM)

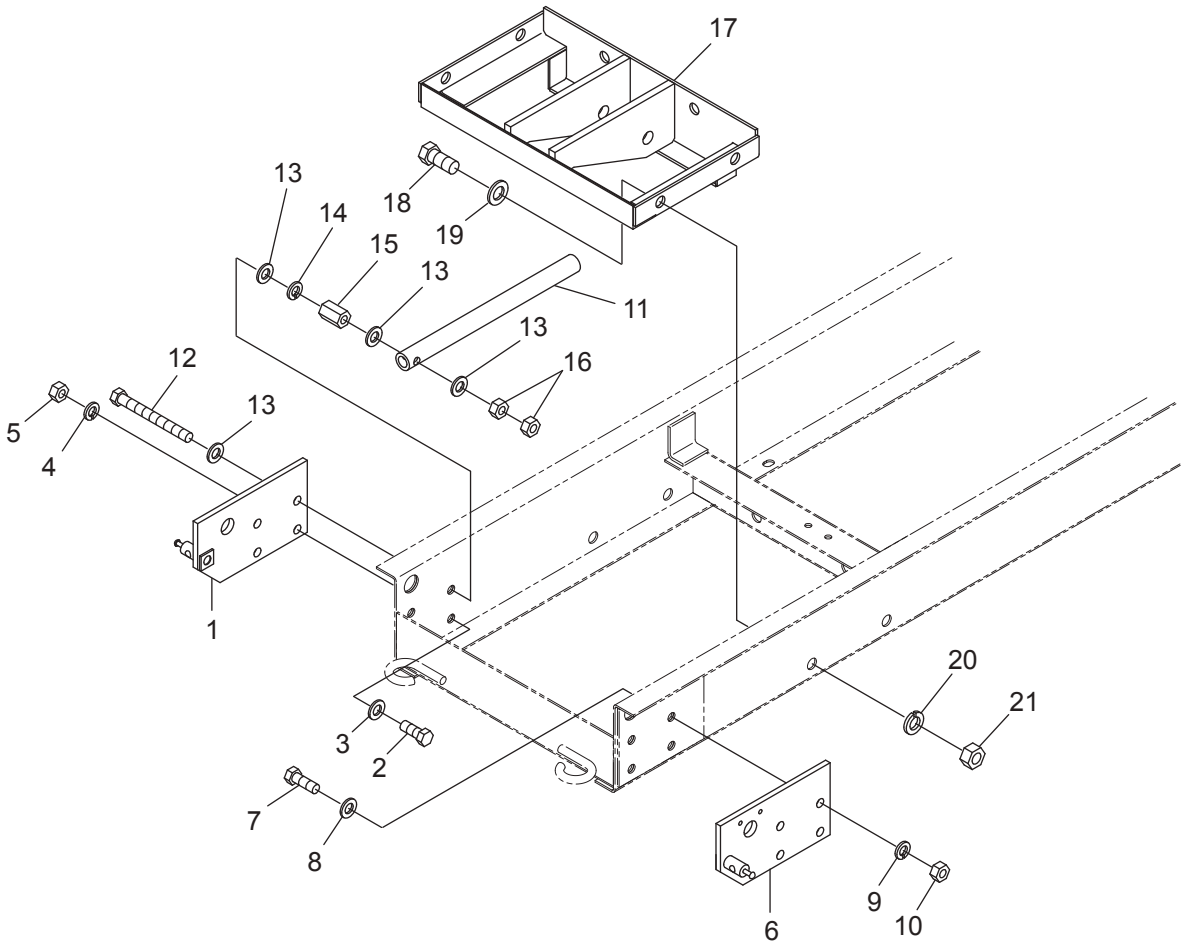

符号	部品コード	部品名称		個数	備　考	小売単価
1	0437-275-210-3 :28	ﾀﾞﾝﾌﾟｼﾃﾝRHCOMP		1		
2	V201-261-203-0	ｺｶﾞﾀﾎﾞﾙﾄ	M12X30	3		
3	V411-260-012-0	ﾐｶﾞｷｻﾞｶﾞﾈ	12	3		
4	V401-160-012-0	S.W	12	3		
5	V300-260-012-0	ﾅｯﾄ	M12	3		
6	0437-275-200-3 :28	ﾀﾞﾝﾌﾟｼﾃﾝLHCOMP		1		
7	V201-261-203-0	ｺｶﾞﾀﾎﾞﾙﾄ	M12X30	3		
8	V411-260-012-0	ﾐｶﾞｷｻﾞｶﾞﾈ	12	3		
9	V401-160-012-0	S.W	12	3		
10	V300-260-012-0	ﾅｯﾄ	M12	3		
11	0455-210-013-0 :12	ｶｺｳﾎﾞｳｼ		1		
12	W201-261-211-0	ｺｶﾞﾀﾎﾞﾙﾄ(ｿｳﾈｼﾞ)	M12X110	1		
13	V411-260-012-0	ﾐｶﾞｷｻﾞｶﾞﾈ	12	4		
14	V401-160-012-0	S.W	12	1		
15	0376-275-011-1	ﾀｶﾅｯﾄ(M12X35)		1		
16	V300-260-012-0	ﾅｯﾄ	M12	2		
17	0375-276-200-1 :28	ｼﾘﾝﾀﾞｳｹCOMP		1		
18	V201-261-603-5	ｺｶﾞﾀﾎﾞﾙﾄ	M16X35	6		
19	V411-260-016-0	ﾐｶﾞｷｻﾞｶﾞﾈ	16	6		
20	V401-160-016-0	S.W	16	6		
21	V300-260-016-0	ﾅｯﾄ	M16	6		

3. ニダイ関係(その3)(XG850DM)

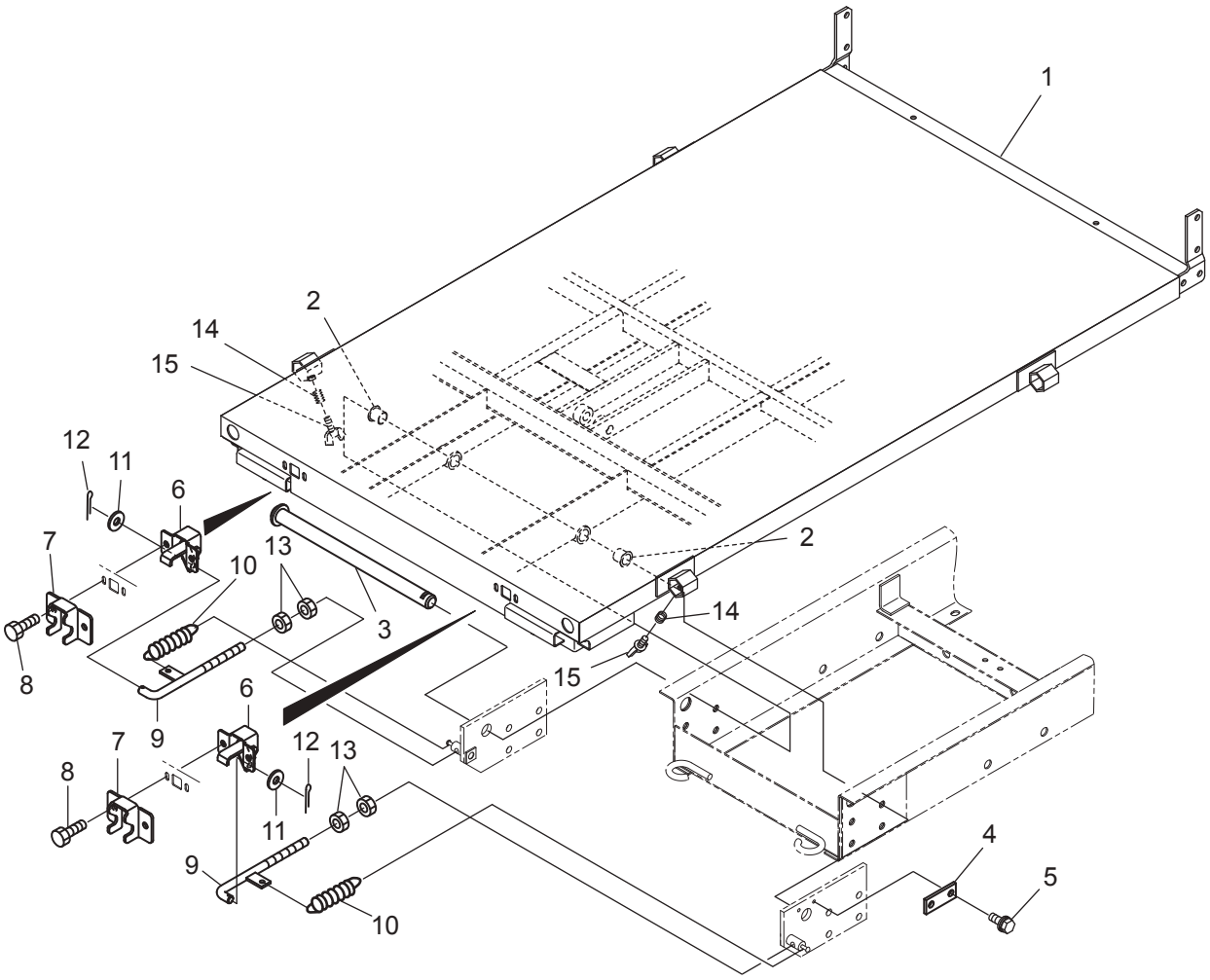

符号	部品コード	部品名称		個数	備　考	小売単価
1	0376-257-300-0 :29	ﾆﾀﾞｲ(850DM)COMP		1		
2	0430-204-001-0	ﾌﾗﾝｼﾞﾌﾞﾂｼｭ25		2		
3	0368-302-250-0	ｶｲﾄﾞｳｼﾃﾝCOMP		1		
4	0412-204-002-0	ﾆﾀﾞｲｼﾃﾝｺﾃｲﾊﾞﾝ		1		
5	V211-260-801-6	ｺｶﾞﾀﾎﾞﾙﾄ(S)	M8X16	2		
6	0438-251-250-0 :29	ｶｲﾍｲﾌﾂｸCOMP		2		
7	0438-251-011-0 :29	ｹﾞｰﾄｳｹ		2		
8	V211-360-802-5	ｺｶﾞﾀﾎﾞﾙﾄ(SP)	M8X25	4		
9	0376-257-220-0	ﾛｯﾄﾞ(XG850)COMP		2		
10	8935-042-034-0	ﾘﾔｶﾊﾞｰｶｲﾍｲSP		2		
11	V411-260-010-0	ﾐｶﾞｷｻﾞｶﾞﾈ	10	2		
12	V500-162-502-0	ﾜﾘﾋﾟﾝ	2.5X20	2		
13	V300-260-010-0	ﾅﾂﾄ	M10	4		
14	8935-001-064-0	ｸﾗﾝｸﾋﾟﾝSP		2		
15	V271-160-802-0	ﾁｮｳﾎﾞﾙﾄ	2ｼｭ M8X20	2		

4. マエワク・ヨコワク関係

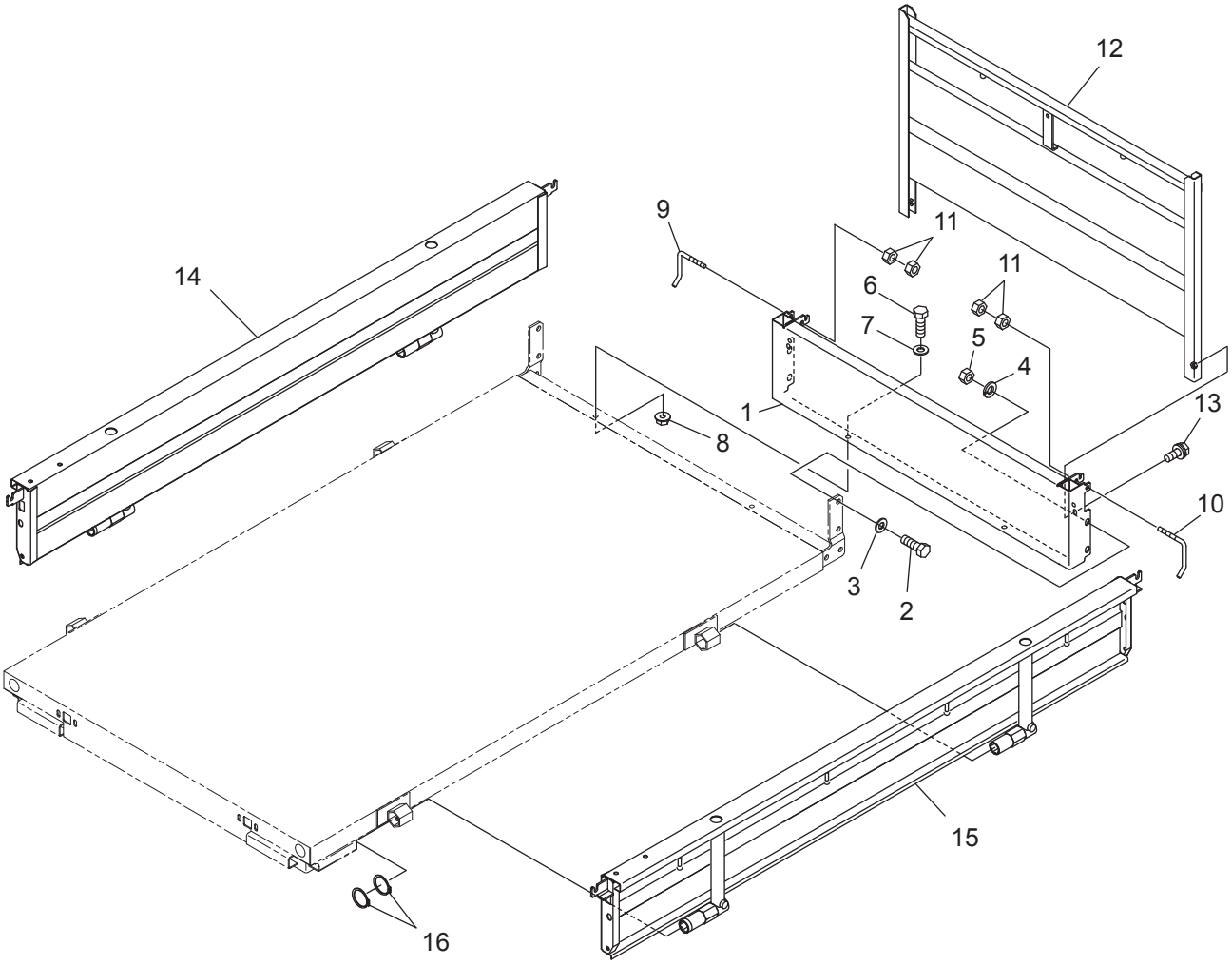

符号	部品コード	部品名称		個数	備　考	小売単価
1	0438-260-210-0 : 29	ﾏｴﾜｸ(1080)COMP		1		
2	V201-261-203-0	ｺｶﾞﾀﾎﾞﾙﾄ	M12X30	4		
3	V411-260-012-0	ﾐｶﾞｷｻﾞｶﾞﾈ	12	4		
4	V401-160-012-0	S.W	12	4		
5	V300-260-012-0	ﾅｯﾄ	M12	4		
6	V201-261-002-5	ｺｶﾞﾀﾎﾞﾙﾄ	M10X25	2		
7	V411-260-010-0	ﾐｶﾞｷｻﾞｶﾞﾈ	10	2		
8	V363-260-010-0	ｺｶﾞﾀｻﾗﾊﾞﾈｯｷﾅｯﾄ	M10	2		
9	0438-260-012-0	ﾜｸﾄﾒﾈｼﾞ90(L)		1		
10	0438-260-013-0	ﾜｸﾄﾒﾈｼﾞ90(R)		1		
11	V302-260-010-0	ﾅｯﾄ	3ｼｭ M10	4		
12	0439-261-210-0 : 29	ｱｰﾁ(SL380)COMP		1		
13	V211-360-802-5	ｺｶﾞﾀﾎﾞﾙﾄ(SP)	M8X25	2		
14	0376-263-310-1 : 29	ﾖｺﾜｸ(1830)LCOMP		1		
15	0376-263-320-1 : 29	ﾖｺﾜｸ(1830)RCOMP		1		
16	V704-140-035-0	Cｶﾞﾀﾄﾒﾜ(ｼﾞｸ)	35	4		

5. ウシロワク関係（その1）（XG850DM）

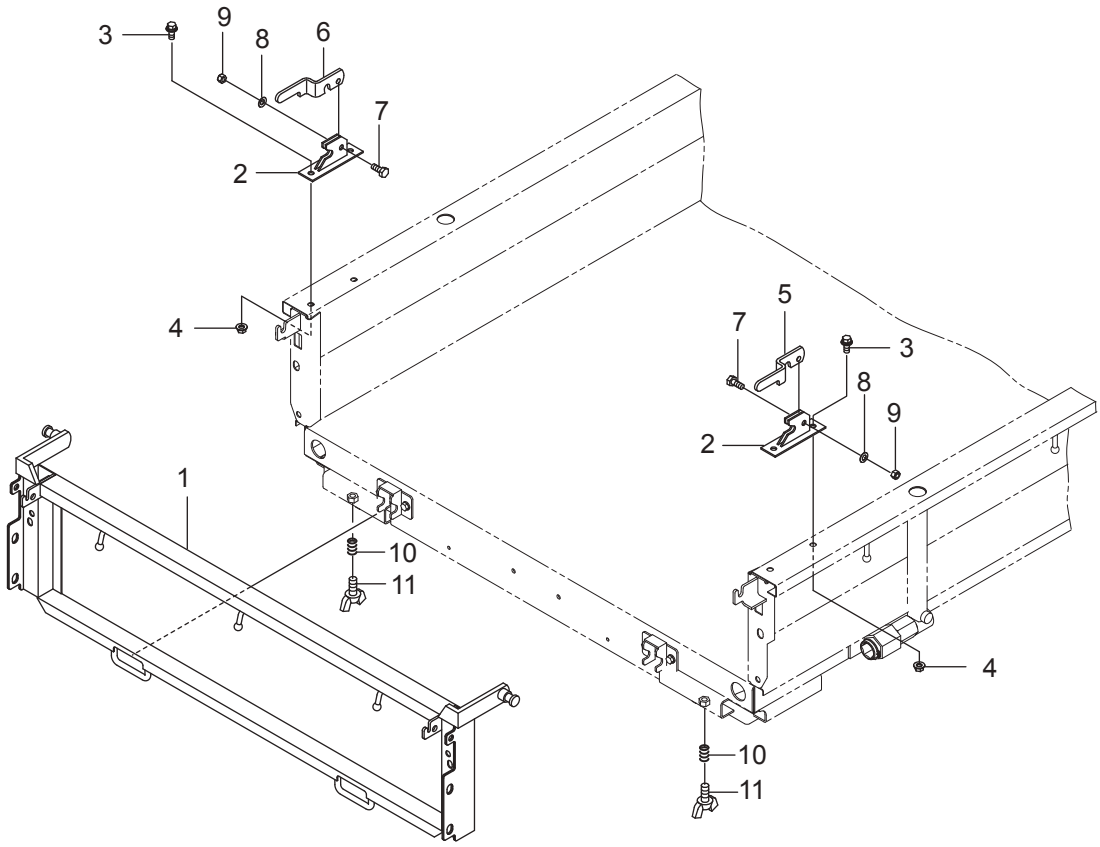

符号	部品コード	部品名称		個数	備　考	小売単価
1	0438-267-200-1 :29	ｳｼﾛﾜｸD(1080)COMP		1		
2	0437-277-200-0 :29	ｳｼﾛﾜｸｼﾃﾝCOMP		2		
3	V211-361-002-5	ｺｶﾞﾀﾎﾞﾙﾄ(SP)	M10X25	4		
4	V360-260-010-0	ｻﾗﾊﾞﾈﾂｷﾅｯﾄ	1ｼｭ M10	4		
5	0437-277-012-0	ﾘﾔｹﾞｰﾄﾚﾊﾞｰ(L)		1		
6	0437-277-013-0	ﾘﾔｹﾞｰﾄﾚﾊﾞｰ(R)		1		
7	0412-204-003-0	ｶｲﾍｲｼﾃﾝﾎﾞﾙﾄ		2		
8	3911-550-015-0	ｻﾗﾊﾞﾈ(10)		2		
9	0412-204-004-0	Uﾅｯﾄ(M10)		2		
10	8935-001-064-0	ｸﾗﾝｸﾋﾟﾝSP		2		
11	V271-160-802-0	ﾁｮｳﾎﾞﾙﾄ	2ｼｭ M8X20	2		

5. ウシロワク関係（その2）（XG850M）

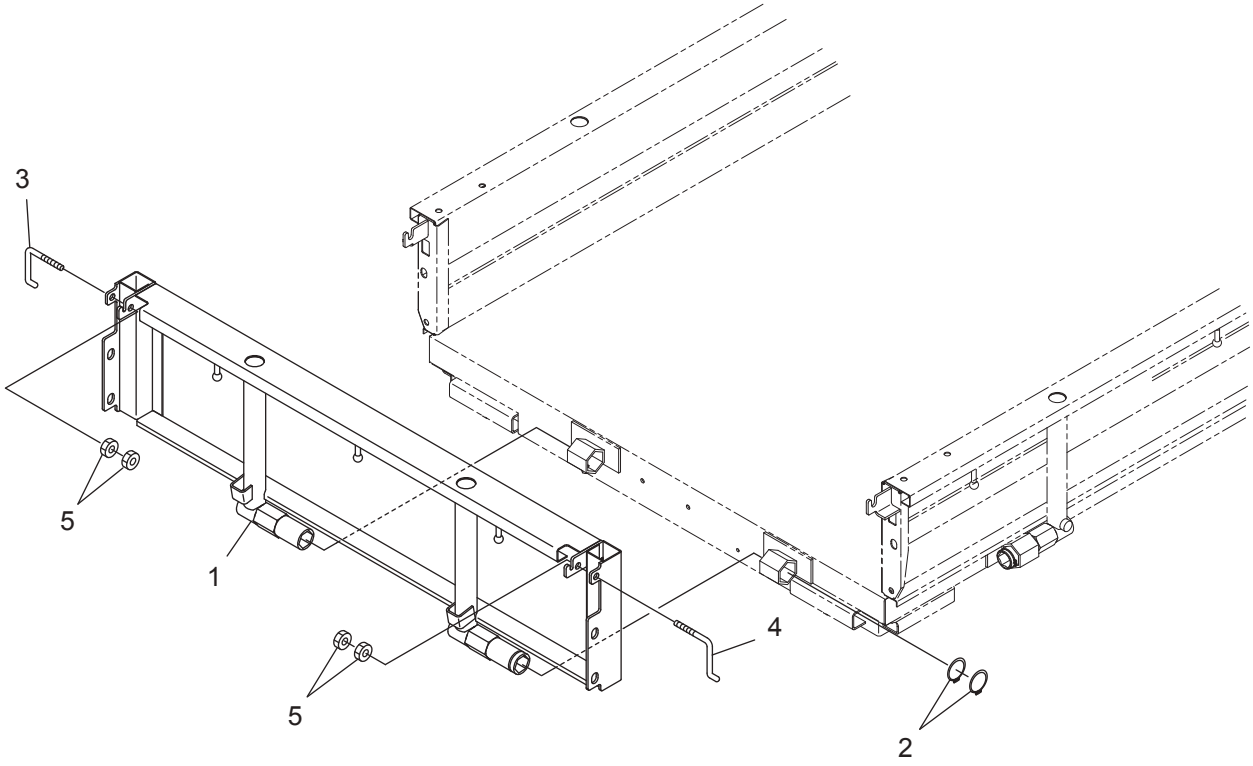

符号	部品コード	部品名称		個数	備　考	小売単価
1	0458-266-200-6 :29	ｳｼﾛﾜｸ6(1080H)COMP		1		
2	V704-140-035-0	Cｶﾞﾀﾄﾒﾜ(ｼﾞｸ)	35	2		
3	0438-260-013-0	ﾜｸﾄﾒﾈｼﾞ90(R)		1		
4	0438-260-012-0	ﾜｸﾄﾒﾈｼﾞ90(L)		1		
5	V302-260-010-0	ﾅｯﾄ	3ｼｭ M10	4		

5. ウシロワク関係（その3）

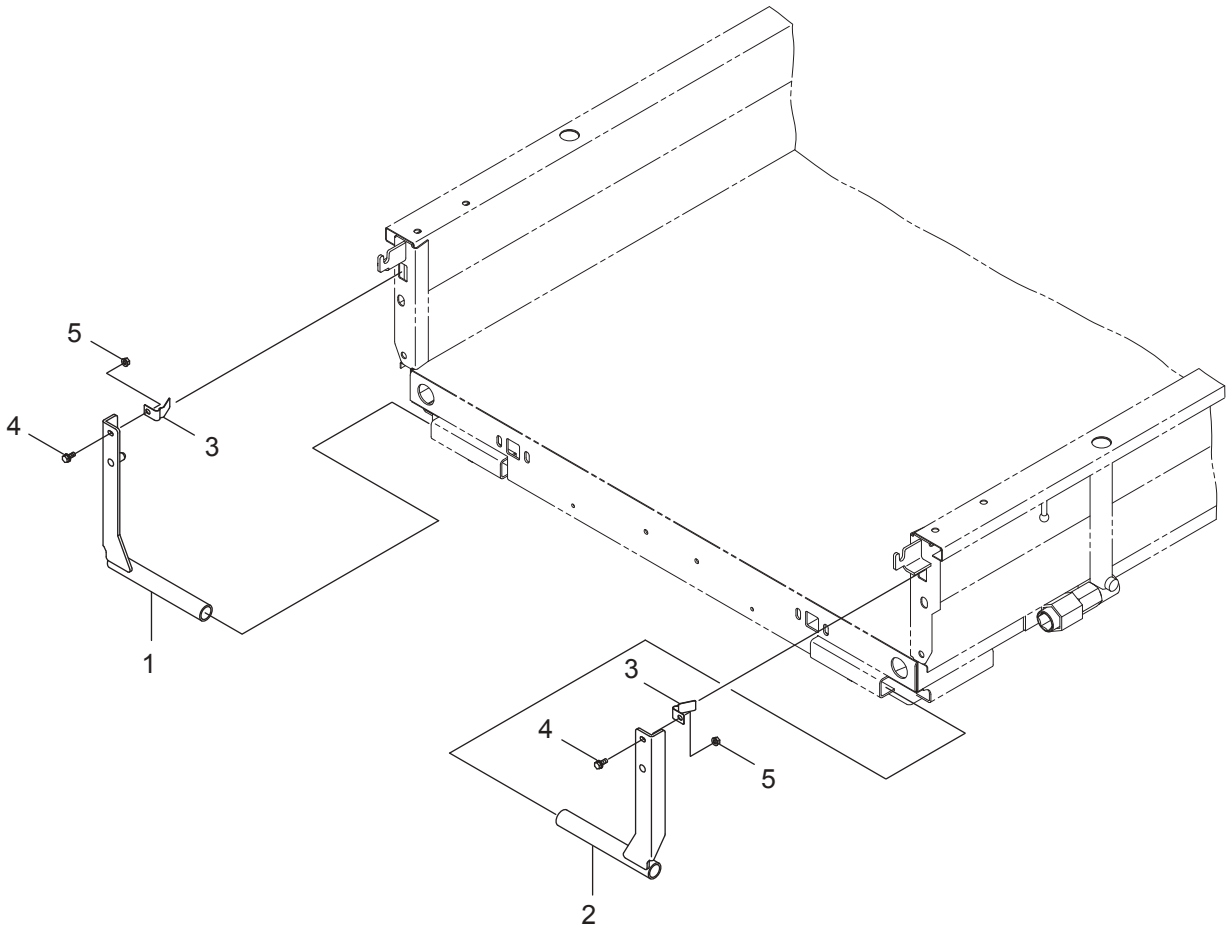

符号	部品コード	部品名称	個数	備　考	小売単価
1	0438-264-200-2 : 29	ﾀｵﾚﾄﾞﾒ(L)COMP	1		
2	0438-264-210-2 : 29	ﾀｵﾚﾄﾞﾒ(R)COMP	1		
3	0438-264-011-1	ﾀｵﾚﾄﾞﾒSP	2		
4	4301-210-002-0	ｾﾑｽﾎﾞﾙﾄ6X16(ﾛｸｶｸ)	2		
5	V361-260-006-0	ｻﾗﾊﾞﾈｯｷﾅｯﾄ　2ｼｭ M6	2		

6. 走行装置関係(その1)

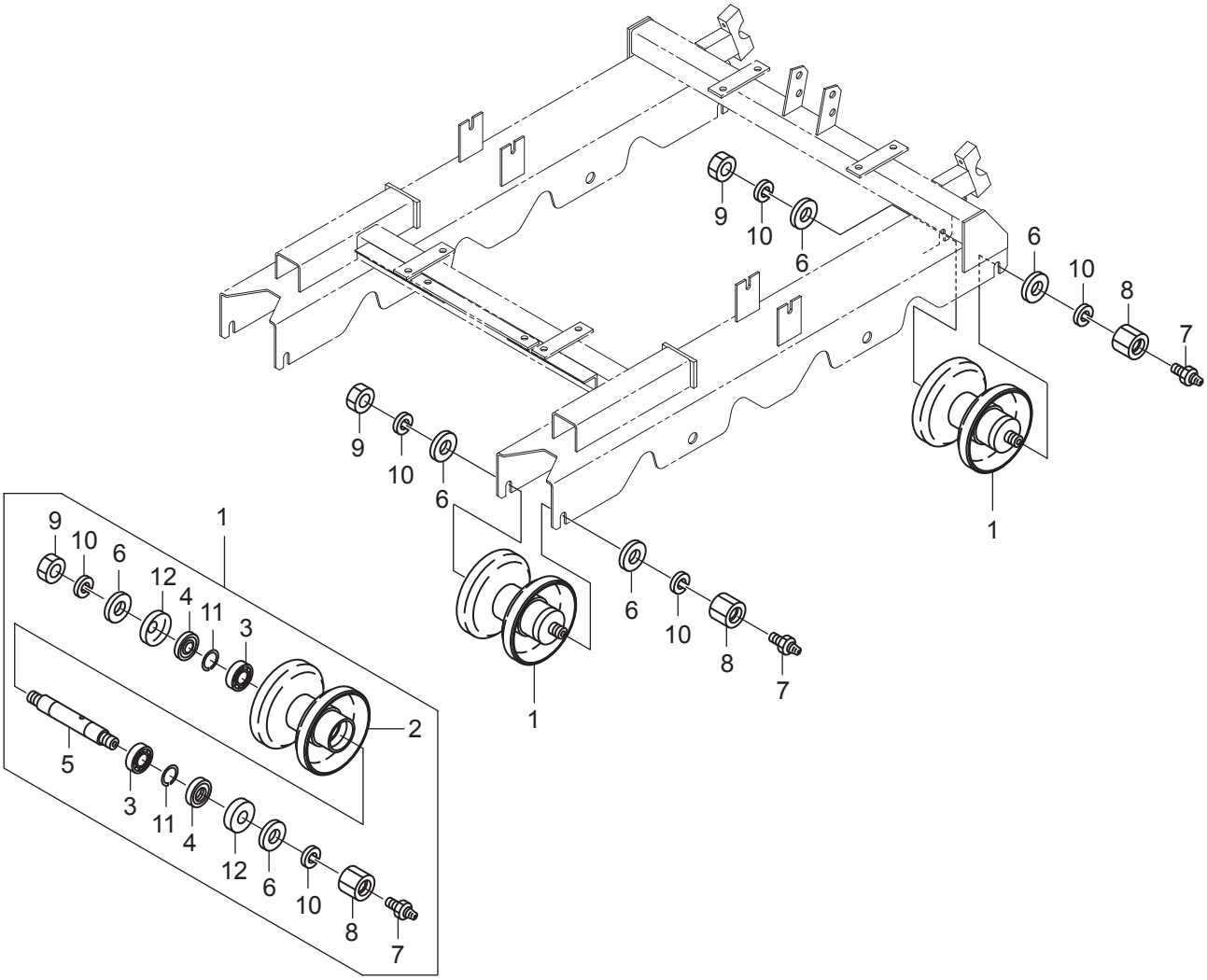

符号	部品コード	部品名称		個数	備　考	小売単価
1	0560-310-210-0	ﾃﾝﾘﾝ(150X142)ASSY		4		
2	0560-310-220-0	ﾃﾝﾘﾝ(150X142)COMP		4		
3	0560-310-011-0	ﾍﾞｱﾘﾝｸﾞ	6204	8		
4	0560-310-012-0	ｵｲﾙｼｰﾙ		8		
5	0560-310-013-0	ｼｬﾌﾄ		4		
6	0560-310-014-0	ｻﾞｶﾞﾈ		8		
7	0560-310-015-0	ｸﾞﾘｽﾆｯﾌﾟﾙ	M6X1	4		
8	0560-310-016-0	ﾅｯﾄ		4		
9	0560-310-017-0	ﾅｯﾄ(M14)		4		
10	0560-310-018-0	ﾊﾞﾈｻﾞｶﾞﾈ(14)		8		
11	0560-310-019-0	Cﾘﾝｸﾞ	S20	8		
12	0560-310-021-0	ﾀﾞｽﾄｶﾊﾞｰ(ﾊｲﾃﾝ/14)		8		

>符号1は、符号2～12を含む。

6. 走行装置関係(その2)

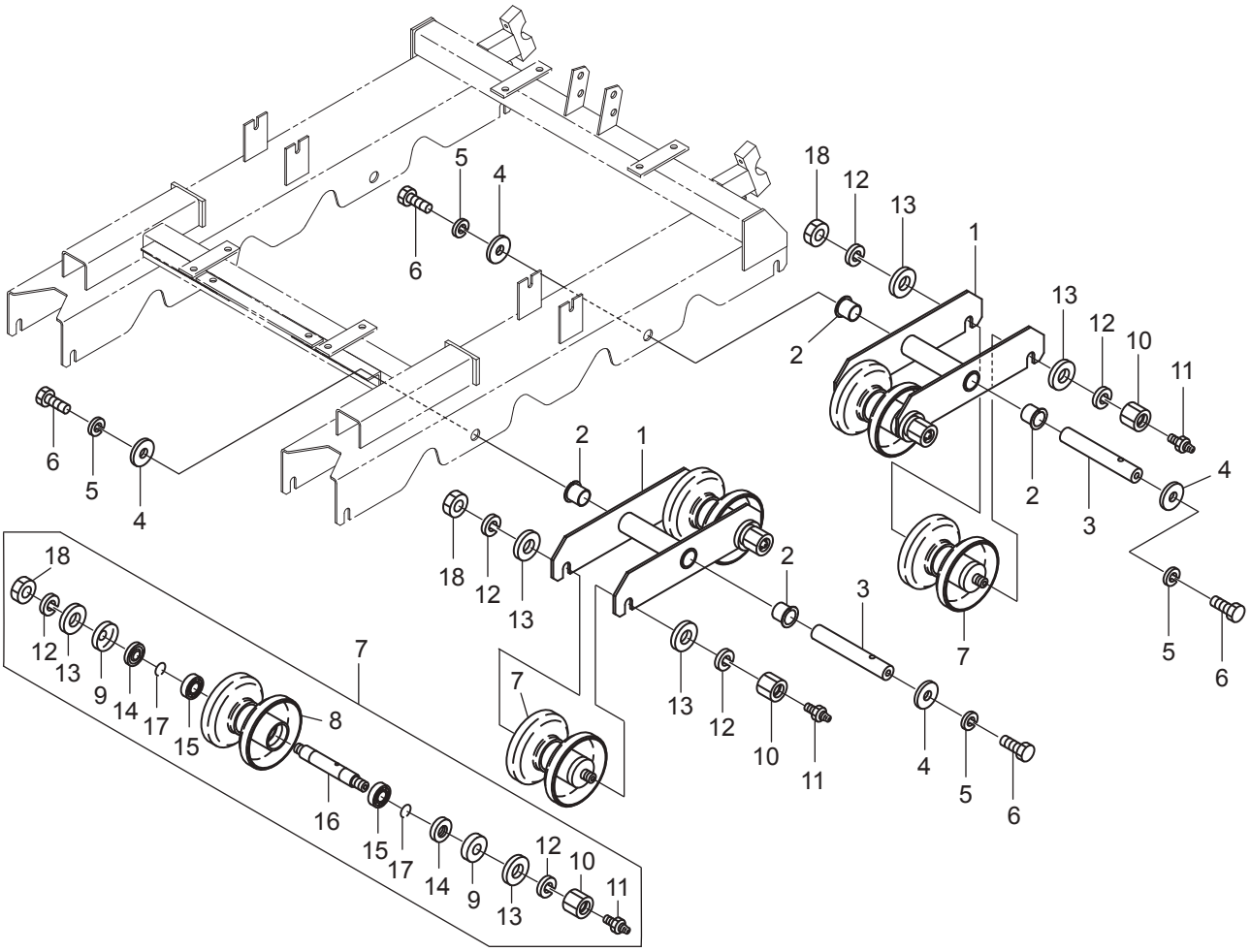

符号	部品コード	部品名称		個数	備　考	小売単価
1	0560-330-200-0 :28	ｲｺﾗｲｻﾞCOMP		4		
2	0312-240-013-0	ﾌﾞｼｭ(ﾂﾊﾞ/25X28X25)		8		
3	0560-330-012-0	ｲｺﾗｲｻﾞｼﾃﾝｼﾞｸ		4		
4	3768-361-029-0	ﾛｰﾀｷﾞﾔｰﾄﾒｻﾞｶﾞﾈ		8		
5	V401-160-010-0	S.W	10	8		
6	V203-461-002-0	ｺｶﾞﾀﾎﾞﾙﾄ(ﾎｿﾒ)	M10X1.25X20	8	9T	
7	0376-312-220-1	ｶﾄﾞｳﾛｰﾗ(135X130)ASSY		8		
8	0560-330-310-0 :28	ﾛｰﾗ(135X130/A)COMP		8		
9	0354-310-021-1	ﾀﾞｽﾄｶﾊﾞｰ(ﾊｲﾃﾝ/16)		16		
10	0560-310-016-0	ﾅｯﾄ		8		
11	0560-310-015-0	ｸﾞﾘｽﾆｯﾌﾟﾙ	M6X1	8		
12	0560-310-018-0	ﾊﾞﾈｻﾞｶﾞﾈ(14)		16		
13	0560-310-014-0	ｻﾞｶﾞﾈ		16		
14	0560-310-012-0	ｵｲﾙｼｰﾙ		16		
15	0560-310-011-0	ﾍﾞｱﾘﾝｸﾞ	6204	16		
16	0376-312-221-0	ｼｬﾌﾄ(181)		8		
17	0560-310-019-0	Cﾘﾝｸﾞ	S20	16		
18	0560-310-017-0	ﾅｯﾄ(M14)		8		

>符号7は、符号8～18を含む。

6. 走行装置関係(その3)

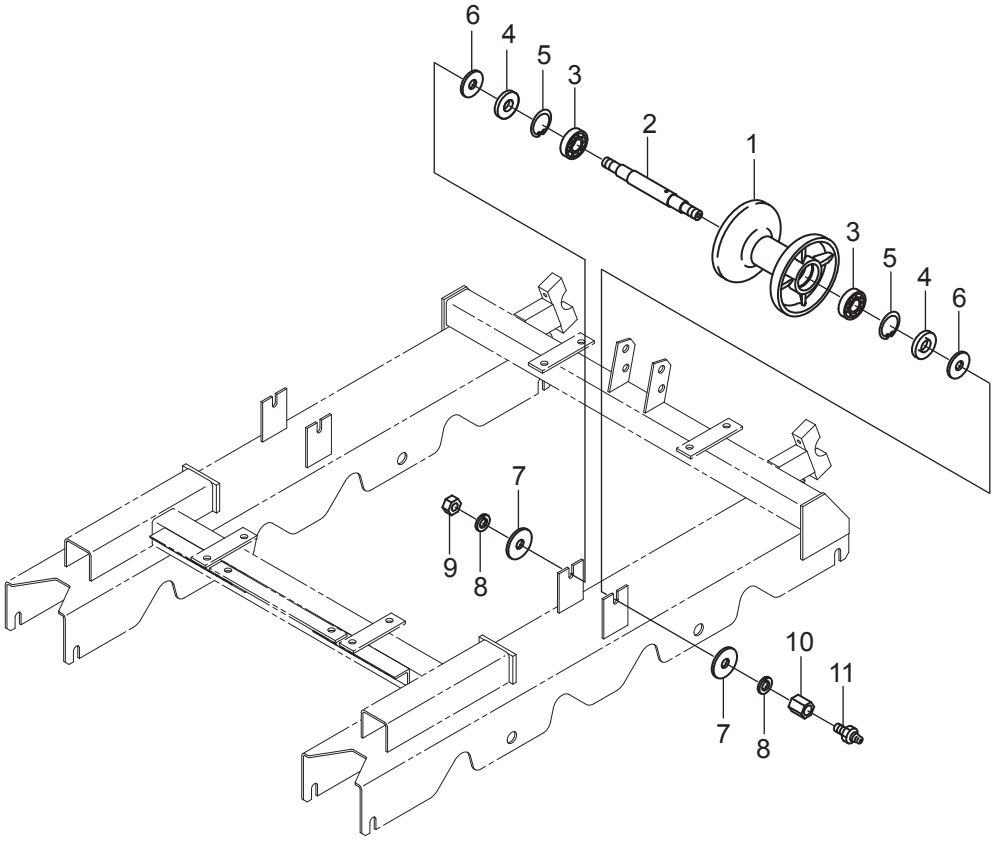

符号	部品コード	部品名称		個数	備　考	小売単価
1	0560-320-011-0 :28	ｱｯﾌﾟﾛｰﾗ(104)		2		
2	0376-321-011-0	ｱｯﾌﾟﾛｰﾗｼｬﾌﾄ(159)		2		
3	V600-110-620-2	R.B.B	6202	4		
4	V742-115-350-6	ｵｲﾙｼｰﾙ	VC15356	4		
5	V705-140-035-0	Cｶﾞﾀﾄﾒﾜ(ｱﾅ)	35	4		
6	0560-320-013-0	ﾀﾞｽﾄｶﾊﾞｰ(12X35X3)		4		
7	0661-173-013-0	ﾜﾂｼﾔ(12X40X03)		4		
8	V401-160-012-0	S.W	12	4		
9	V300-260-012-0	ﾅﾂﾄ	M12	2		
10	0376-321-012-1	ﾅｯﾄ(M12X22)		2		
11	3901-310-016-0	ｸﾞﾘｽﾆｯﾌﾟﾙ	A-M6F P=1.0	2		

6. 走行装置関係(その4)

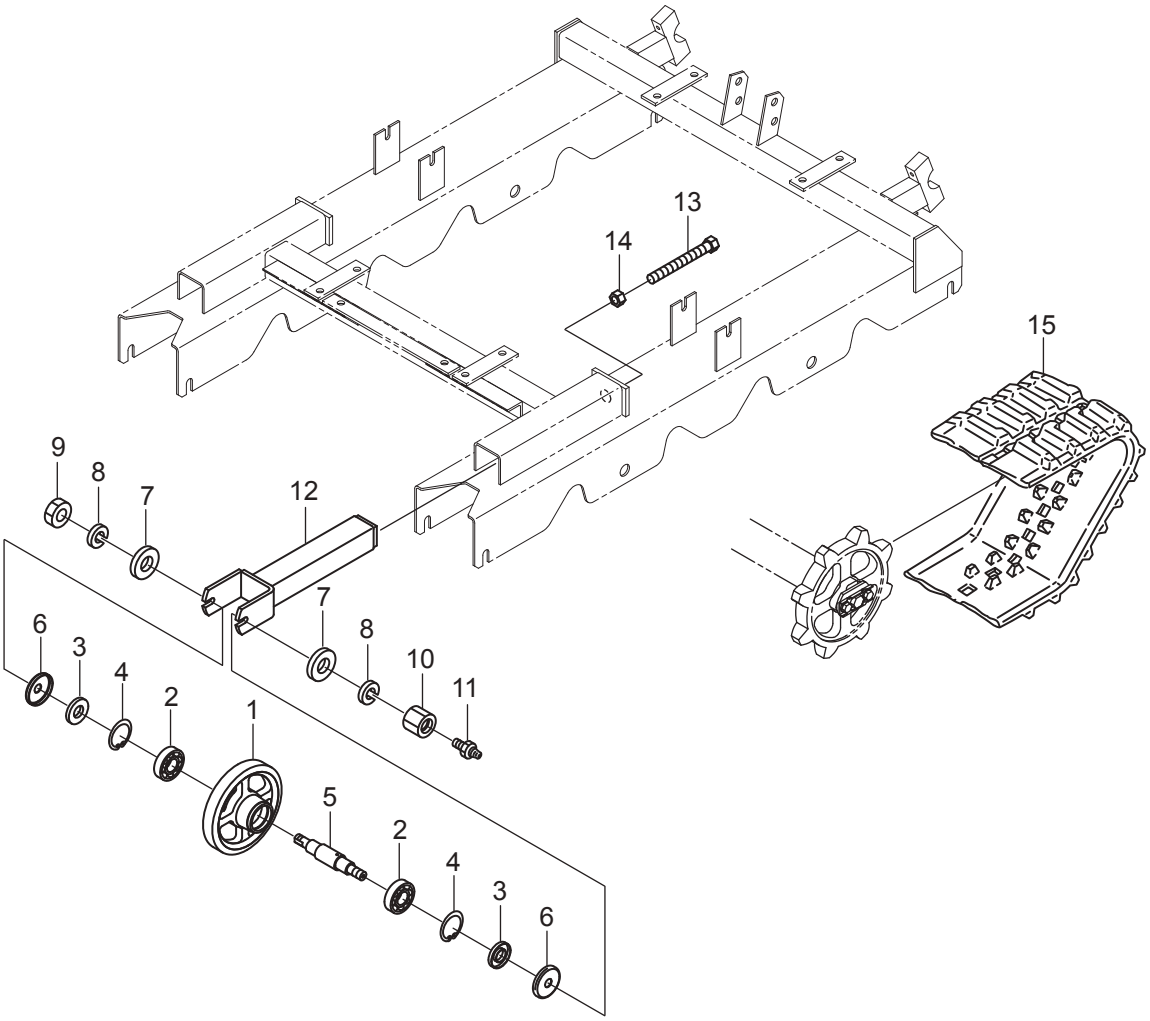

符号	部品コード	部品名称		個数	備　考	小売単価
1	0361-203-001-1 :28	ｱｲﾄﾞﾙﾛｰﾗ		2		
2	V600-110-600-4	R.B.B	6004	4		
3	V740-120-420-6	ｵｲﾙｼｰﾙ	SC20426	4		
4	V705-140-042-0	Cｶﾞﾀﾄﾒﾜ(ｱﾅ)	42	4		
5	0376-331-011-0	ｱｲﾄﾞﾗｼｬﾌﾄ(142)		2		
6	0361-203-003-1	ﾎﾞｳｼﾞﾝｶﾊﾞｰ(14)		4		
7	V411-260-014-0	ﾐｶﾞｷｻﾞｶﾞﾈ	14	4		
8	V401-160-014-0	S.W	14	4		
9	V300-260-014-0	ﾅｯﾄ	M14	2		
10	0560-310-016-0	ﾅｯﾄ		2		
11	3901-310-016-0	ｸﾞﾘｽﾆｯﾌﾟﾙ	A-M6F P=1.0	2		
12	0376-341-200-0 :28	ｱｲﾄﾞﾗﾛｯﾄﾞ(XG)COMP		2		
13	0375-340-220-0	ｱｲﾄﾞﾗｾｯﾄﾎﾞﾙﾄCOMP		2		
14	V303-260-020-0	ｺｶﾞﾀﾅｯﾄ	M20	2		
15	0376-352-011-0	ｸﾛｰﾗ(250X50X72)		2		

7. エンジン関係（その1）

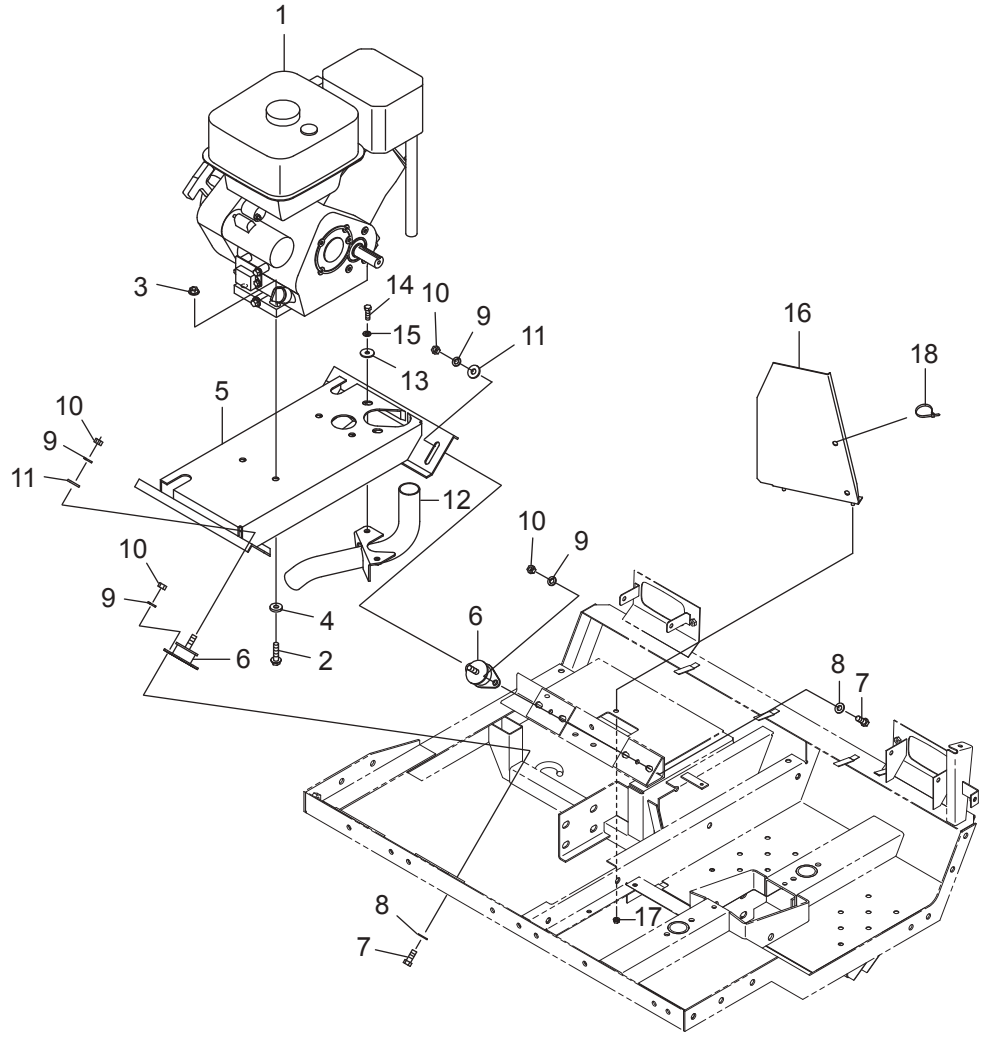

符号	部品コード	部品名称		個数	備　考	小売単価
1	0376-418-200-0	ｴﾝｼﾞﾝGB290ｾﾙ		1		
2	0376-418-011-0	ﾌﾗﾝｼﾞﾎﾞﾙﾄM10X40-6.8		4		
3	0339-181-235-0	ﾌﾗﾝｼﾞﾅｯﾄM10-4.8		4		
4	1106-620-011-0	ﾜｯｼﾔ(10X25X4.5)		4		
5	0376-444-220-0 :28	Eﾍﾞｰｽ(XG850M)COMP		1		
6	0372-423-011-0	ﾎﾞｳｼﾝｺﾞﾑ50		4		
7	V201-261-002-5	ｺｶﾞﾀﾎﾞﾙﾄ	M10X25	8		
8	V411-260-010-0	ﾐｶﾞｷｻﾞｶﾞﾈ	10	8		
9	V401-160-010-0	S.W	10	12		
10	V304-260-010-0	ｺｶﾞﾀﾅｯﾄ	2ｼｭ M10	12		
11	3780-121-002-0	ﾃﾝｼｮﾝｻﾞｶﾞﾈ		4		
12	0376-444-210-0	ﾃｰﾙﾊﾟｲﾌﾟ(GB)COMP		1		
13	3731-551-008-0	ｷﾞﾔｰｵｻｴｻﾞｶﾞﾈ		2		
14	V201-260-802-5	ｺｶﾞﾀﾎﾞﾙﾄ	M8X25	2		
15	V401-160-008-0	S.W	8	2		
16	0376-445-220-1 :28	ﾊｲﾌｳｶﾞｲﾄﾞ(LDH)COMP		1		
17	V361-260-006-0	ｻﾗﾊﾞﾈﾂｷﾅｯﾄ	2ｼｭ M6	2		
18	1115-422-012-0	ﾘﾋﾟｰﾄﾀｲ(100)		1		

7. エンジン関係（その2）

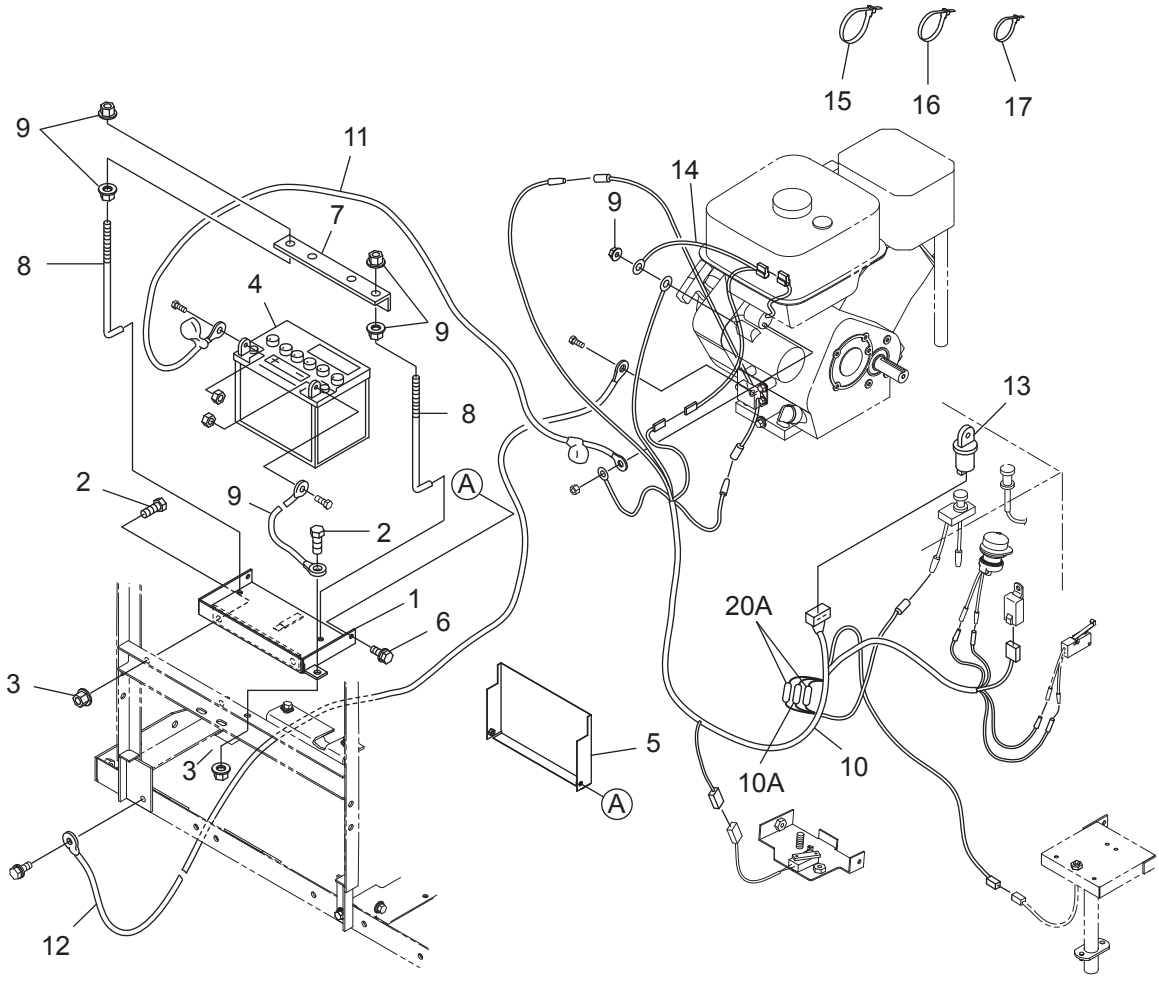

符号	部品コード	部品名称		個数	備　考	小売単価
1	0376-431-320-0 :28	ﾊﾞｯﾃﾘｹｰｽ1200COMP		1		
2	V201-261-002-5	ｺｶﾞﾀﾎﾞﾙﾄ	M10X25	3		
3	V363-260-010-0	ｺｶﾞﾀｻﾗﾊﾞﾈﾂｷﾅﾂﾄ	M10	3		
4	0453-455-011-2	ﾊﾞｯﾃﾘ34A(G)	34A19R	1		
5	0376-431-200-1 :28	ﾊﾞﾂﾃﾘｶﾊﾞｰCOMP		1		
6	3913-523-012-0	ｾﾑｽﾎﾞﾙﾄM6×12(ﾛｸｶｸ)		2		
7	0376-430-011-1 :28	ﾊﾞﾂﾃﾘｵｻｴ		1		
8	0372-431-014-0	ﾊﾞﾂﾃﾘｾﾂﾄﾈｼﾞ		2		
9	V360-260-006-0	ｻﾗﾊﾞﾈﾂｷﾅﾂﾄ	1ｼｭ M6	5		
10	0376-431-300-0	ﾒｲﾝｺｰﾄﾞEH(1200)COMP		1		
11	0313-430-014-0	ﾌﾟﾗｽﾘｰﾄﾞｾﾝ		1		
12	0375-430-011-0	ｱｰｽﾘｰﾄﾞｾﾝ		2		
13	0450-505-013-0	ﾒｲﾝｽｲｯﾁ		1		
14	0376-444-230-1	ﾂｲｶｺｰﾄﾞ(GB)		1		
15	0325-503-004-1	ﾘﾋﾟｰﾄﾀｲ		1		
16	0384-420-015-0	ﾘﾋﾟｰﾄﾀｲ(200)		2		
17	3536-142-006-1	ﾜｲﾔｰﾄﾒｶﾅｸﾞ		1		

8. 伝導関係(その1)

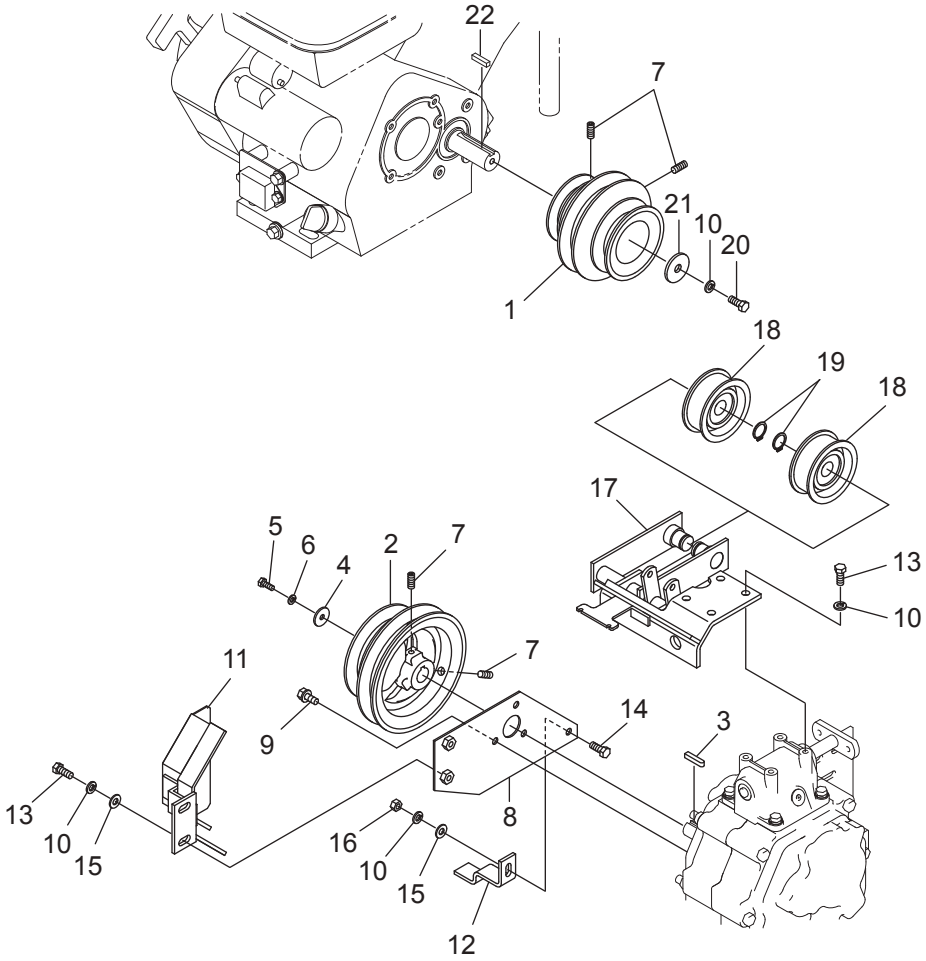

符号	部品コード	部品名称		個数	備　考	小売単価
1	0375-510-011-1 :28	ﾌﾟｰﾘ(E)		1		
2	0375-510-012-1 :28	ﾌﾟｰﾘ(M)		1		
3	0375-510-015-0	ｷｰ(06X06X30)		1		
4	3731-551-014-0	ﾘﾝﾌ		1		
5	V200-460-601-6	ﾎﾞﾙﾄ	M6X16	1	9T	
6	V401-160-006-0	S.W	6	1		
7	V183-448-002-0	ﾛｸｶｸｱﾅｸﾎﾞﾐｻｷﾄﾒﾈｼﾞ	M8X20	4	9T	
8	0377-510-200-0 :28	MﾌﾟｰﾘｽﾄﾂﾊﾟﾄﾘﾂｹCOMP		1		
9	V211-260-801-6	ｺｶﾞﾀﾎﾞﾙﾄ(S)	M8X16	3		
10	V401-160-008-0	S.W	8	8		
11	0376-514-230-1 :28	Mﾌﾟｰﾘｽﾄｯﾊﾟ(LD)COMP		1		
12	0375-510-014-0 :28	Mﾌﾟｰﾘｽﾄﾂﾊﾟ(ｼﾀ)		1		
13	V201-460-802-0	ｺｶﾞﾀﾎﾞﾙﾄ	M8X20	6	9T	
14	V201-260-802-0	ｺｶﾞﾀﾎﾞﾙﾄ	M8X20	1		
15	V411-260-008-0	ﾐｶﾞｷｻﾞｶﾞﾈ	8	3		
16	V304-260-008-0	ｺｶﾞﾀﾅﾂﾄ	2ｼｭ M8	1		
17	0376-511-200-3 :28	ｿｳｺｳﾃﾝｼｮﾝCOMP		1		
18	8935-001-011-0	ﾃﾝｼｮﾝﾌﾟｰﾘ		2		
19	V704-140-020-0	Cｶﾞﾀﾄﾒﾜ(ｼﾞｸ)	20	2		
20	V201-460-802-5	ｺｶﾞﾀﾎﾞﾙﾄ	M8X25	2	9T	
21	3100-310-003-0	ｴﾝｼﾞﾝﾌﾟｰﾘｻﾞｶﾞﾈ		1		
22		ｷｰ		1	ｴﾝｼﾞﾝ別送品	

8. 伝導関係(その2)

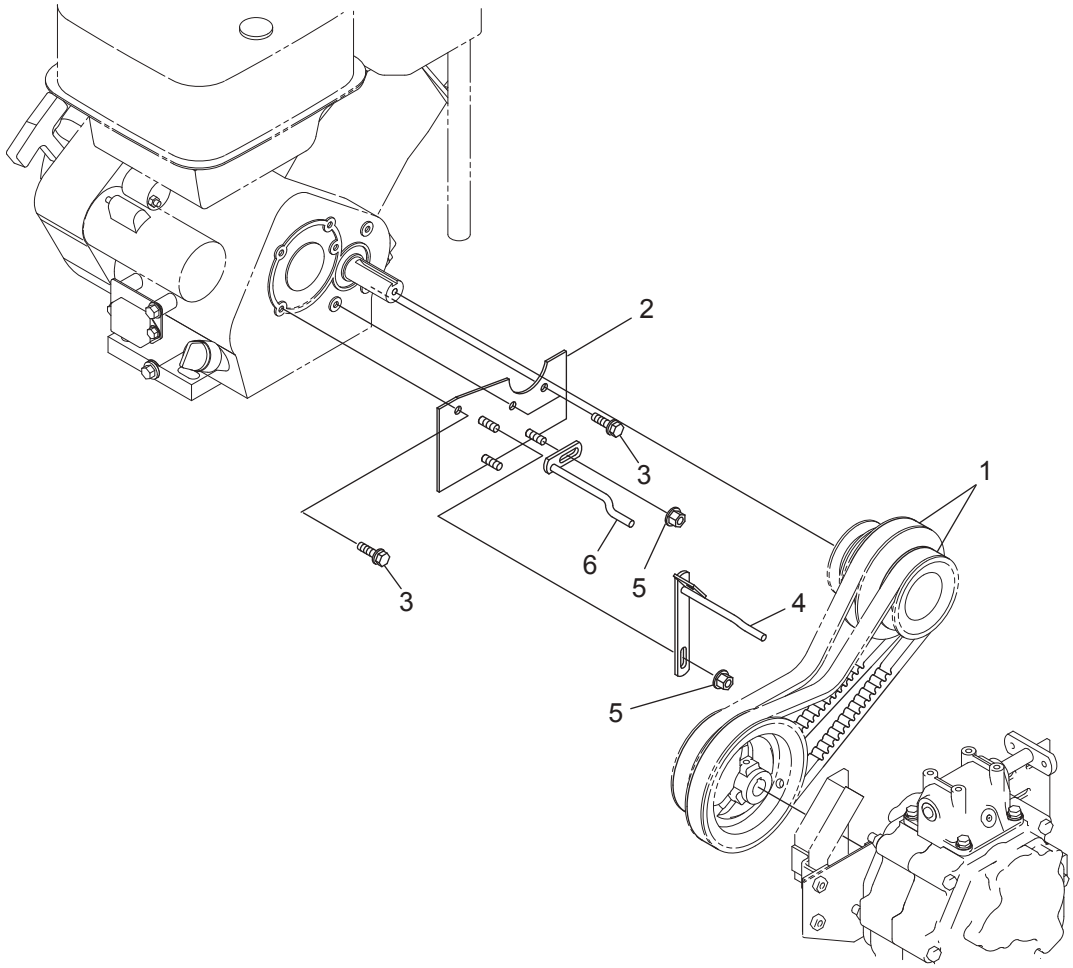

符号	部品コード	部品名称		個数	備　考	小売単価
1	0376-516-011-0	ｺｸﾞﾍﾞﾙﾄ(SC37-HP4)		2		
2	0376-516-200-0 :28	ｽﾄｯﾊﾟﾍﾞｰｽ(GB)COMP		1		
3	V211-260-802-0	ｺｶﾞﾀﾎﾞﾙﾄ(S)	M8X20	3		
4	0375-512-210-0 :28	ｽﾄｯﾊﾟ(ｳｴ)COMP		1		
5	V363-260-008-0	ｺｶﾞﾀｻﾗﾊﾞﾈｯｷﾅｯﾄ	2ｼｭ M8	2		
6	0375-512-220-0 :28	ｽﾄｯﾊﾟ(ｼﾀ)COMP		1		

8. 伝導関係(その3)(XG850DM)

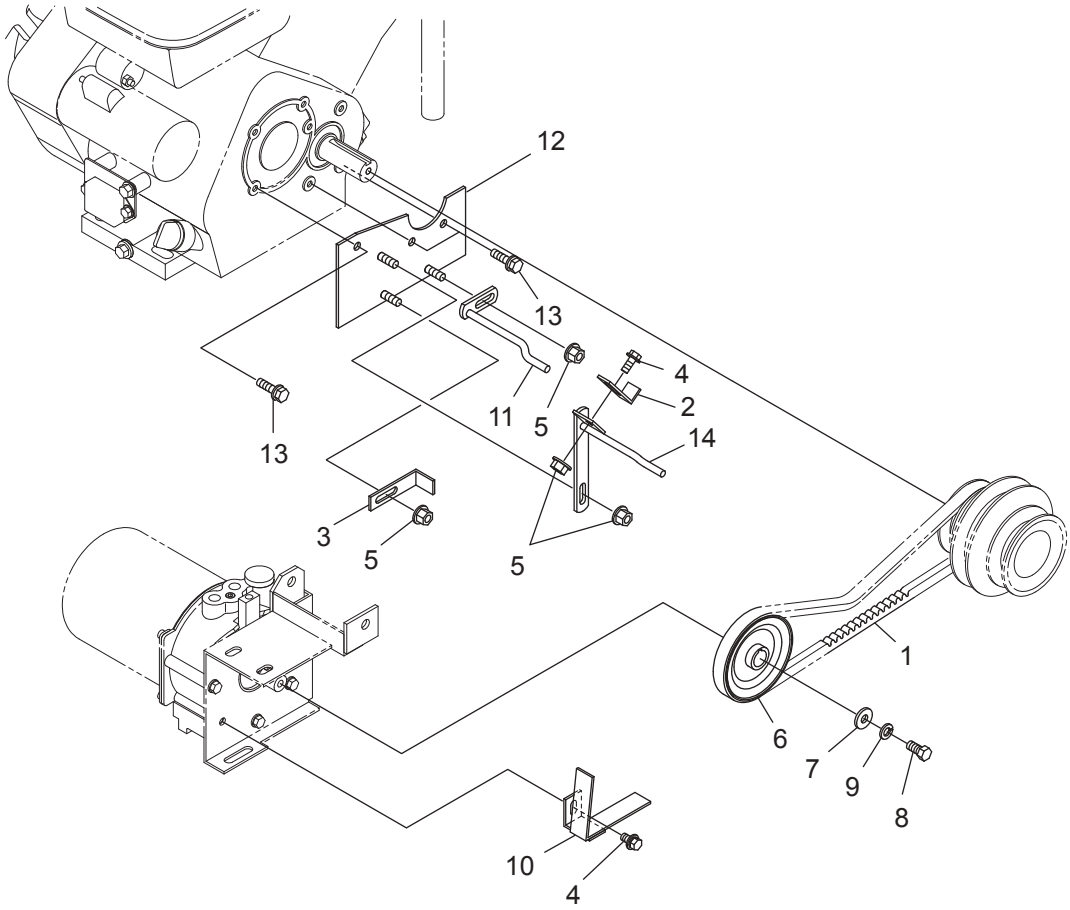

符号	部品コード	部品名称		個数	備　考	小売単価
1	0351-510-012-0	ﾍﾞﾙﾄ(VｺｸﾞB38)		1		
2	0375-520-012-0 :28	ﾍﾞﾙﾄｽﾄｯﾊﾟP(ｳｴ)		1		
3	0375-520-013-0 :28	ﾍﾞﾙﾄｽﾄｯﾊﾟP(ｼﾀ)		1		
4	V211-360-802-0	ｺｶﾞﾀﾎﾞﾙﾄ(SP)	M8X20	2		
5	V363-260-008-0	ｺｶﾞﾀｻﾗﾊﾞﾈﾂｷﾅｯﾄ	2ｼｭ M8	4		
6	0365-504-230-0 :28	ﾕｱﾂﾌﾟｰﾘCOMP		1		
7	8935-058-026-0	SPｳｹｻﾞｶﾞﾈ		1		
8	V201-461-002-0	ｺｶﾞﾀﾎﾞﾙﾄ	M10X20	1	9T	
9	V401-160-010-0	S.W	10	1		
10	0375-520-200-0 :28	ﾌﾟｰﾘｽﾄｯﾊﾟ(P)COMP		1		
11	0375-512-220-0 :28	ｽﾄｯﾊﾟ(ｼﾀ)COMP		1		
12	0376-516-200-0 :28	ｽﾄｯﾊﾟﾍﾞｰｽ(GB)COMP		1		
13	V211-260-802-0	ｺｶﾞﾀﾎﾞﾙﾄ(S)	M8X20	3		
14	0375-512-210-0 :28	ｽﾄｯﾊﾟ(ｳｴ)COMP		1		

8. 伝導関係(その4)(XG850DM)

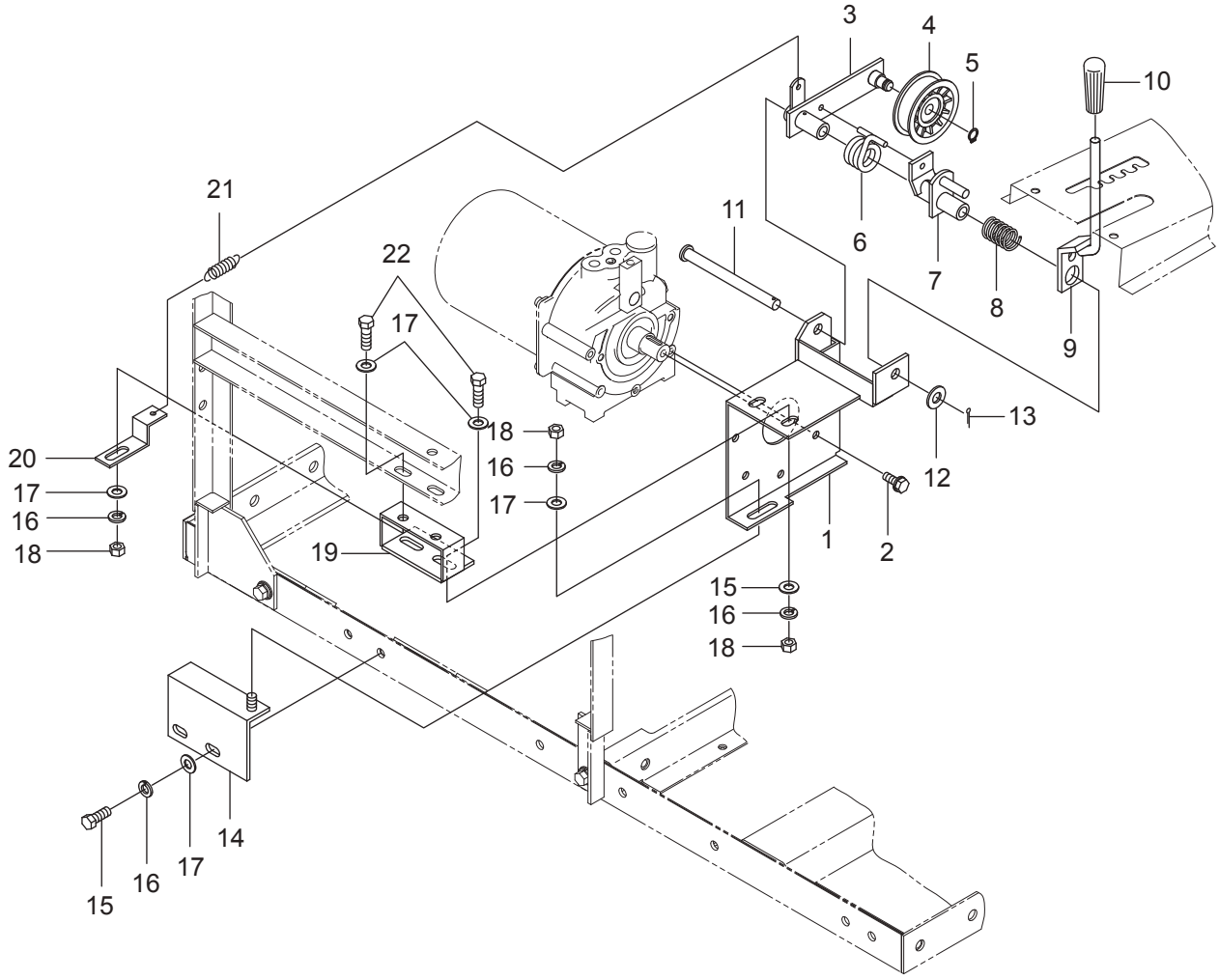

符号	部品コード	部品名称		個数	備　考	小売単価
1	0375-520-210-1 :28	ﾎﾟﾝﾌﾟﾍﾞｰｽCOMP		1		
2	V211-260-802-0	ｺｶﾞﾀﾎﾞﾙﾄ(S)	M8X20	3		
3	0375-520-220-0 :28	ﾎﾟﾝﾌﾟﾃﾝｼｮﾝCOMP		1		
4	3731-551-019-0	ﾃﾝｼｮﾝﾌﾟｰﾘ		1		
5	V704-140-012-0	Cｶﾞﾀﾄﾒﾜ(ｼﾞｸ)	12	1		
6	0375-520-014-1	ﾎﾟﾝﾌﾟﾃﾝｼｮﾝSP		1		
7	0375-520-230-1 :28	ﾎﾟﾝﾌﾟｸﾗﾂﾁｱｰﾑCOMP		1		
8	8935-058-029-0	ﾄﾞﾛﾂﾊﾟｷﾘｶｴSP		1		
9	0375-520-240-0 :28	ﾎﾟﾝﾌﾟｸﾗﾂﾁﾚﾊﾞｰCOMP		1		
10	2150-811-002-0	ｸﾞﾘﾂﾌﾟ(ｸﾞﾘｰﾝ)		1		
11	0357-503-012-0	ﾚﾊﾞｰｼﾃﾝﾋﾟﾝ		1		
12	V411-260-012-0	ﾐｶﾞｷｻﾞｶﾞﾈ	12	1		
13	V500-163-002-5	ﾜﾘﾋﾟﾝ	3X25	1		
14	0375-520-260-0 :28	ﾎﾟﾝﾌﾟﾍﾞｰｽ(ｼﾀ)COMP		1		
15	V201-261-002-5	ｺｶﾞﾀﾎﾞﾙﾄ	M10X25	2		
16	V401-160-010-0	S.W	10	7		
17	V411-260-010-0	ﾐｶﾞｷｻﾞｶﾞﾈ	10	11		
18	V300-260-010-0	ﾅﾂﾄ	M10	5		
19	0375-520-250-0 :28	ﾎﾟﾝﾌﾟﾌﾗﾝｼﾞCOMP		1		
20	0375-520-016-0 :28	Pﾃﾝｼｮﾝﾘﾀｰﾝﾋｷｶﾞﾈ		1		
21	8935-004-048-0	ｶﾊﾞｰSP		1		
22	V201-261-003-0	ｺｶﾞﾀﾎﾞﾙﾄ	M10X30	4		

9. ユアツソウチ関係（その1）（XG850DM）

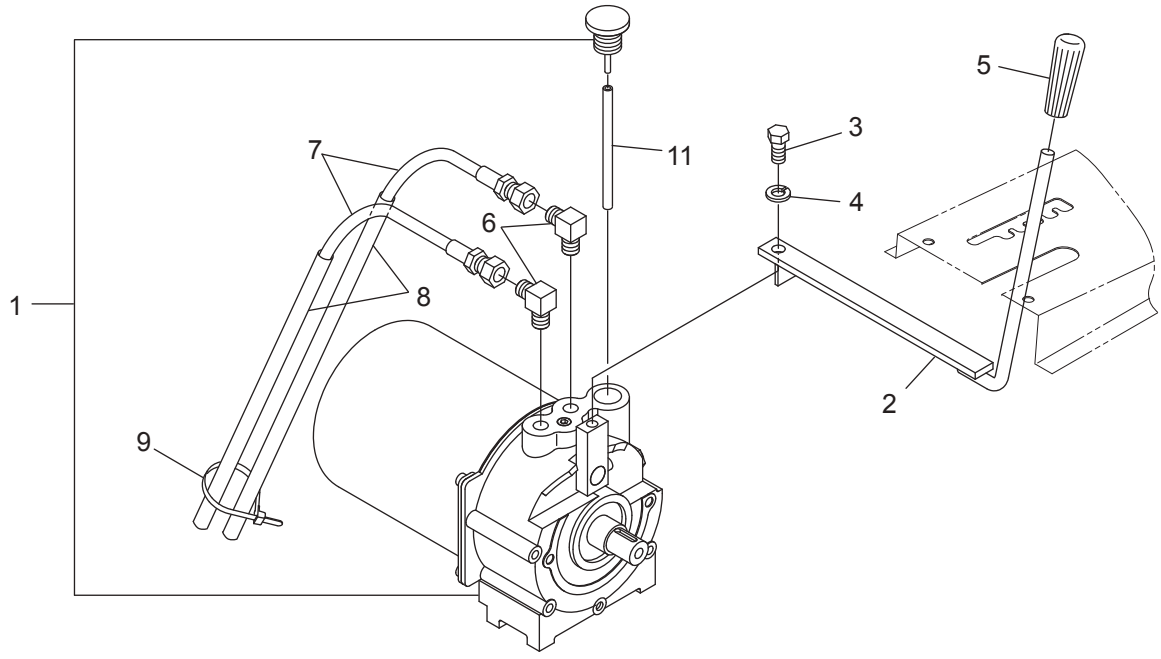

符号	部品コード	部品名称		個数	備　考	小売単価
1	0376-530-200-0	ﾕｱﾂﾎﾟﾝﾌﾟL5-175		1		
2	0375-530-210-0 :28	ﾕｱﾂﾚﾊﾞｰCOMP		1		
3	V201-461-002-0	ｺｶﾞﾀﾎﾞﾙﾄ	M10X20	1	9T	
4	V401-160-010-0	S.W	10	1		
5	3640-585-001-0	ﾆｷﾞﾘ(ｲｴﾛｰ)		1		
6	0412-205-009-0	90°ｴﾙﾎﾞ		4		
7	0550-530-012-0	ﾎｰｽ(1950)		2		
8	0376-530-011-0	ﾎｺﾞﾁｭｰﾌﾞ(14X600)		2		
9	3536-142-006-1	ﾜｲﾔｰﾄﾒｶﾅｸﾞ		1		

9. ユアツソウチ関係(その2)(XG850DM)

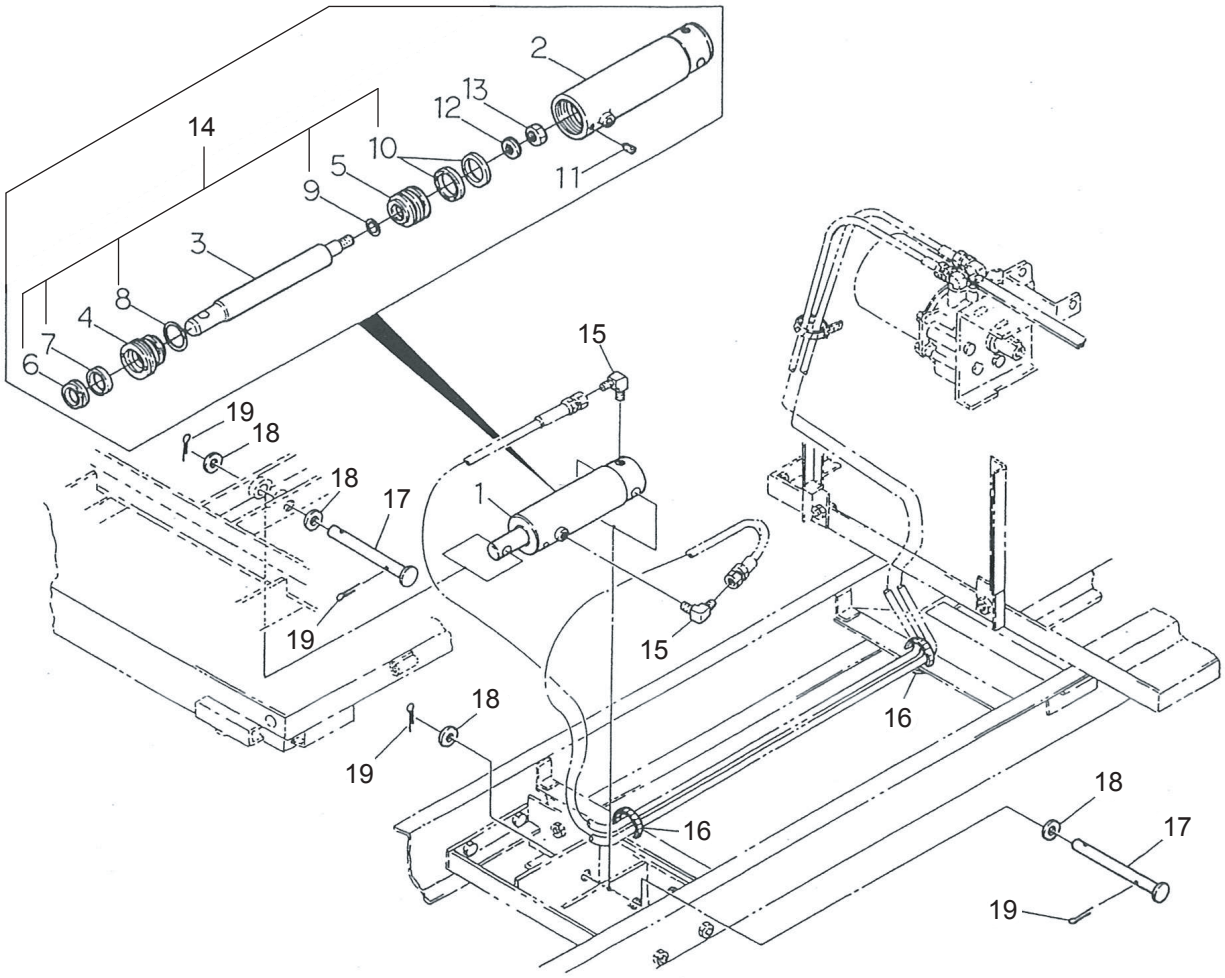

符号	部品コード	部品名称		個数	備　考	小売単価
1	0376-530-300-2 : 28	ｼﾘﾝﾀﾞ(240-365)ASSY		1		
2	0362-302-360-1	ｼﾘﾝﾀﾞｻﾌﾞCOMP		1		
3	0328-530-301-1	ﾛｯﾄﾞ(364)		1		
4	0315-303-222-0	ﾛｯﾄﾞｶﾊﾞｰ		1		
5	0315-303-223-1	ﾋﾟｽﾄﾝ		1		
6	0315-303-224-0	ﾀﾞｽﾄｼｰﾙ35		1		
7	0315-303-225-0	Uﾊﾟｯｷﾝ35		1		
8	V721-103-105-8	Oﾘﾝｸﾞ	G58	1		
9	V720-102-402-0	Oﾘﾝｸﾞ	P20	1		
10	0315-303-226-0	Uﾊﾟｯｷﾝ63		2		
11	0433-025-013-0	ﾛｯｶｸｱﾅﾂｷﾄﾒﾈｼﾞ		1		
12	V411-260-016-0	ﾐｶﾞｷｻﾞｶﾞﾈ	16	1		
13	V330-460-016-0	ﾅｯﾄ(ﾎｿﾒ)	M16X1.5	1	7T	
14	0315-303-290-0	ｼｰﾙSET		1		
15	0412-205-009-0	90°ｴﾙﾎﾞ		2		
16	3536-142-006-1	ﾜｲﾔｰﾄﾒｶﾅｸﾞ		3		
17	0437-530-013-0	ｼﾘﾝﾀﾞｼﾃﾝ		2		
18	0330-203-008-0	ｽﾌﾟﾘﾝｸﾞｱﾃｻﾞｶﾞﾈ		4		
19	V500-165-003-0	ﾜﾘﾋﾟﾝ	5X30	4		

>符号1は、符号2～13を含む。
>符号14は、符号6～10を含む。

10. 操作・カバー関係（その1）

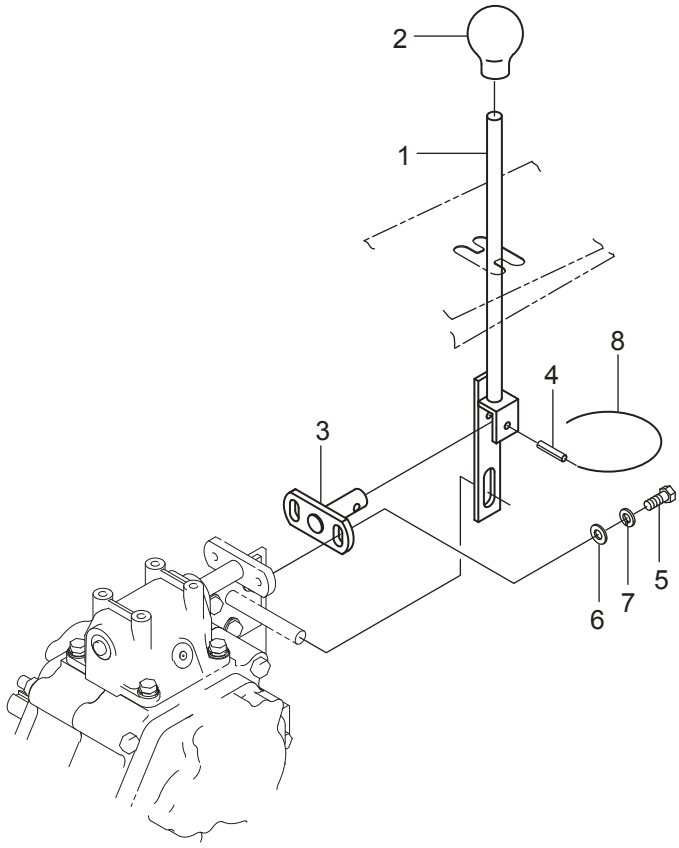

符号	部品コード	部品名称		個数	備　考	小売単価
1	0375-610-200-1	ﾁｪﾝｼﾞﾚﾊﾞｰCOMP		1		
2	0410-202-006-1	ﾁｪﾝｼﾞｸﾞﾘｯﾌﾟ		1		
3	0375-610-210-1	ﾁｪﾝｼﾞﾛｯﾄﾞﾋﾟﾝCOMP		1		
4	V580-140-602-8	ｽﾌﾟﾘﾝｸﾞﾋﾟﾝ(W)	6X28	1		
5	V203-460-802-0	ｺｶﾞﾀﾎﾞﾙﾄ(ﾎｿﾒ)	M8X1X20	2	9T	
6	V411-260-008-0	ﾐｶﾞｷｻﾞｶﾞﾈ	8	2		
7	V401-160-008-0	S.W	8	2		
8	3536-111-008-0	ﾇｹﾄﾞﾒﾊﾘｶﾞﾈ		1		

10. 操作・カバー関係（その2）

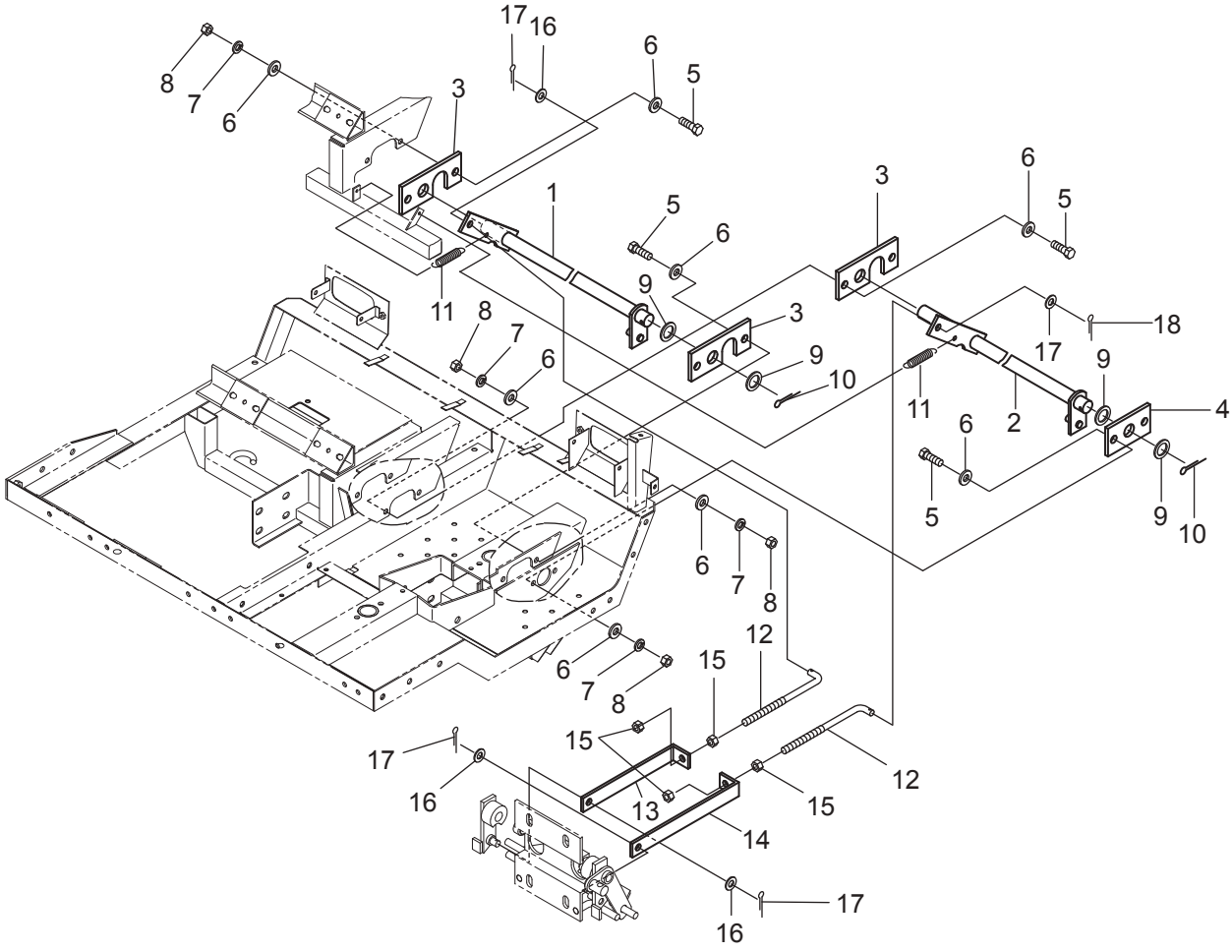

符号	部品コード	部品名称		個数	備　考	小売単価
1	0376-611-200-0	ｶｳﾝﾀ(L)COMP		1		
2	0376-611-210-0	ｶｳﾝﾀ(R)COMP		1		
3	0375-611-011-0	ｶｳﾝﾀｳｹ(1)		3		
4	0375-611-012-0	ｶｳﾝﾀｳｹ(2)		1		
5	V201-461-003-0	ｺｶﾞﾀﾎﾞﾙﾄ	M10X30	8	9T	
6	8935-001-062-0	ﾒﾀﾙｻﾞｶﾞﾈ		16		
7	V401-160-010-0	S.W	10	8		
8	V300-460-010-0	ﾅｯﾄ	M10	8	7T	
9	0340-301-004-0	ﾀﾞﾝﾌﾟｼﾃﾝﾋﾟﾝﾘﾝﾌ		4		
10	V500-164-003-5	ﾜﾘﾋﾟﾝ	4X35	2		
11	8935-042-034-0	ﾘﾔｶﾊﾞｰｶｲﾍｲSP		2		
12	0376-611-011-0	ﾛｯﾄﾞ160(M10)		2		
13	0376-611-012-0 :28	ｸﾗｯﾁﾛｯﾄﾞ(192)		1		
14	0376-611-013-0 :28	ｸﾗｯﾁﾛｯﾄﾞ(222)		1		
15	V300-260-010-0	ﾅｯﾄ	M10	4		
16	V411-260-010-0	ﾐｶﾞｷｻﾞｶﾞﾈ	10	4		
17	V500-162-502-5	ﾜﾘﾋﾟﾝ	2.5X25	4		

10. 操作・カバー関係（その3）

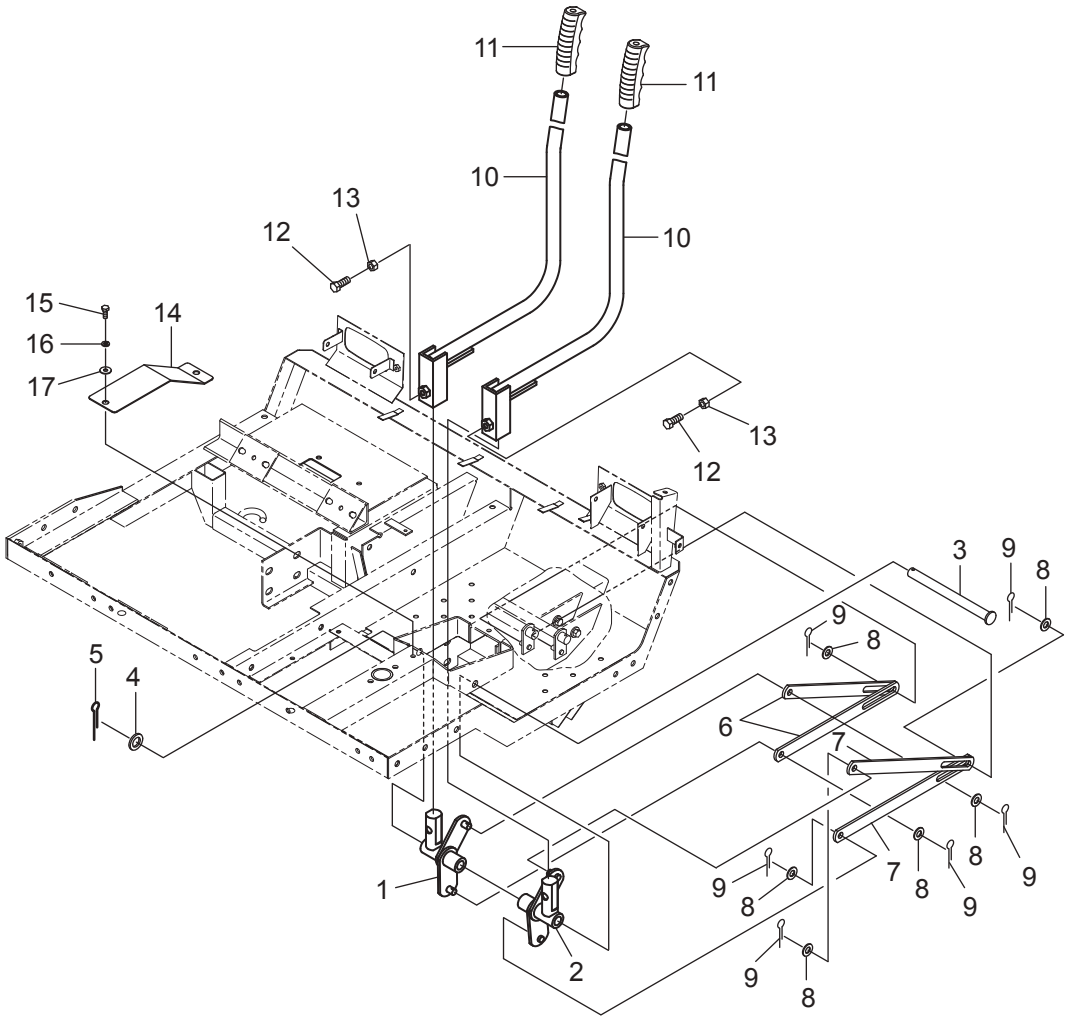

符号	部品コード	部品名称		個数	備　考	小売単価
1	0375-611-250-1 :28	ｻｲﾄﾞｸﾗﾂﾁｱｰﾑ(L)COMP		1		
2	0375-611-260-1 :28	ｻｲﾄﾞｸﾗﾂﾁｱｰﾑ(R)COMP		1		
3	0375-611-015-0	ｻｲﾄﾞｸﾗﾂﾁｼﾃﾝﾋﾟﾝ		1		
4	0375-611-016-0	ﾋﾗｻﾞｶﾞﾈ(ｺｶﾞﾀ16)		1		
5	V500-164-003-0	ﾜﾘﾋﾟﾝ	4X30	1		
6	0375-611-017-0 :28	ｻｲﾄﾞｸﾗﾂﾁﾛｯﾄﾞ(L)		2		
7	0375-611-018-0 :28	ｻｲﾄﾞｸﾗﾂﾁﾛｯﾄﾞ(R)		2		
8	V411-260-010-0	ﾐｶﾞｷｻﾞｶﾞﾈ	10	6		
9	V500-162-502-5	ﾜﾘﾋﾟﾝ	2.5X25	6		
10	0375-611-270-2 :28	ｻｲﾄﾞｸﾗﾂﾁﾚﾊﾞｰCOMP		2		
11	1394-330-012-0	ﾊﾝﾄﾞﾙｸﾞﾘｯﾌﾟ		2		
12	V201-461-002-5	ｺｶﾞﾀﾎﾞﾙﾄ	M10X25	2	9T	
13	V302-260-010-0	ﾅｯﾄ	3ｼｭ M10	2		
14	0375-611-019-2 :28	ｻｲﾄﾞｸﾗﾂﾁﾛｯﾄﾞｶﾊﾞｰ		1		
15	V200-460-601-6	ﾎﾞﾙﾄ	M6X16	2	9T	
16	V401-160-006-0	S.W	6	2		
17	3789-151-006-0	ﾎｼﾞﾖﾘﾝﾌ		2		

10. 操作・カバー関係（その4）

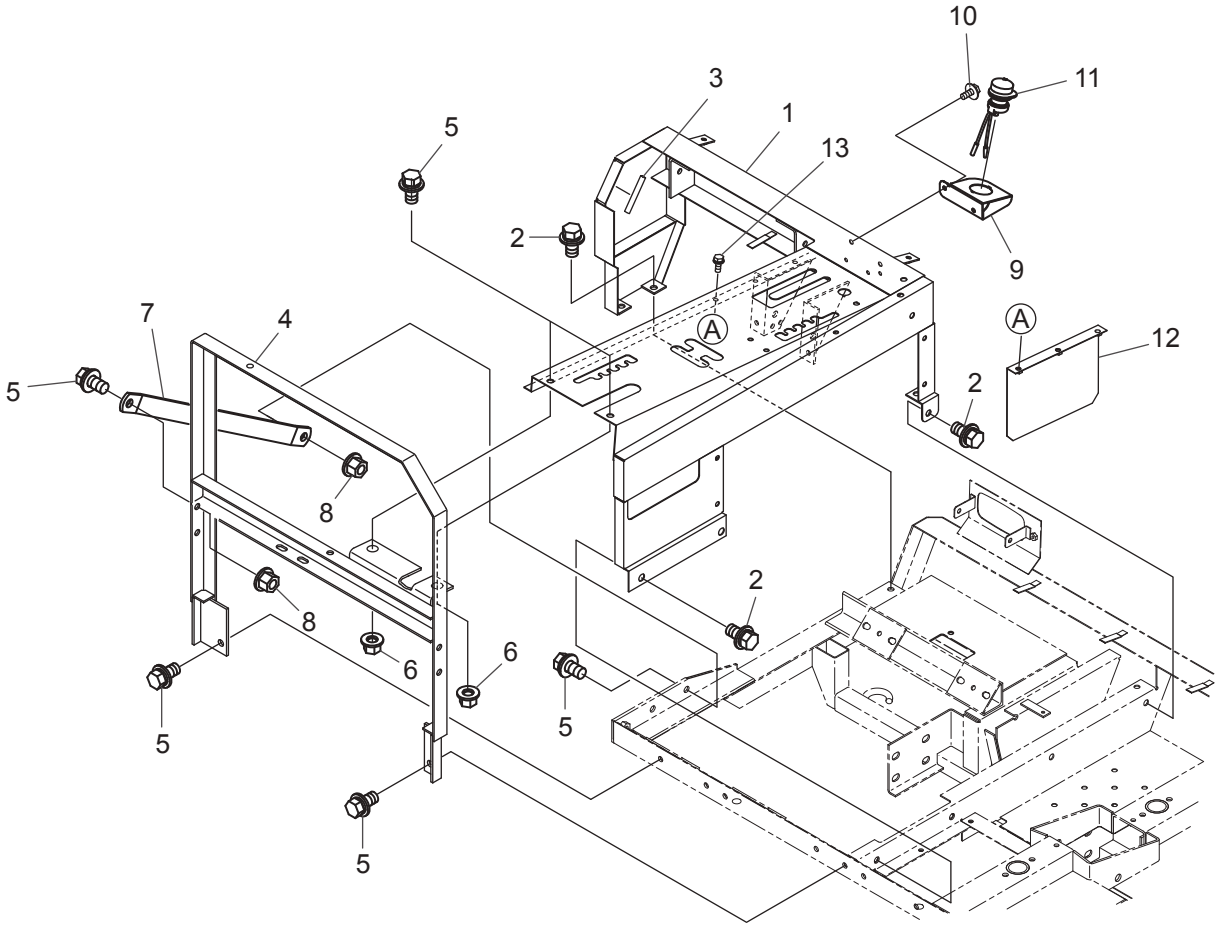

符号	部品コード	部品名称		個数	備　考	小売単価
1	0376-622-200-0 :29	ｶﾊﾞｰﾌﾚｰﾑ(LDH)COMP		1		
2	V211-361-002-0	ｺｶﾞﾀﾎﾞﾙﾄ(SP)	M10X20	5		
3	0740-530-015-0	ｶﾞｲﾄﾞｺﾞﾑ(70)		1		
4	0376-620-210-1 :28	ｶﾊﾞｰｽﾃｰCOMP		1		
5	V211-361-002-5	ｺｶﾞﾀﾎﾞﾙﾄ(SP)	M10X25	6		
6	V363-260-010-0	ｺｶﾞﾀｻﾗﾊﾞﾈｯｷﾅｯﾄ	M10	2		
7	0375-620-011-0 :28	ｶﾊﾞｰｽﾃｰｻｻｴ		1		
8	V363-260-010-0	ｺｶﾞﾀｻﾗﾊﾞﾈｯｷﾅｯﾄ	M10	2		
9	0376-621-230-0 :29	ｽｲｯﾁﾍﾞｰｽCOMP		1		
10	4301-210-002-0	ｾﾑｽﾎﾞﾙﾄ6X16(ﾛｸｶｸ)		2		
11	1122-455-220-0	ﾒｲﾝｽｲｯﾁASSY		1		
12	0376-622-220-1 :28	ｼｬﾈｯﾌﾟﾚｰﾄCOMP		1		
13	V210-360-601-6	ﾎﾞﾙﾄ(SP)	M6X16	3		

10. 操作・カバー関係（その5）

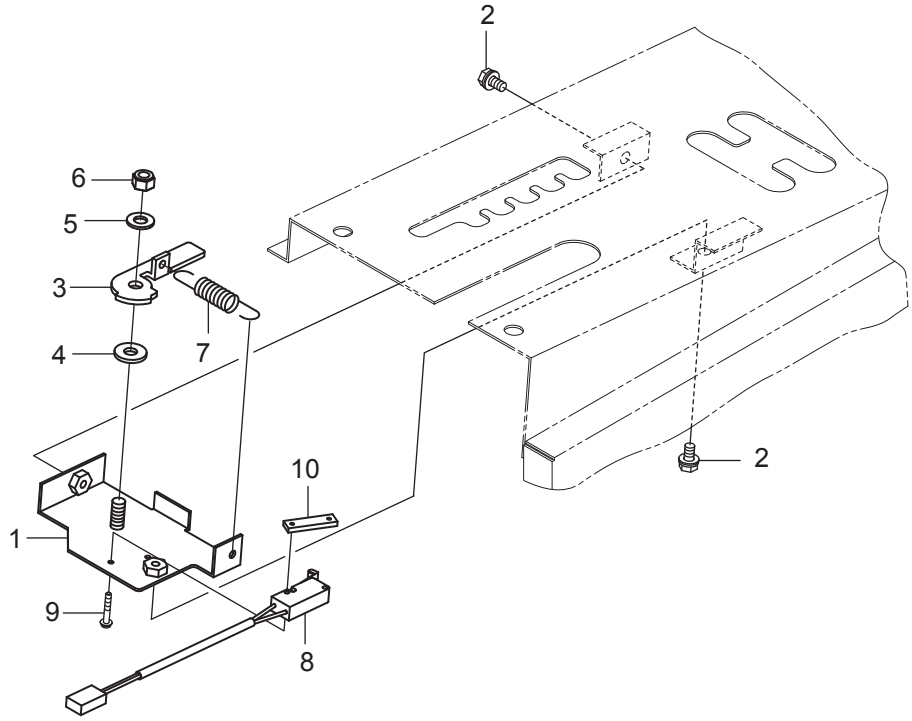

符号	部品コード	部品名称		個数	備　考	小売単価
1	0376-621-310-0	ﾘﾐｯﾄﾄﾘｯｹﾍﾞｰｽCOMP		1		
2	V210-360-601-2	ﾎﾞﾙﾄ(SP)	M6X12	2		
3	0376-621-012-0	ｹﾝｾｲﾖｳｶﾑ		1		
4	8935-056-025-0	ﾘﾝｸ(20)		1		
5	V411-260-008-0	ﾐｶﾞｷｻﾞｶﾞﾈ	8	1		
6	0660-520-012-0	Uﾅｯﾄ(M8)		1		
7	8935-004-051-0	ｶﾊﾞｰSP(L)		1		
8	0339-451-051-0	ｽｲｯﾁ(A)ASSY		1		
9	V120-363-002-0	ﾌﾟﾗｽﾅﾍﾞｺﾈｼﾞ(SP)	M3X20	2		
10	3642-496-007-1	ｽｲｯﾁﾄﾒｲﾀ		1		

10. 操作・カバー関係（その6）

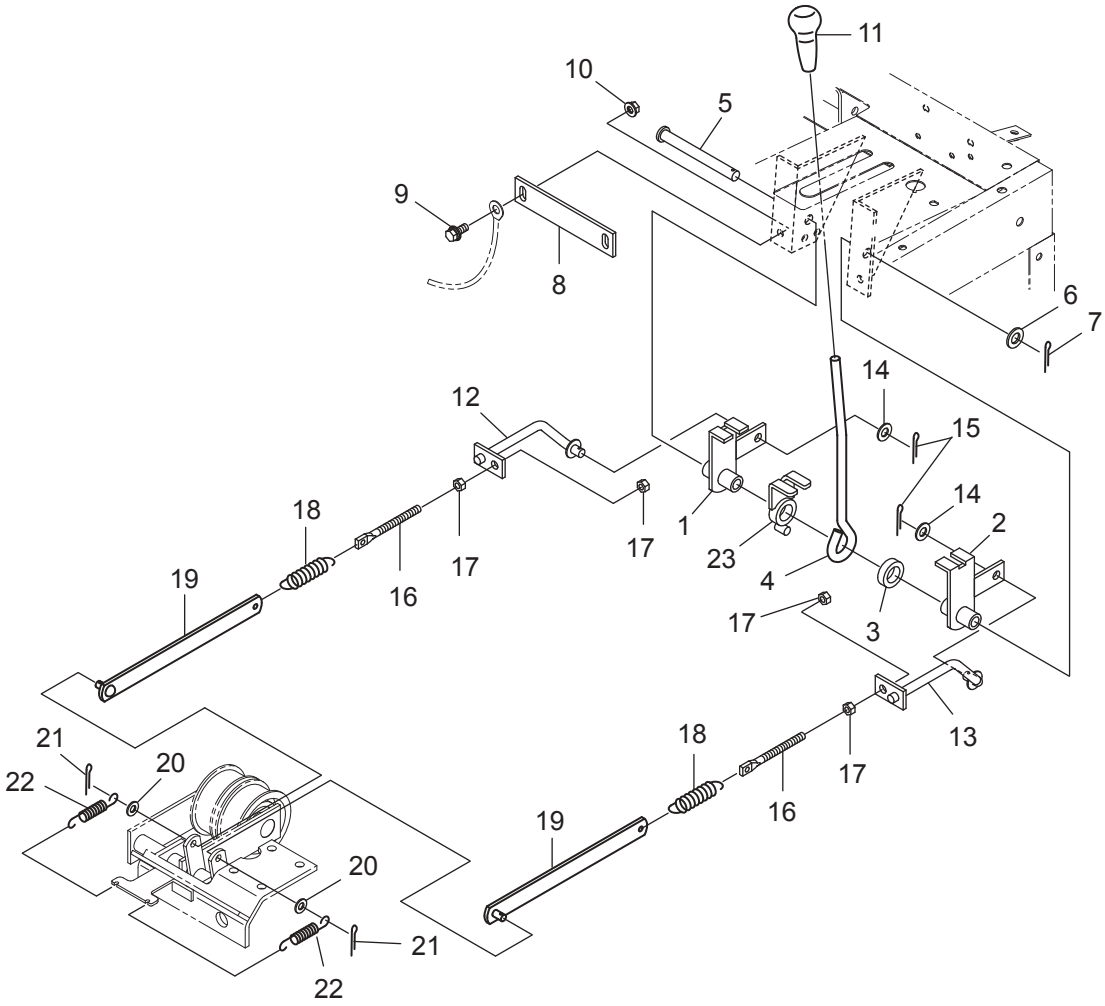

符号	部品コード	部品名称		個数	備　考	小売単価
1	0375-623-200-0	ｸﾗﾂﾁｱｰﾑ(L)COMP		1		
2	0375-623-210-0	ｸﾗﾂﾁｱｰﾑ(R)COMP		1		
3	0376-623-014-0	ｶﾗｰ(20X32X9)		1		
4	0375-623-012-0	ｸﾗﾂﾁﾚﾊﾞｰ		1		
5	0423-502-001-0	ｸﾗﾂﾁｼﾃﾝﾋﾟﾝ		1		
6	V411-260-012-0	ﾐｶﾞｷｻﾞｶﾞﾈ	12	1		
7	V500-163-002-5	ﾜﾘﾋﾟﾝ	3X25	1		
8	0375-623-013-0 :29	ｸﾗﾂﾁｽﾄﾂﾊﾟ		1		
9	V211-160-802-0	ｺｶﾞﾀﾎﾞﾙﾄ(P)	M8X20	2		
10	V362-260-008-0	ｺｶﾞﾀｻﾗﾊﾞﾈﾂｷﾅﾂﾄ	1ｼｭ M8	2		
11	3517-105-004-0	ﾚﾊﾞｰﾆｷﾞﾘ		1		
12	0375-623-220-0	ｸﾗﾂﾁﾛﾂﾄﾞ(L)COMP		1		
13	0375-623-230-0	ｸﾗﾂﾁﾛﾂﾄﾞ(R)COMP		1		
14	V411-260-010-0	ﾐｶﾞｷｻﾞｶﾞﾈ	10	2		
15	V500-162-502-0	ﾜﾘﾋﾟﾝ	2.5X20	2		
16	8935-005-026-0	ｶｳﾝﾀﾃﾝｼｮﾝﾛﾂﾄﾞ		2		
17	V300-260-008-0	ﾅﾂﾄ	M8	4		
18	0380-623-021-0	ｽﾌﾟﾘﾝｸﾞ(HE66)		2		
19	0376-623-250-1 :28	ｸﾗﾂﾁﾛﾂﾄﾞCOMP		2		
20	V411-260-008-0	ﾐｶﾞｷｻﾞｶﾞﾈ	8	2		
21	V500-162-501-5	ﾜﾘﾋﾟﾝ	2.5X15	2		
22	8935-004-048-0	ｶﾊﾞｰSP		2		
23	0376-713-200-1	ｽｲｯﾁｱｰﾑCOMP		1		

10. 操作・カバー関係（その7）

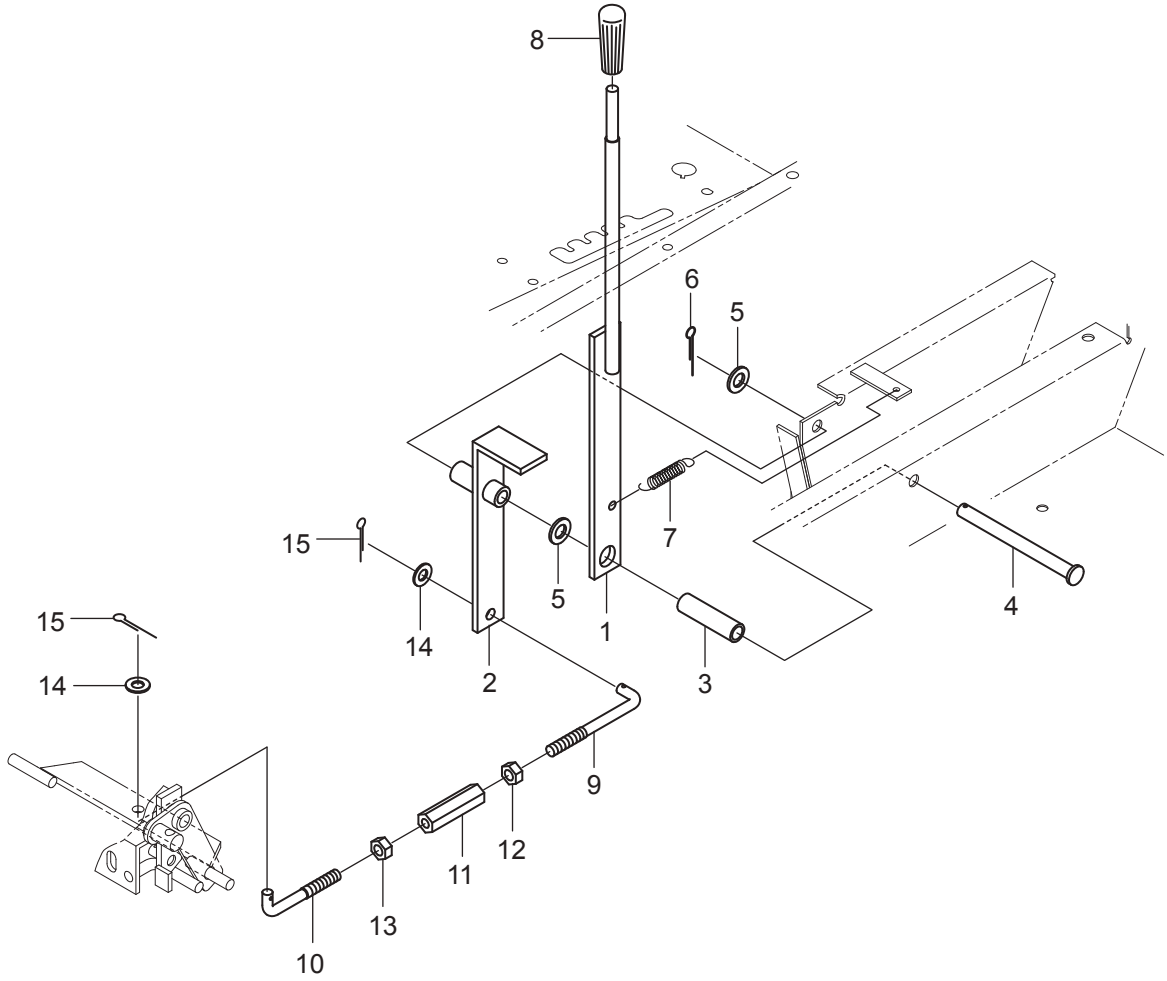

符号	部品コード	部品名称		個数	備　考	小売単価
1	0375-623-240-0	ﾌﾞﾚｰｷﾚﾊﾞｰCOMP		1		
2	0376-623-200-1 :28	ﾌﾞﾚｰｷﾚﾊﾞｰｱｰﾑCOMP		1		
3	0375-623-015-0	ﾌﾞﾚｰｷﾚﾊﾞｰｶﾗｰ		1		
4	0375-623-016-0	ﾌﾞﾚｰｷﾚﾊﾞｰｼﾃﾝﾋﾟﾝ		1		
5	V411-260-012-0	ﾐｶﾞｷｻﾞｶﾞﾈ	12	2		
6	V500-163-002-5	ﾜﾘﾋﾟﾝ	3X25	1		
7	8935-042-034-0	ﾘﾔｶﾊﾞｰｶｲﾍｲSP		1		
8	1111-410-013-0	ﾆｷﾞﾘ(ｱｶ-10)		1		
9	0376-623-011-0	ﾌﾞﾚｰｷﾛｯﾄﾞ(110)ﾋﾀﾞﾘ		1		
10	0376-623-012-0	ﾌﾞﾚｰｷﾛｯﾄﾞ(85)		1		
11	0351-623-014-0	ｱｼﾞﾔｽﾄﾅｯﾄ		1		
12	0375-611-014-0	ﾅｯﾄ(ﾋﾀﾞﾘM10)		1		
13	V300-260-010-0	ﾅｯﾄ	M10	1		
14	V411-260-010-0	ﾐｶﾞｷｻﾞｶﾞﾈ	10	2		
15	V500-162-502-5	ﾜﾘﾋﾟﾝ	2.5X25	2		

10. 操作・カバー関係（その8）

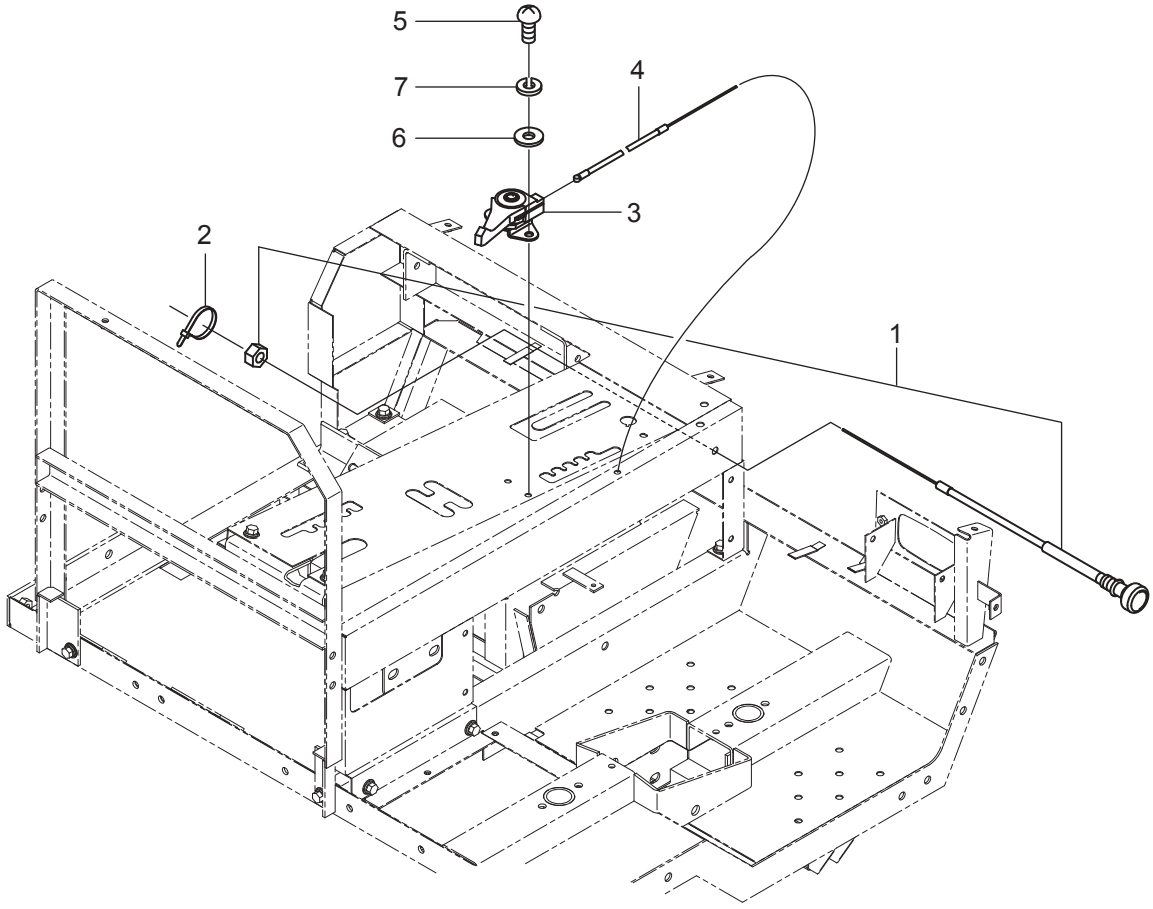

符号	部品コード	部品名称		個数	備　考	小売単価
1	0375-624-011-0	ﾁｮｰｸﾜｲﾔ		1		
2	3536-142-006-1	ﾜｲﾔｰﾄﾒｶﾅｸﾞ		1		
3	0376-625-011-0	ｽﾛｯﾄﾙﾚﾊﾞｰ		1		
4	0376-625-012-0	ｹｰﾌﾞﾙ(ｽﾛｯﾄﾙ)		1		
5	V111-166-001-2	ﾌﾟﾗｽﾅﾍﾞｺﾈｼﾞ	M6X12	2		
6	V411-260-006-0	ﾐｶﾞｷｻﾞｶﾞﾈ	6	2		
7	V401-160-006-0	S.W	6	2		

10. 操作・カバー関係（その9）

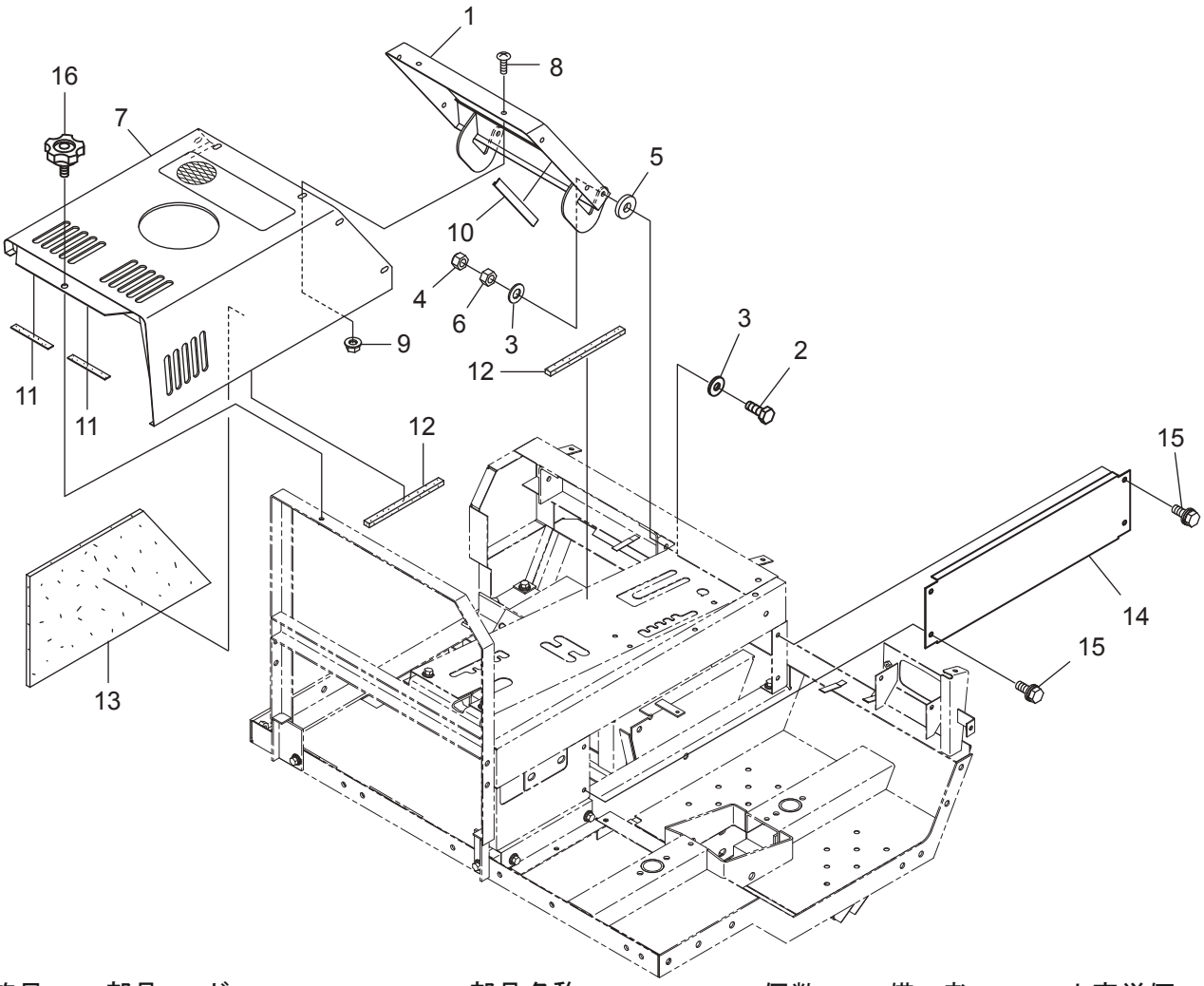

符号	部品コード	部品名称		個数	備　考	小売単価
1	0376-635-310-0 :28	Eｶﾊﾞｰﾌﾛﾝﾄ(LDH)COMP		1		
2	V201-261-003-5	ｺｶﾞﾀﾎﾞﾙﾄ	M10X35	2		
3	V411-260-010-0	ﾐｶﾞｷｻﾞｶﾞﾈ	10	4		
4	0412-204-004-0	Uﾅｯﾄ(M10)		2		
5	1106-620-011-0	ﾜｯｼﾔ(10X25X4.5)		2		
6	V303-260-010-0	ｺｶﾞﾀﾅｯﾄ	M10	2		
7	0376-635-300-1 :28	ｴﾝｼﾞﾝｶﾊﾞｰ(850M)COMP		1		
8	0334-421-021-0	ﾄﾗｽｺﾈｼﾞ(M8X20)	M8X20	5		
9	V361-260-008-0	ｻﾗﾊﾞﾈｯｷﾅｯﾄ	2ｼｭ M8	5		
10	0376-633-012-0	ｶﾊﾞｰﾌﾁｺﾞﾑ(190)		1		
11	3768-362-504-0	ｶｯﾀﾎﾞｳｼﾞﾝｶﾊﾞｺﾞﾑ		2		
12	8935-069-026-0	ﾎﾞｳｼﾞﾝｽﾎﾟﾝｼﾞ(1)		2		
13	0376-630-011-0	ﾀﾞﾝﾈｯｽﾎﾟﾝｼﾞ		1		
14	0376-633-011-0 :29	ｻｲﾄﾞｶﾊﾞｰ(XG)		1		
15	4301-210-002-0	ｾﾑｽﾎﾞﾙﾄ6X16(ﾛｸｶｸ)		4		
16	4201-220-019-0	ｾｯﾄﾉﾌﾞ(M8X20)		1		

10. 操作・カバー関係（その10）

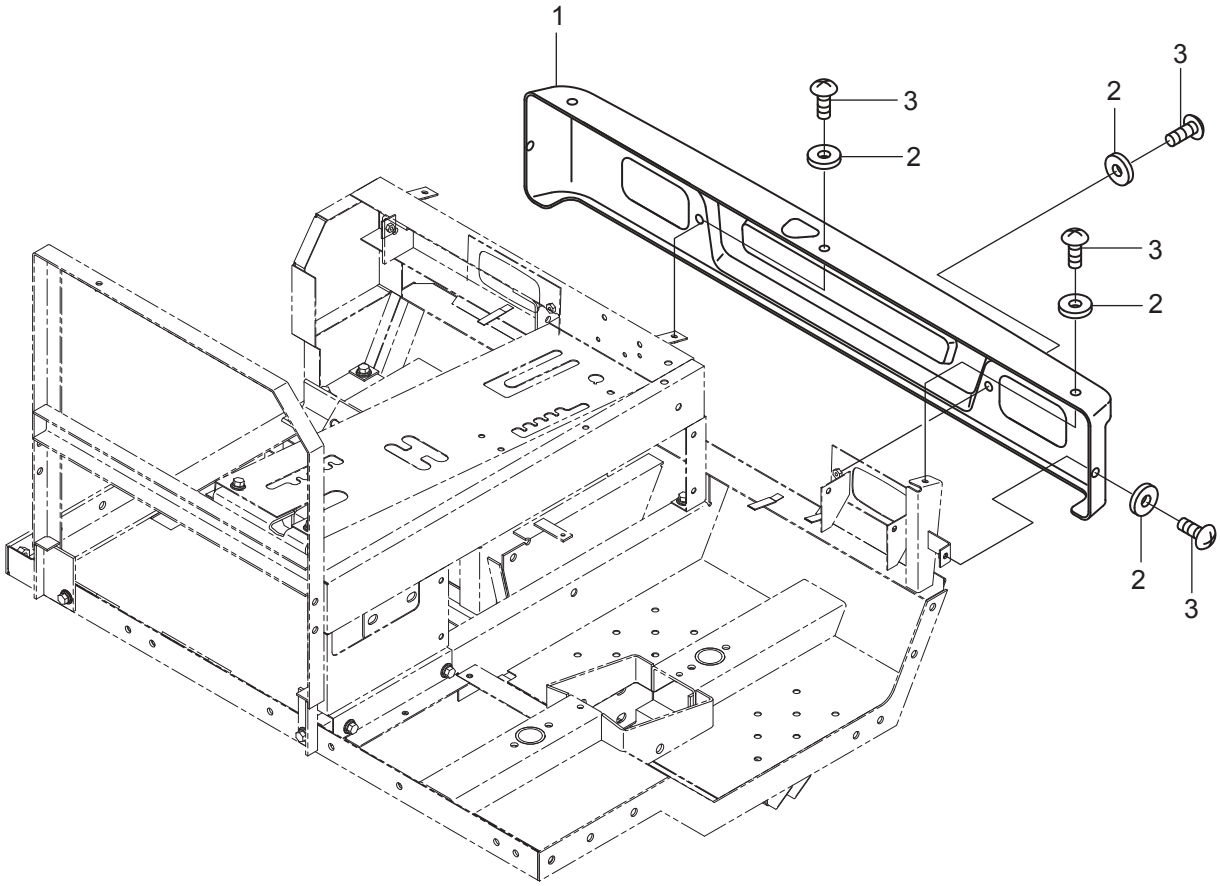

符号	部品コード	部品名称	個数	備　考	小売単価
1	0376-636-025-0	ﾌﾛﾝﾄﾏｽｸ(XG850)	1		
2	0772-810-015-0	ｺﾞﾑｻﾞｶﾞﾈ(6)	7		
3	P115-630-013-0	ﾄﾗｽｺﾈｼﾞ(M6X16)	7		

10. 操作・カバー関係（その11）

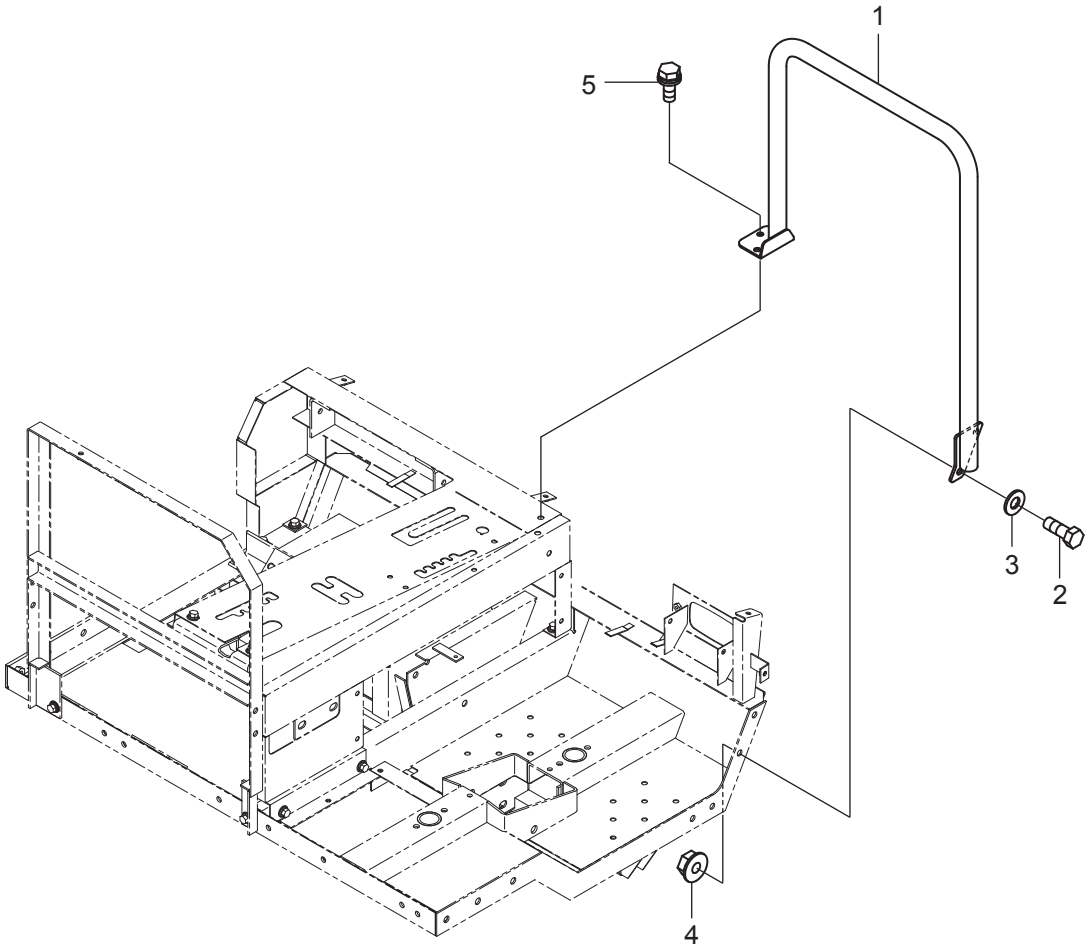

符号	部品コード	部品名称		個数	備　考	小売単価
1	0376-641-200-0 : 28	ﾄｯﾃ(XG)COMP		1		
2	V201-461-002-5	ｺｶﾞﾀﾎﾞﾙﾄ	M10X25	2	9T	
3	V411-260-010-0	ﾐｶﾞｷｻﾞｶﾞﾈ	10	2		
4	V363-260-010-0	ｺｶﾞﾀｻﾗﾊﾞﾈｯｷﾅｯﾄ	M10	2		
5	V211-360-802-0	ｺｶﾞﾀﾎﾞﾙﾄ(SP)	M8X20	2		

10. 操作・カバー関係（その12）

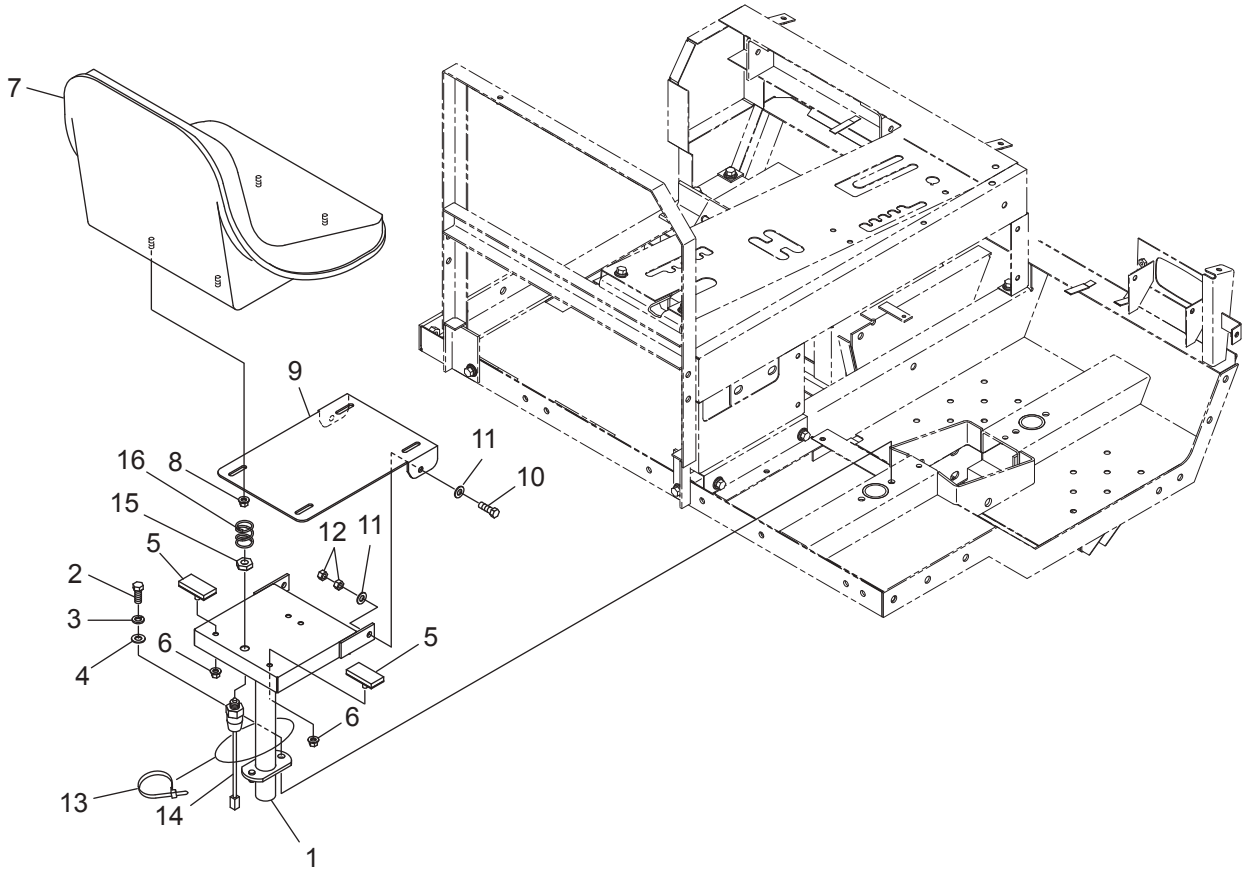

符号	部品コード	部品名称		個数	備　考	小売単価
1	0376-656-210-0 :28	ｼｰﾄﾍﾞｰｽCOMP		1		
2	V201-461-002-5	ｺｶﾞﾀﾎﾞﾙﾄ	M10X25	1	9T	
3	V401-160-010-0	S.W	10	1		
4	V411-260-010-0	ﾐｶﾞｷｻﾞｶﾞﾈ	10	1		
5	0452-210-250-0	ﾆﾀﾞｲﾎﾞｳｼﾝｺﾞﾑCOMP		2		
6	V362-260-008-0	ｺｶﾞﾀｻﾗﾊﾞﾈｯｷﾅｯﾄ	1ｼｭ M8	2		
7	0673-870-200-0	ｼｰﾄASSY		1		
8	V363-260-008-0	ｺｶﾞﾀｻﾗﾊﾞﾈｯｷﾅｯﾄ	2ｼｭ M8	4		
9	0376-657-011-0 :28	ｼｰﾄｽﾃｰ		1		
10	V201-261-003-0	ｺｶﾞﾀﾎﾞﾙﾄ	M10X30	2		
11	V411-260-010-0	ﾐｶﾞｷｻﾞｶﾞﾈ	10	4		
12	V304-260-010-0	ｺｶﾞﾀﾅｯﾄ	2ｼｭ M10	4		
13	0384-420-015-0	ﾘﾋﾟｰﾄﾀｲ(200)		1		
14	0670-440-017-0	ｾﾝｻｰ(ｾｰﾌﾃｨｰ)		1		
15	0670-440-016-0	ﾋｸﾅｯﾄ(M14)		1		
16	0673-870-011-0	ｽﾌﾟﾘﾝｸﾞ(HC034)		1		

11. ACC関係（その1）

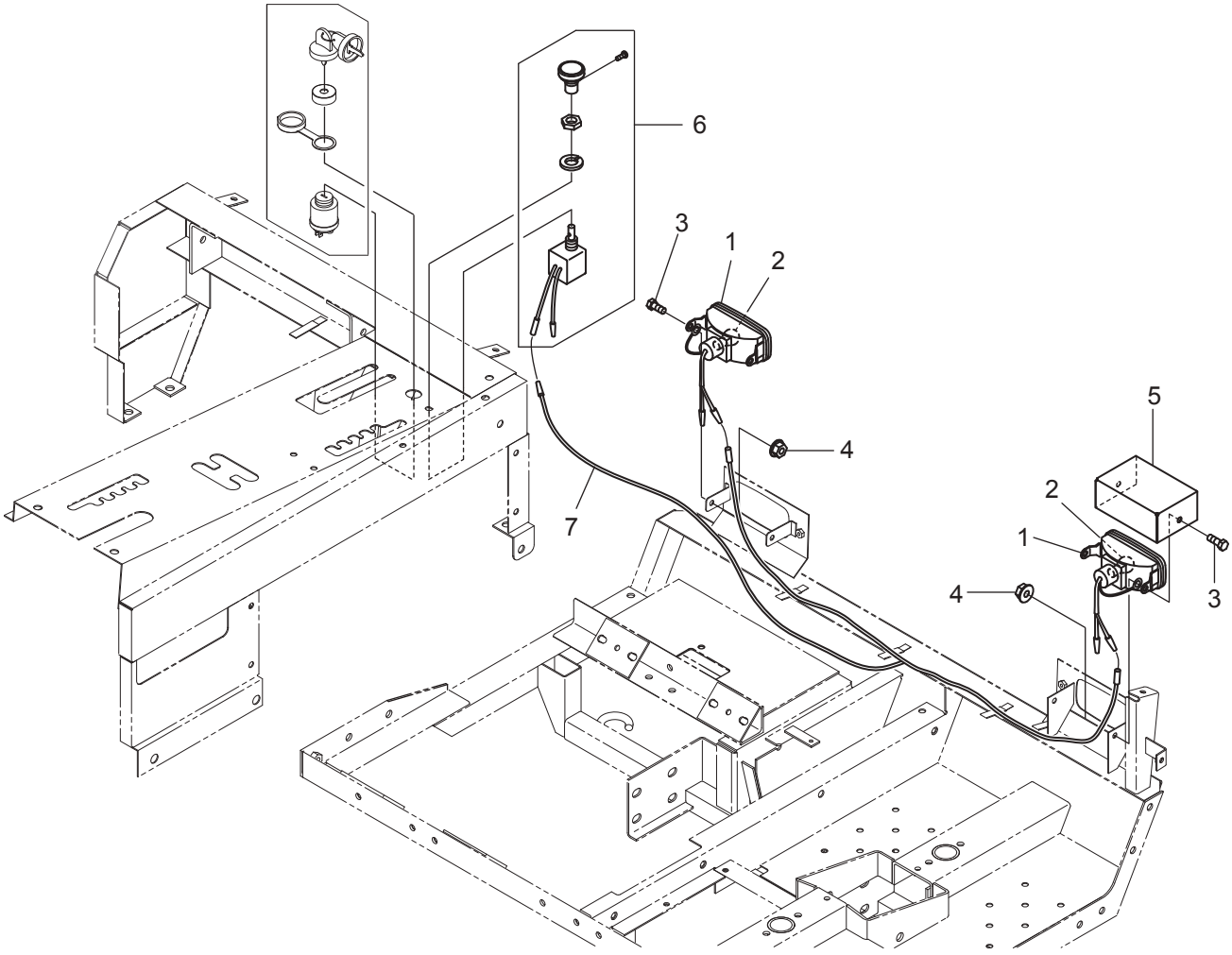

符号	部品コード	部品名称		個数	備　考	小売単価
1	0437-711-200-1	ﾗﾝﾌﾟ(12N)SET	12V-20W	2		
2	0437-711-201-0	12V-25Wﾊﾞﾙﾌﾞ		2		
3	V201-260-801-6	ｺｶﾞﾀﾎﾞﾙﾄ	M8X16	4		
4	V362-260-008-0	ｺｶﾞﾀｻﾗﾊﾞﾈﾂｷﾅｯﾄ	1ｼｭ M8	4		
5	0376-712-011-1 :28	ﾗﾝﾌﾟｶﾞｰﾄﾞ		1		
6	3614-273-220-0	ｻｷﾞﾖｳﾄｳｽｲｯﾁASSY		1		
7	0376-712-200-0	ﾗﾝﾌﾟｺｰﾄﾞCOMP		1		

>符号1は、符号2を含む。

11. ACC関係（その2）

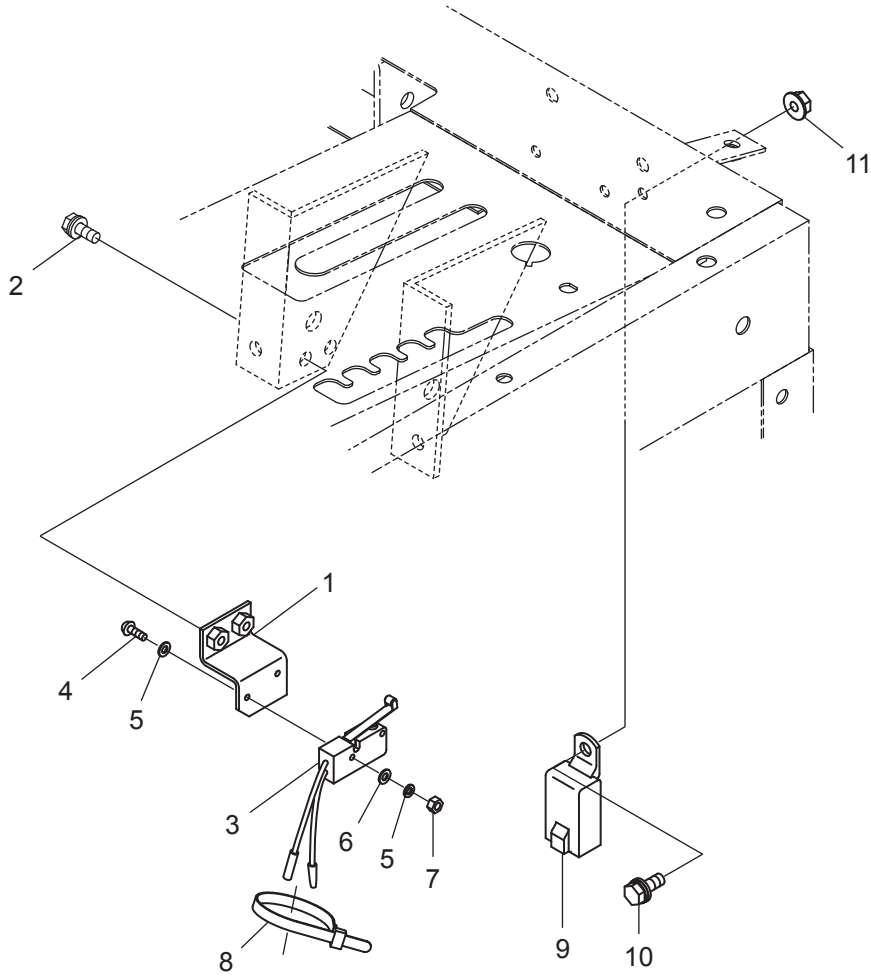

符号	部品コード	部品名称		個数	備　考	小売単価
1	0376-713-210-0 :28	ｽｲｯﾁｽﾃｰCOMP		1		
2	V210-360-601-6	ﾎﾞﾙﾄ(SP)	M6X16	2		
3	0354-422-230-0	ﾘﾐﾂﾄｽｲｯﾁCOMP		1		
4	V111-163-002-0	ﾌﾟﾗｽﾅﾍﾞｺﾈｼﾞ	M3X20	2		
5	V411-260-003-0	ﾐｶﾞｷｻﾞｶﾞﾈ	3	4		
6	V401-160-003-0	S.W	3	2		
7	V300-260-003-0	ﾅｯﾄ	M3	2		
8	3536-142-006-1	ﾜｲﾔｰﾄﾒｶﾅｸﾞ		1		
9	0455-440-013-0	ﾘﾚｰ(1ﾚﾝ)		1		
10	V210-360-601-6	ﾎﾞﾙﾄ(SP)	M6X16	1		
11	V361-260-006-0	ｻﾗﾊﾞﾈﾂｷﾅｯﾄ	2ｼｭ M6	1		

12. マーク関係 1/2

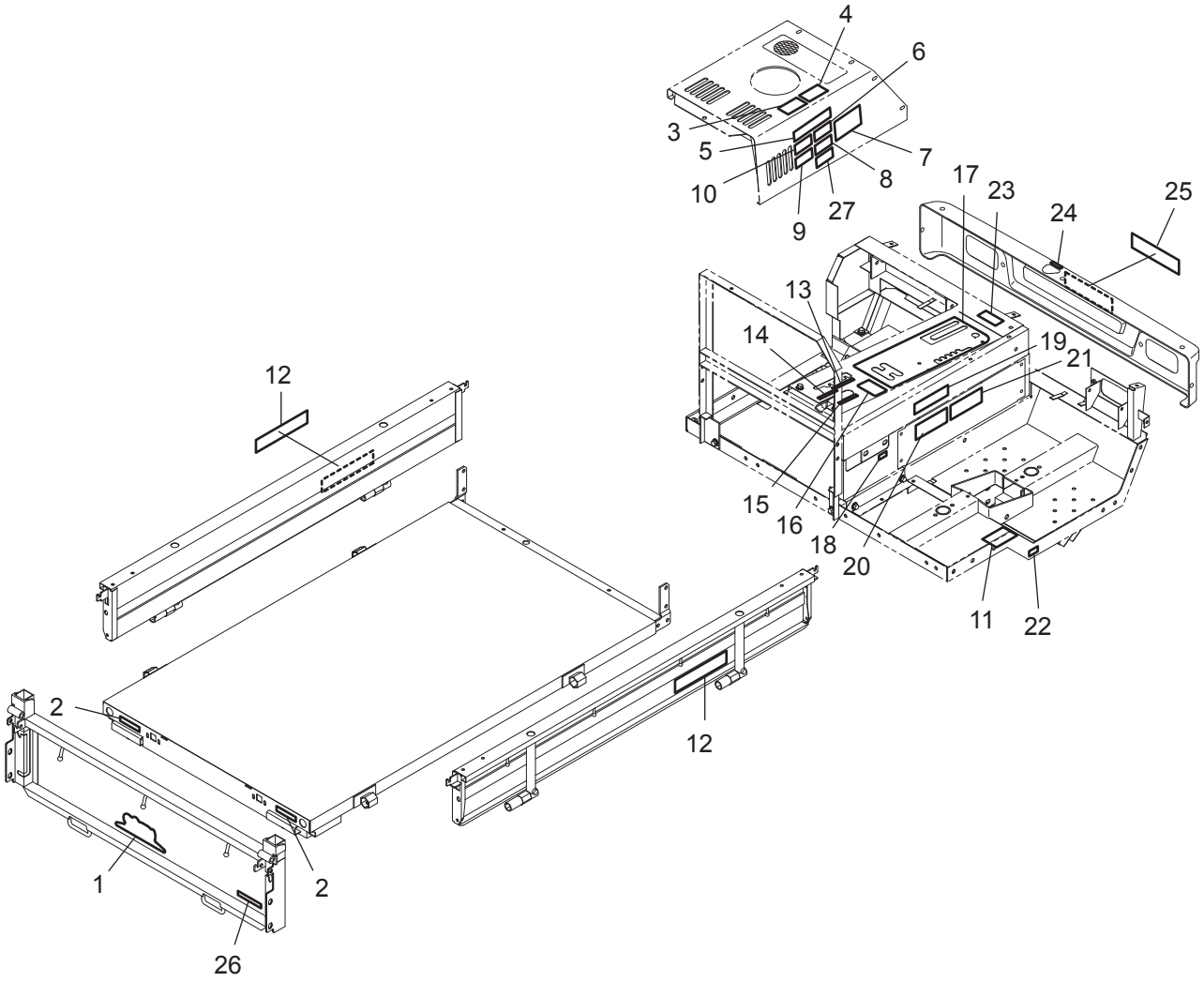

符号	部品コード	部品名称	個数	備　考	小売単価
1	0453-915-018-0	ｱﾃｯｸｽｲﾝｸﾞ(LW)	1		
2	0437-910-019-0	ﾊﾝｼﾔｽﾃﾂｶｰ	2		
3	0453-916-011-0	ﾗﾍﾞﾙ(ｷｹﾝ/ｲﾝｶ)ｶﾞｿﾘﾝ	1		
4	0453-910-024-0	ﾗﾍﾞﾙ(ｹｲｺｸ/ｴﾝｼﾞﾝ)	1		
5	0453-910-027-0	ﾗﾍﾞﾙ(ﾁｭｳｲ/ﾄﾘｾﾂ)	1		
6	0438-910-024-0	ﾗﾍﾞﾙ(ｷｹﾝ/ｷﾖｳｱﾂ)	1		
7	0453-910-028-1	ﾗﾍﾞﾙ(ｹｲｺｸ/ﾂﾐｵﾛｼ)	1		
8	0329-910-034-0	ﾗﾍﾞﾙ(ｹｲｺｸ/ﾌﾟｰﾘｶｲﾃﾝ)	1		
9	0453-910-025-0	ﾗﾍﾞﾙ(ｹｲｺｸ/ｼﾄﾞｳ)	1		
10	0453-910-021-0	ﾗﾍﾞﾙ(ｷｹﾝ/ﾛｶﾀ)	1		
11	0439-910-025-0	ﾗﾍﾞﾙ(ﾁｭｳｲ/ｳﾝﾃﾝｷﾝｼ)L	1		
12	0376-911-041-0	ﾓﾃﾞﾙﾏｰｸ(850M)	2		
13	0325-701-011-0	ﾕｱﾂｸﾗﾂﾁﾏｰｸ	1	D型専用	
14	0325-701-009-0	ﾕｱﾂｿｳｻﾏｰｸ	1	D型専用	
15	0374-910-015-0	ﾕｱﾂｿｳｻﾁﾕｳｲﾏｰｸ	1	D型専用	
16	0453-910-022-0	ﾗﾍﾞﾙ(ｷｹﾝ/ﾆﾀﾞｲ)	1	D型専用	
17	0376-910-011-0	ｿｳｻﾏｰｸ(XG)	1		
18	0375-910-016-0	ｷﾕｳﾕﾏｰｸ	1		
19	0376-910-021-1	ﾒﾝﾃﾅﾝｽﾏｰｸ(XG850M)	1		
20	0312-910-018-0	ﾃﾝｹﾝｼｼﾞﾏｰｸ	1		

12. マーク関係 2/2

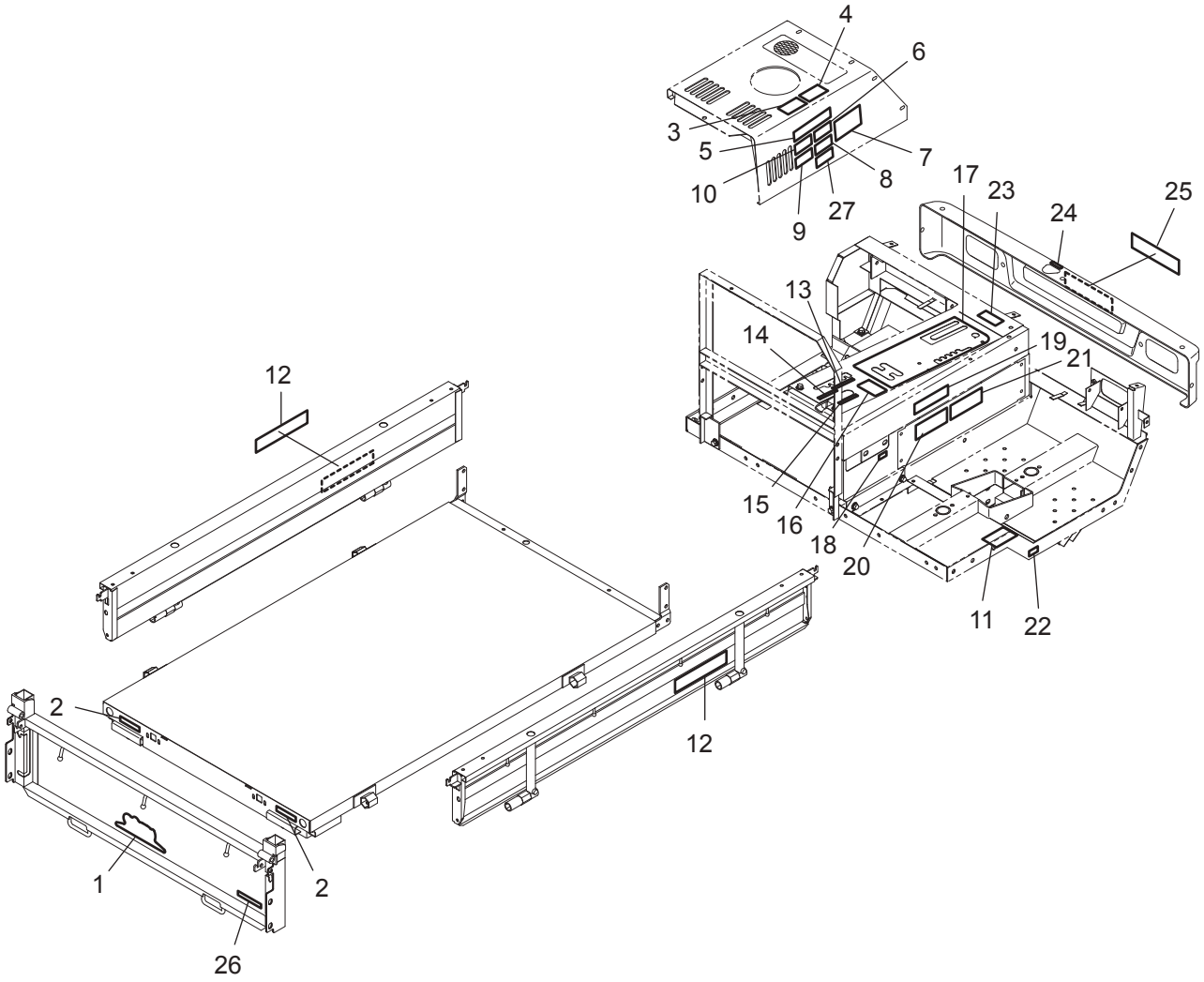

符号	部品コード	部品名称	個数	備　考	小売単価
21	0351-910-013-0	ｱﾝｾﾞﾝﾏｰｸ	1		
22	0376-919-031-0	ｶﾝﾘﾏｰｸ(XG850)	1		
23	0376-916-011-0	ﾏｰｸ(ｽｲｯﾁｶｸﾆﾝ)	1		
24	0166-921-017-0	ｷﾝｷｭｳﾃｲｼﾏｰｸ	1		
25	0376-911-036-0	ﾌﾛﾝﾄﾓﾃﾞﾙﾏｰｸ(850)	1		
26	0376-911-015-0	ｾｷｻｲｾｲｹﾞﾝﾏｰｸ(850)	1		
27	0376-910-035-0	ﾗﾍﾞﾙ(ﾁｪﾝｼﾞﾚﾊﾞｰｶｸﾆﾝ)	1		

13. 付帯品関係

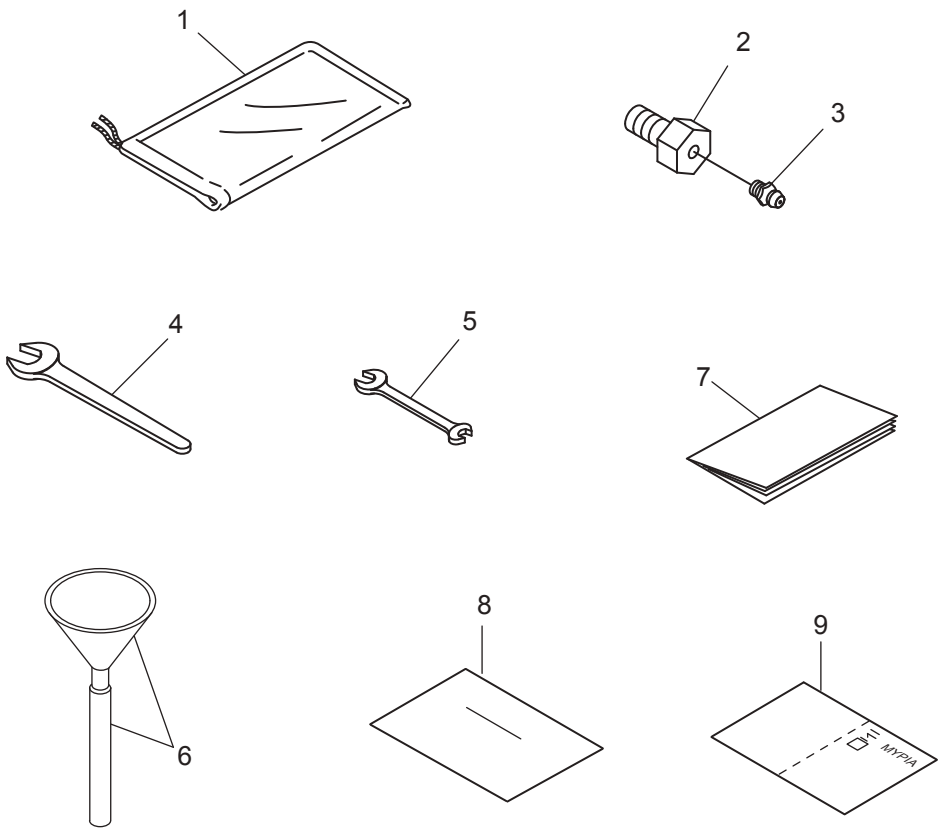

符号	部品コード	部品名称		個数	備　考	小売単価
1	P103-931-004-1	ﾊﾞｯｸﾞ(ﾂｰﾙ)		1		
2	0360-302-004-0	ﾄﾗｯｸﾛｰﾗｼﾒﾂｹﾎﾞﾙﾄ		1		
3	V767-400-000-0	ｸﾞﾘｽﾆｯﾌﾟﾙ	A-M6F	1		
4	V910-550-002-7	ｶﾀｸﾞﾁｽﾊﾟﾅ(ﾏﾙ)	27	1		
5	V920-551-401-7	ﾘﾖｳｸﾞﾁｽﾊﾟﾅ(ﾏﾙ)	14X17	1		
6	0312-940-012-0	ｼﾞｮｰｺﾞ		1		
7	0376-946-001-0	ﾄﾘｾﾂ(XG850M)		1		
8	0771-960-011-0	ｱｲﾖｳｼﾔｶｰﾄﾞ		1		
9	0772-950-015-3	ﾎｼﾖｳｼｮ(ｶｸﾆﾝﾋﾖｳﾂｷ)		1		

14. サービス資料(その1) 主な消耗部品

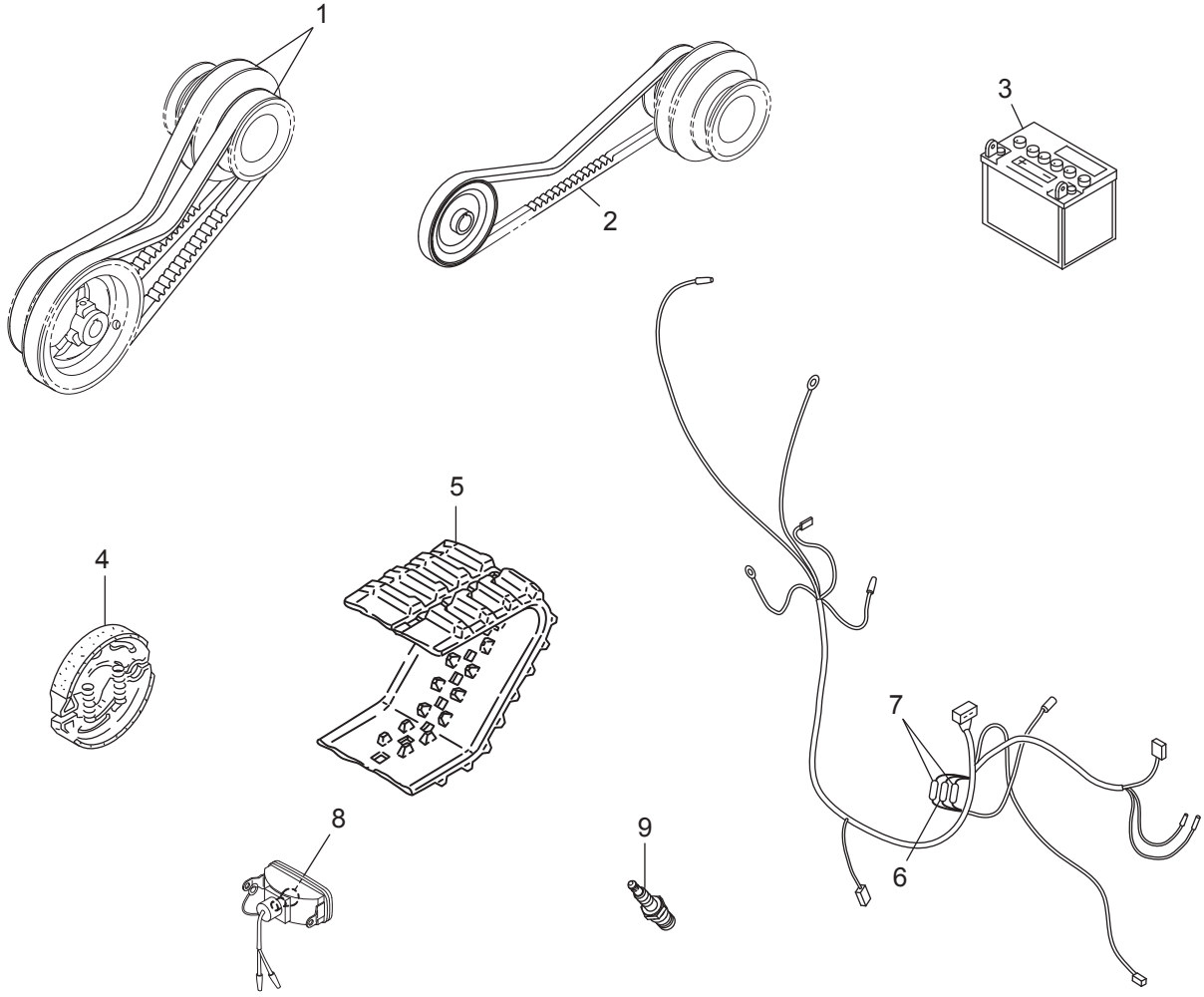

符号	部品コード	部品名称		個数	備　考	小売単価
1	0376-516-011-0	ｺｸﾞﾍﾞﾙﾄ(SC37-HP4)		2		
2	0351-510-012-0	ﾍﾞﾙﾄ(Vｺｸﾞ B38)		1		
3	0453-455-011-2	ﾊﾞｯﾃﾘ34A(G)	34A19R	1		
4	0460-101-200-0	ﾌﾞﾚｰｷｼｭｰCOMP		4		
5	0376-352-011-0	ｸﾛｰﾗ(250X50X72)		2		
6	0450-505-016-0	ﾋｭｰｽﾞ10A		1		
7	0621-430-011-0	ﾋｭｰｽﾞｶﾝ(20A)		2		
8	0437-711-201-1	12V-20W/20W(S25)		2		
9		点火ﾌﾟﾗｸﾞ		1	NGK BP5ES	

14. サービス資料(その1) 主な消耗部品

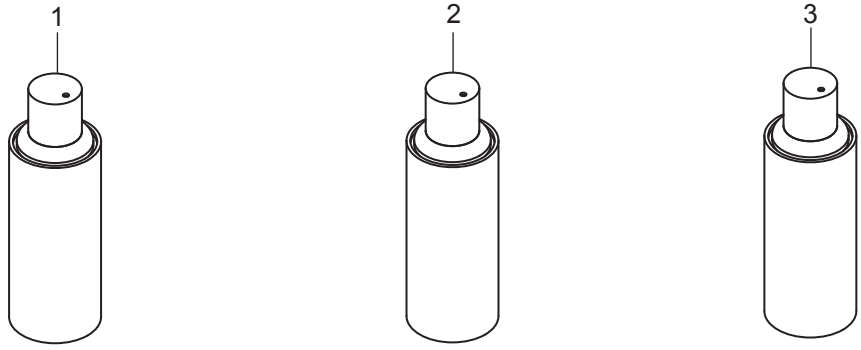

ｽﾌﾟﾚｰ(黒色4号)　　ｽﾌﾟﾚｰ(ﾀﾞｲﾅﾐｯｸｲｴﾛｰ)　　ｽﾌﾟﾚｰ(ﾗｲﾄｸﾞﾘｰﾝ)

符号	部品コード	部品名称	個数	備　考	小売単価
1	1300-977-002-0	ｽﾌﾟﾚｰ(黒色4号)	1	黒色4号	
2	1300-978-001-0	ｽﾌﾟﾚｰ(ﾀﾞｲﾅﾐｯｸｲｴﾛｰ)	1	ﾀﾞｲﾅﾐｯｸｲｴﾛｰ	
3	1300-972-004-0	ｽﾌﾟﾚｰ(ﾗｲﾄｸﾞﾘｰﾝ)	1	ﾗｲﾄｸﾞﾘｰﾝ	

14. サービス資料(その3) 配線図

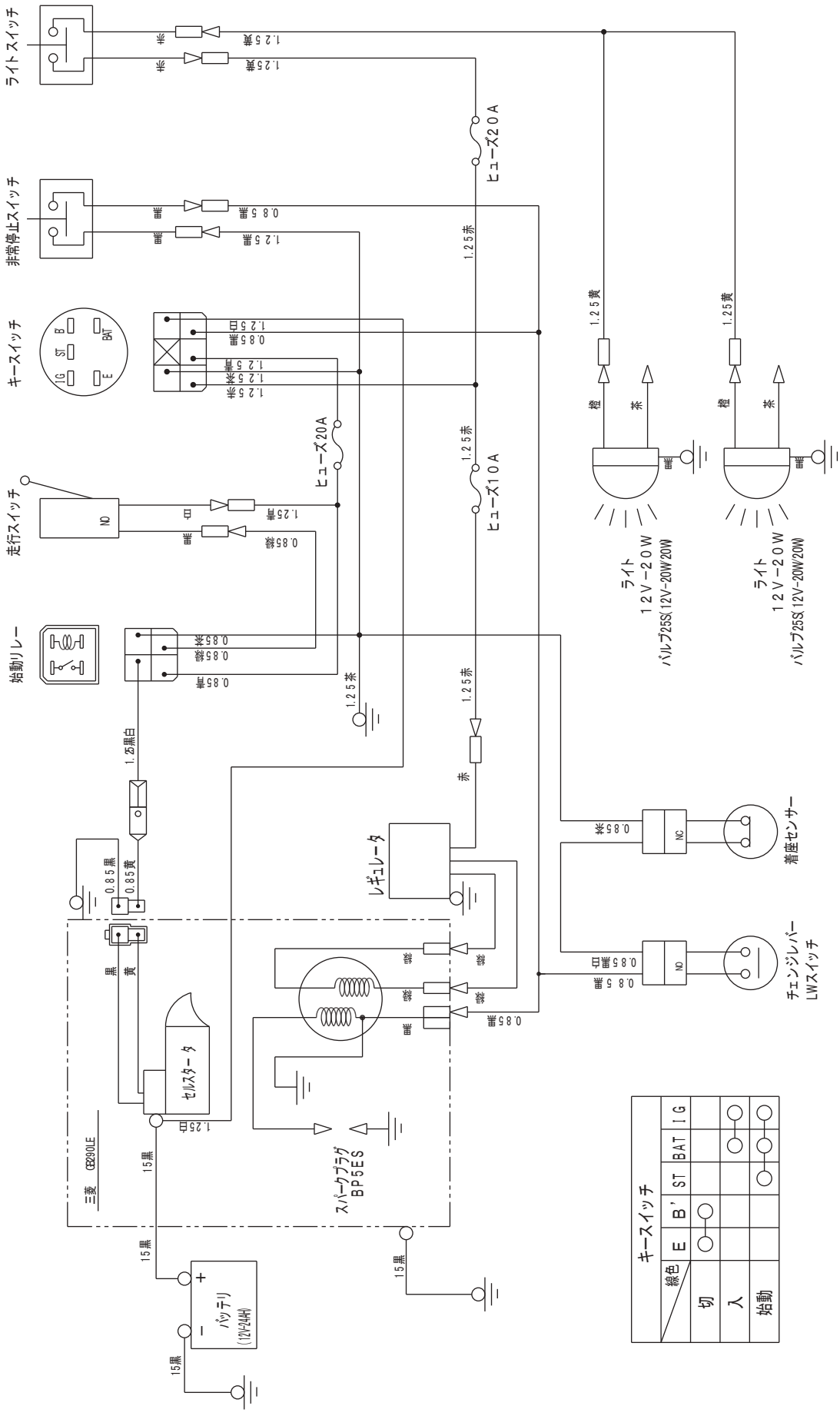

豊かさを創造し、未来へ挑戦する

株式会社アテックス

本　　社	愛媛県松山市衣山１丁目２－５	〒791-8524
	ＴＥＬ(089)924-7161（代）　ＦＡＸ(089)925-0771	
	ＴＥＬ(089)924-7162（営業直通）	
東北営業所	岩手県花巻市北湯口第２地割１－１４	〒025-0301
	ＴＥＬ(0198)29-6322（代）　ＦＡＸ(0198)29-6323	
関東支店	茨城県猿島郡五霞町元栗橋６６３３	〒306-0313
	ＴＥＬ(0280)84-4231（代）　ＦＡＸ(0280)84-4233	
中部営業所	岐阜県大垣市本今５丁目１２８	〒503-0931
	ＴＥＬ(0584)89-8141（代）　ＦＡＸ(0584)89-8155	
中四国支店	愛媛県松山市衣山１丁目２－５	〒791-8524
	ＴＥＬ(089)924-7162（代）　ＦＡＸ(089)925-0771	
九州営業所	熊本県菊池郡菊陽町大字原水１１５６－１７	〒869-1102
	ＴＥＬ(096)292-3076（代）　ＦＡＸ(096)292-3423	
部品センター	愛媛県松山市馬木町８９９－６	〒799-2655
	ＴＥＬ(089)979-5910（代）　ＦＡＸ(089)979-5950	