乗用草刈機

PARTS LIST

R9520

atex

2018.2

目　次

見出しNo		ページNo
1.	ギヤーボックス関係(その1)	1
1.	ギヤーボックス関係(その2)1/2	2
1.	ギヤーボックス関係(その2)2/2	3
1.	ギヤーボックス関係(その3)	4
1.	ギヤーボックス関係(その4)1/2	5
1.	ギヤーボックス関係(その4)2/2	6
1.	ギヤーボックス関係(その5)	7
1.	ギヤーボックス関係(その6)	8
1.	ギヤーボックス関係(その7)	9
1.	ギヤーボックス関係(その8)	10
1.	ギヤーボックス関係(その9)	11
2.	フレーム関係	12
3.	走行装置関係（その1）	13
3.	走行装置関係(その2)	14
3.	走行装置関係（その3）	15
3.	走行装置関係（その4）	16
3.	走行装置関係（その5）	17
4.	エンジン関係（その1）ｴﾝｼﾞﾝ	18
4.	エンジン関係（その2）ﾈﾝﾘｮｳﾀﾝｸ1	19
4.	エンジン関係（その3）ﾈﾝﾘｮｳﾀﾝｸ2	20
4.	エンジン関係（その4）ｴﾝｼﾞﾝｶﾞｲｿｳ	21
4.	エンジン関係（その5）ﾃﾞﾝｿｳ1	22
4.	エンジン関係（その6）ﾃﾞﾝｿｳ2	23
4.	エンジン関係（その7）ﾃﾞﾝｿｳ3	24
4.	エンジン関係（その8）ﾃﾞﾝﾄﾞｳ	25
5.	操作関係（その1）HSTﾍﾟﾀﾞﾙ	26
5.	操作関係（その2）HSTﾚﾊﾞｰ	27
5.	操作関係（その3）HSTｹｰﾌﾞﾙ	28
5.	操作関係（その4）ﾌﾞﾚｰｷﾍﾟﾀﾞﾙ	29
5.	操作関係（その5）ﾗｯｸﾋﾟﾆｵﾝ	30
5.	操作関係（その6）ｽﾃｱﾘﾝｸﾞ	31
5.	操作関係（その7）ｽﾛｯﾄﾙﾚﾊﾞｰ	32
5.	操作関係（その8）ｿｳｻﾎﾞｯｸｽ	33
5.	操作関係（その9）ﾁｪﾝｼﾞﾚﾊﾞｰ	34
5.	操作関係（その10）ﾚﾊﾞｰﾃﾞﾌﾛｯｸ	35
6.	刈取装置関係（その1）ﾃﾞﾝﾄﾞｳ1	36
6.	刈取装置関係（その2）ﾃﾞﾝﾄﾞｳ2	37
6.	刈取装置関係（その3）ﾌﾞﾚｰｷ	38
6.	刈取装置関係（その4）ｶﾊﾞｰ1(1/2)	39
6.	刈取装置関係（その4）ｶﾊﾞｰ1(2/2)	40
6.	刈取装置関係（その5）ｶﾊﾞｰ2(OPT)	41
6.	刈取装置関係（その7）ｼｮｳｺｳｿｳﾁ1	42
6.	刈取装置関係(その8）ｼｮｳｺｳｿｳﾁ2	43
6.	刈取装置関係（その9）ｸﾗｯﾁﾚﾊﾞｰ	44
6.	刈取装置関係(その10)ｼﾞｮｳｹﾞﾚﾊﾞｰ	45
6.	刈取装置関係(その11)ｶﾘﾊｾﾝｼﾞｮｳ	46

目　　次

見出しNo		ページNo
7.	シート・カバー関係（その1）ｽﾃｯﾌﾟ	47
7.	シート・カバー関係（その2）ｶﾊﾞｰﾌﾚｰﾑ	48
7.	シート・カバー関係（その3）ｴﾝｼﾞﾝｶﾊﾞｰ	49
7.	シート・カバー関係（その4）ｼｰﾄｶﾊﾞｰ	50
7.	シート・カバー関係（その5）ｼｰﾄ1	51
7.	シート・カバー関係（その6）ｼｰﾄ2	52
8.	ラベル関係（その1）1/2	53
8.	ラベル関係（その1）2/2	54
9.	オプションセット関係(その1)　ﾅｲﾌ(V)SET	55
9.	オプションセット関係(その2)　ﾅｲﾌｽﾃｰ	56
9.	オプションセット関係(その4)　ﾊﾟﾝｸﾎﾞｳｼｻﾞｲ	57
9.	オプションセット関係(その5)　ｼｬﾀｲｶﾊﾞｰ	58
9.	オプションセット関係(その6)　ｼｬﾀｲｶﾊﾞｰ(N)	59
9.	オプションセット関係(その7)　ｱﾜｰﾒｰﾀ	60
9.	REP関係(その1)　ﾅｲﾌSET	61
10.	付帯品関係	62
11.	サービス資料(その1)主な消耗部品	63
11.	サービス資料(その2)ｽﾌﾟﾚｰ塗料	64
11.	サービス資料(その3)配線図	65

◎塗装色コードについて

部品コード下2桁(〇〇〇〇-〇〇〇-〇〇〇-〇〇：□□）は塗装色コードを表しています。

1）：28---黒色４号

2）：14---ﾌﾞﾗｯｸ3分ﾂﾔ

3）：55---ﾙｰｼﾞｭﾚｯﾄﾞ

4）：32---耐熱塗料ﾌﾞﾗｯｸ

1. ギヤーボックス関係(その1)

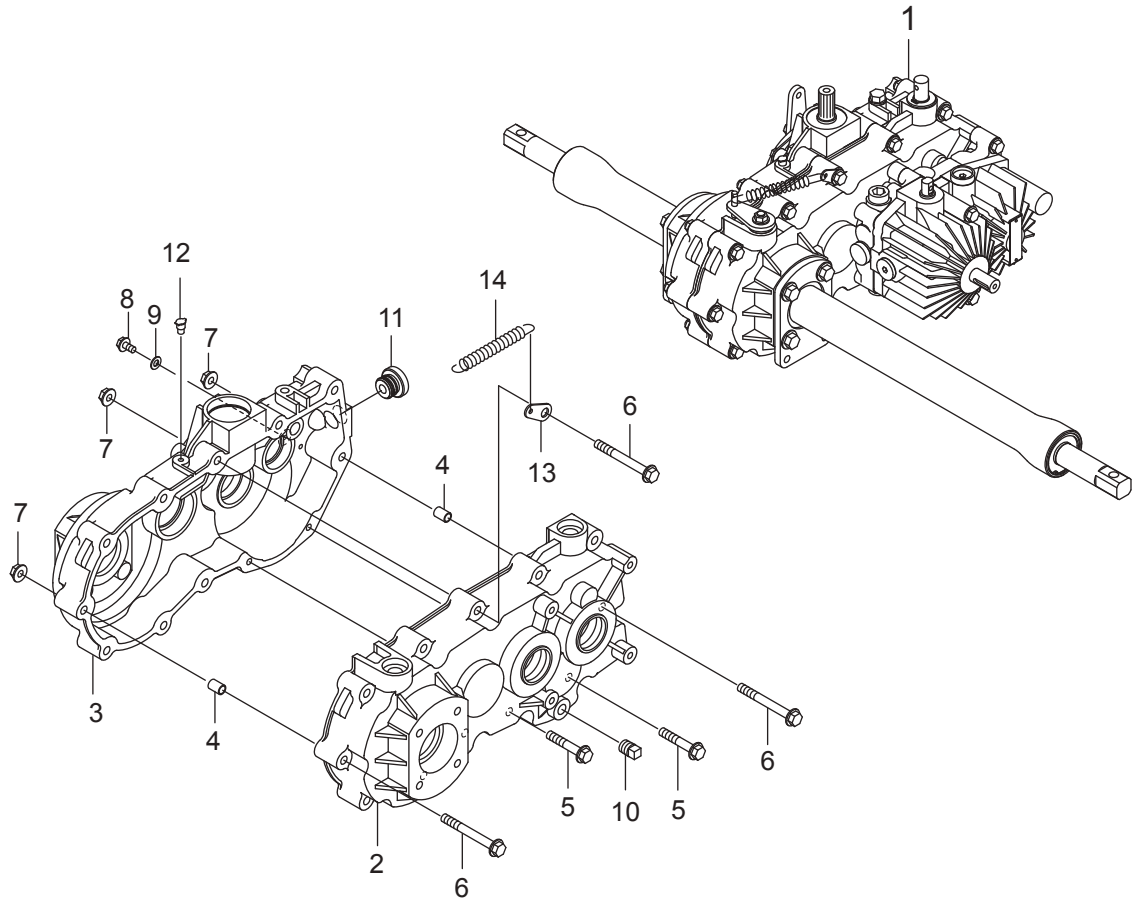

符号	部品コード	部品名称		個数	備　考	小売単価
1	0677-110-210-0	ﾐｯｼｮﾝ(957)ASSY		1		
2	0674-111-221-0	ｹｰｽ(L)		1		
3	0674-111-222-0	ｹｰｽ(R)		1		
4	0455-130-041-0	ﾉｯｸﾊﾟｲﾌﾟ		2		
5	0674-111-223-0	ﾌﾗﾝｼﾞﾎﾞﾙﾄM8X45-7T		2		
6	0674-111-224-0	ﾌﾗﾝｼﾞﾎﾞﾙﾄM8X70-7T		10		
7	0664-411-012-0	ﾌﾗﾝｼﾞﾅｯﾄ(M8)	M8	10	7T	
8	0339-181-212-0	ﾌﾗﾝｼﾞﾎﾞﾙﾄM6X12-10.9		1		
9	0460-202-003-0	ｼｰﾙﾜｯｼﾔ(6)		1		
10	3614-101-005-0	ｱﾀﾏﾂｷﾌﾟﾗｸﾞ		1		
11	1394-220-012-0	ｷｭｳﾕﾌﾀ		1		
12	0674-111-225-0	ｵｲﾙｶﾂﾌﾟ		1		
13	0674-111-452-0	ﾊﾞﾈｶｹ(ﾚﾊﾞｰ)		1		
14	0343-625-012-0	ｽﾌﾟﾘﾝｸﾞ(HE085)		1		

>符号1は、(その1)符号2～(その4)を含む。

1. ギヤーボックス関係(その2)1/2

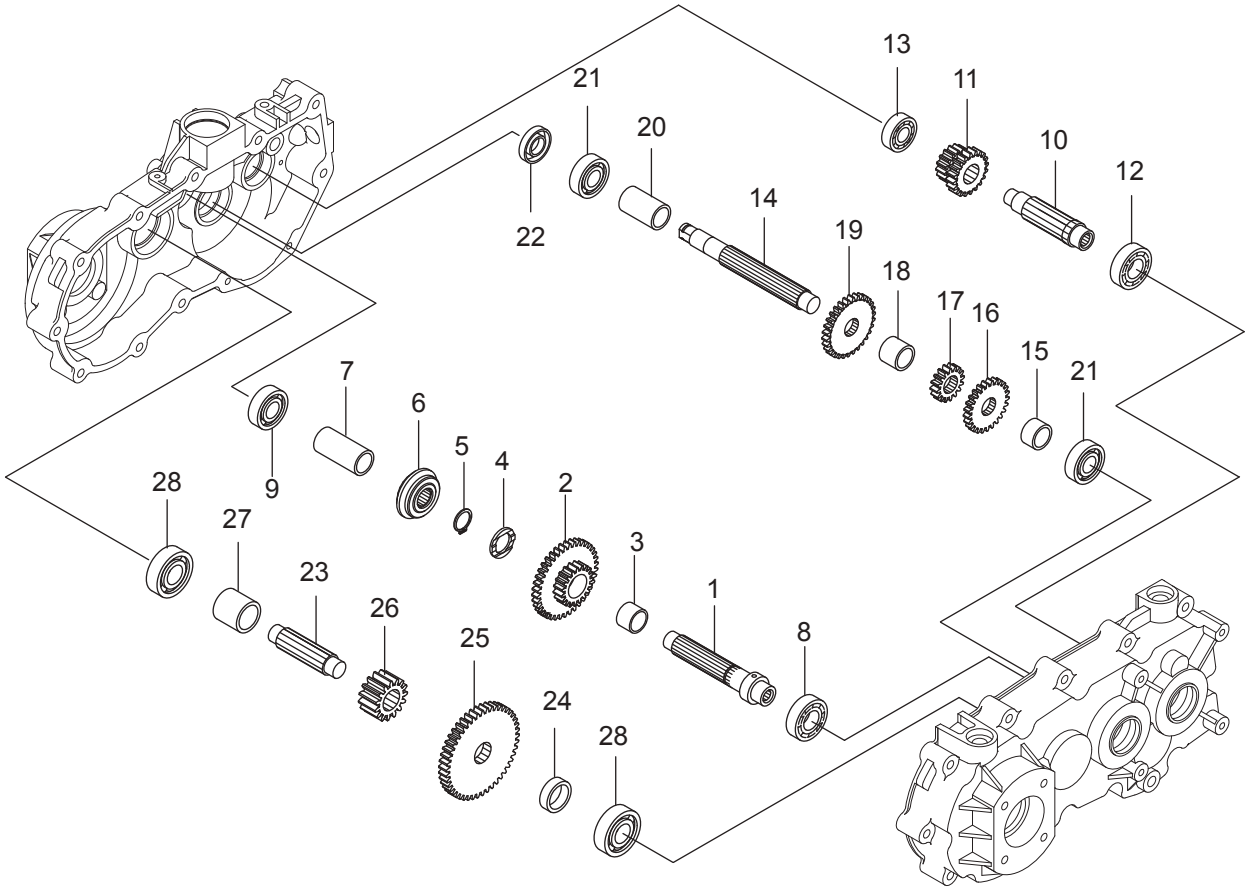

符号	部品コード	部品名称		個数	備　考	小売単価
1	0674-111-251-0	HSTﾆｭｳﾘｮｸｼﾞｸ		1		
2	0674-111-252-0	ｷﾞﾔ(m2-19･38)		1		
3	0674-111-253-0	ﾆｰﾄﾞﾙﾍﾞｱﾘﾝｸﾞ202417	NTN K20X24X17S	1		
4	0674-111-254-0	ｻﾞｶﾞﾈ(20X30X3)		1		
5	V704-140-020-0	Cｶﾞﾀﾄﾒﾜ(ｼﾞｸ)	20	1		
6	0674-111-255-0	ｽﾊﾟｲﾗﾙﾏｲﾀ(2.5/20R)		1		
7	0674-111-256-0	ｶﾗｰ(20X25X54)		1		
8	0674-111-011-0	R.B.B(6004)	6004	1		
9	0674-111-013-0	R.B.B(6203)	6203	1		
10	0674-111-271-0	ﾌｧｰｽﾄｼﾞｸ		1		
11	0674-111-272-0	ﾁｪﾝｼﾞｷﾞﾔ(m2-21･16)		1		
12	0674-111-011-0	R.B.B(6004)	6004	1		
13	1122-280-013-0	R.B.B(6202)		1		
14	0674-111-291-0	ｾｶﾝﾄﾞｼﾞｸ		1		
15	0674-111-292-0	ｶﾗｰ(20X25X15)		1		
16	0674-111-293-0	ｷﾞﾔ(m2-25)		1		
17	0674-111-294-0	ｷﾞﾔ(m2-16)		1		
18	0674-111-295-0	ｶﾗｰ(20X25X21)		1		
19	0674-111-296-0	ｷﾞﾔ(m2-30)		1		
20	0674-111-297-0	ｶﾗｰ(20X25X43)		1		

1. ギヤーボックス関係(その2)2/2

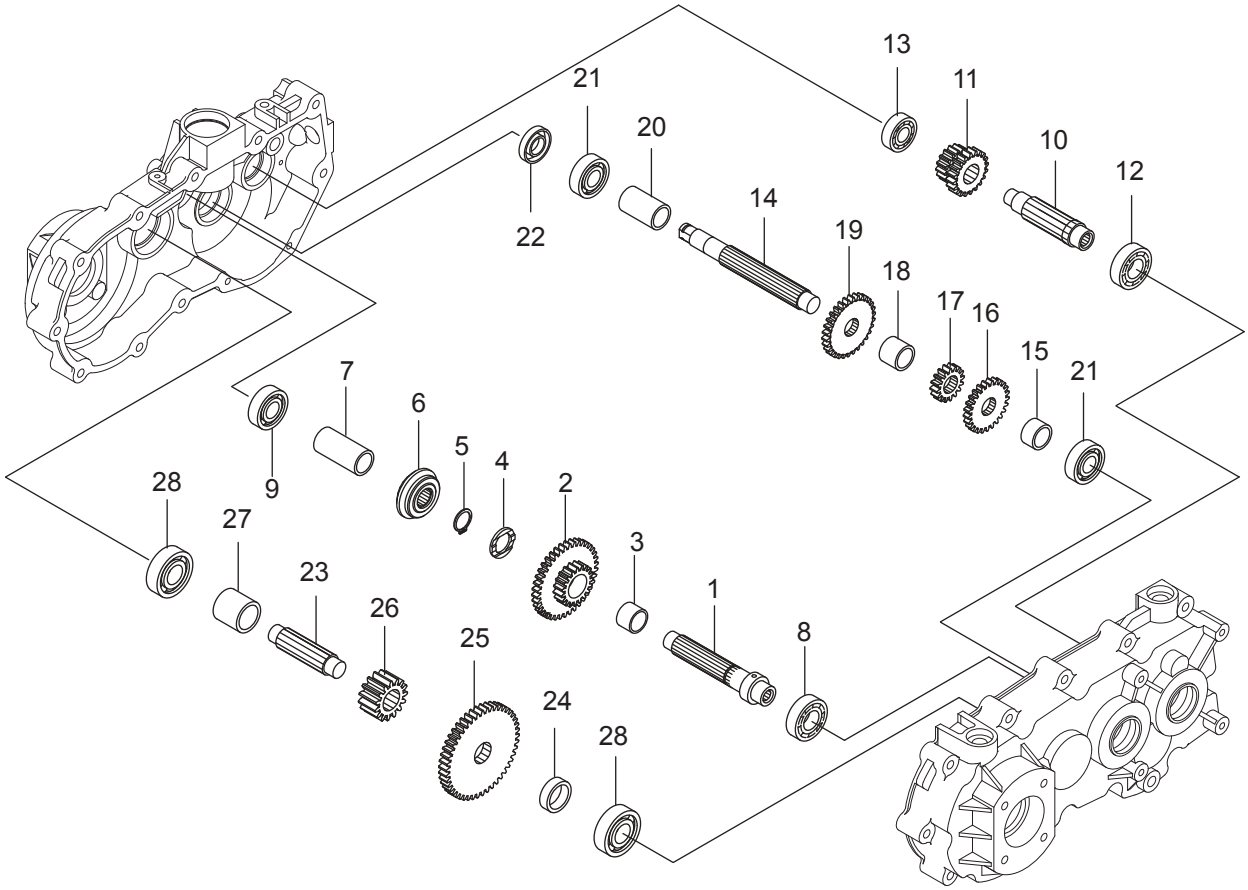

符号	部品コード	部品名称		個数	備　考	小売単価
21	0674-111-013-0	R.B.B(6203)	6203	2		
22	V744-117-350-7	ｵｲﾙｼｰﾙ	TC17357	1		
23	0674-111-311-0	ｻｰﾄﾞｼﾞｸ		1		
24	0674-111-312-0	ｶﾗｰ(25X32X10)		1		
25	0674-111-313-0	ｷﾞﾔ(m2-46)		1		
26	0674-111-314-0	ｷﾞﾔ(m2.5-15)		1		
27	0674-111-315-0	ｶﾗｰ(25X32X31)		1		
28	1122-280-021-0	R.B.B(6204)		2		

1. ギヤーボックス関係(その3)

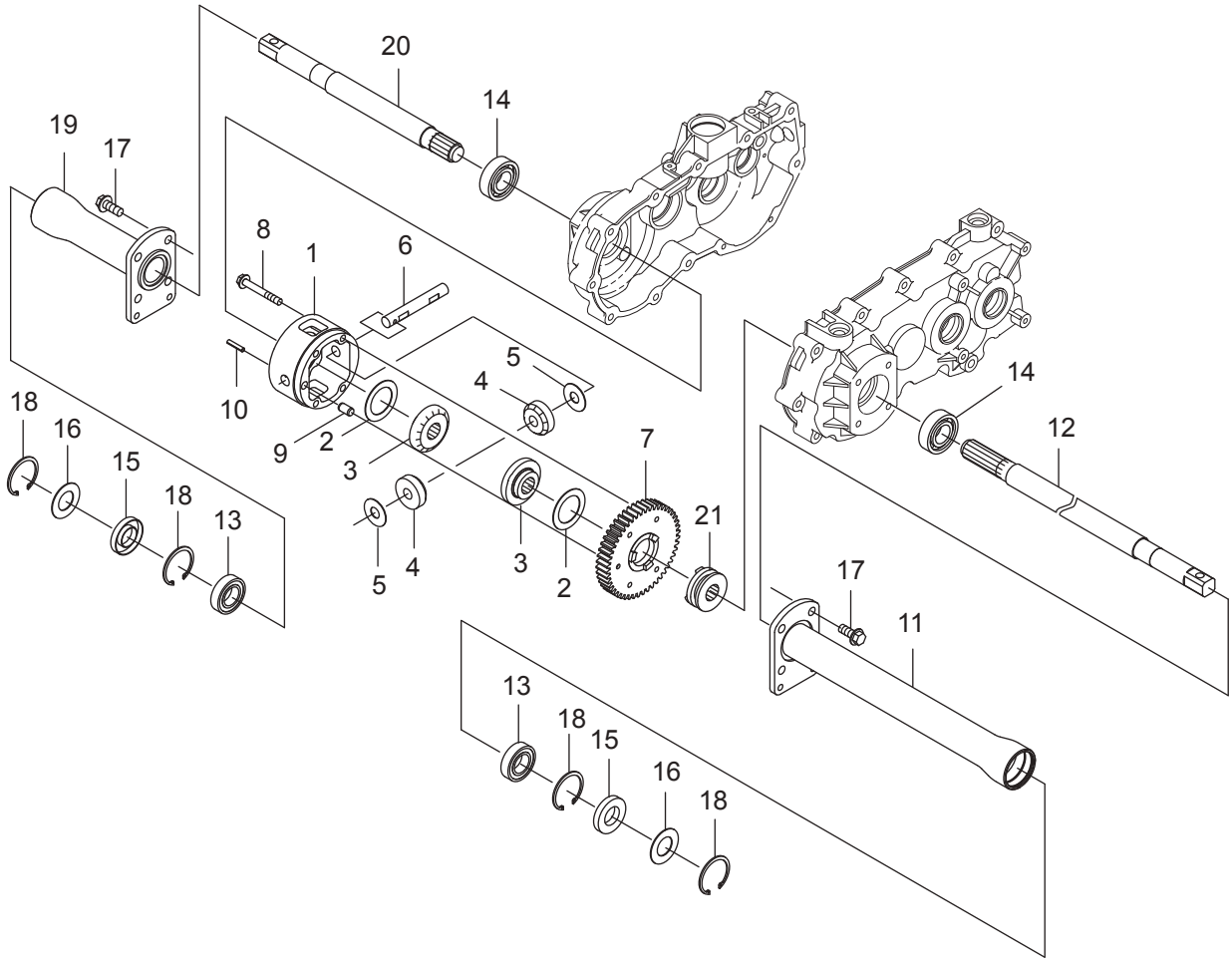

符号	部品コード	部品名称		個数	備　考	小売単価
1	0674-111-331-0	ﾃﾞﾌｹｰｽ		1		
2	0423-101-015-0	ﾃﾞﾌﾍﾞﾍﾞﾙﾜｯｼﾔ		2		
3	0674-111-332-0	ﾃﾞﾌﾍﾞﾍﾞﾙ(16)		2		
4	0423-101-018-2	ﾃﾞﾌﾋﾟﾆｵﾝ		2		
5	0423-101-017-0	ﾃﾞﾌﾋﾟﾆｵﾝﾜｯｼﾔ		2		
6	0674-111-333-0	ﾃﾞﾌﾋﾟﾆｵﾝｼﾞｸ		1		
7	0674-111-334-0	ﾃﾞﾌｷﾞﾔ		1		
8	0674-111-335-0	ﾛｯｸﾌﾗﾝｼﾞﾎﾞﾙﾄM8X60-7T		4		
9	0455-110-051-0	PIN/10X18		1		
10	V580-140-502-5	ｽﾌﾟﾘﾝｸﾞﾋﾟﾝ(W)	5X25	1		
11	0674-111-360-0 :28	ﾎｲﾙﾊﾟｲﾌﾟ(L)COMP		1		
12	0674-111-351-0	ﾎｲﾙｼｬﾌﾄL		1		
13	0674-111-015-0	R.B.B(6005DDU)	6005DDU	2		
14	0674-111-016-0	R.B.B(6205)	6205	2		
15	V744-125-470-8	ｵｲﾙｼｰﾙ	TC25478	2		
16	0337-330-013-0	ﾎﾞｳｼﾞﾝｼｰﾙ(25X47)		2		
17	0339-181-405-0	ﾛｯｸﾌﾗﾝｼﾞﾎﾞﾙﾄM10X25		8		
18	V705-140-047-0	Cｶﾞﾀﾄﾒﾜ(ｱﾅ)	47	4		
19	0674-111-390-0 :28	ﾎｲﾙﾊﾟｲﾌﾟ(R)COMP		1		
20	0674-111-381-0	ﾎｲﾙｼｬﾌﾄR		1		
21	0674-111-382-0	ｸﾗｯﾁ		1		

1. ギヤーボックス関係(その4)1/2

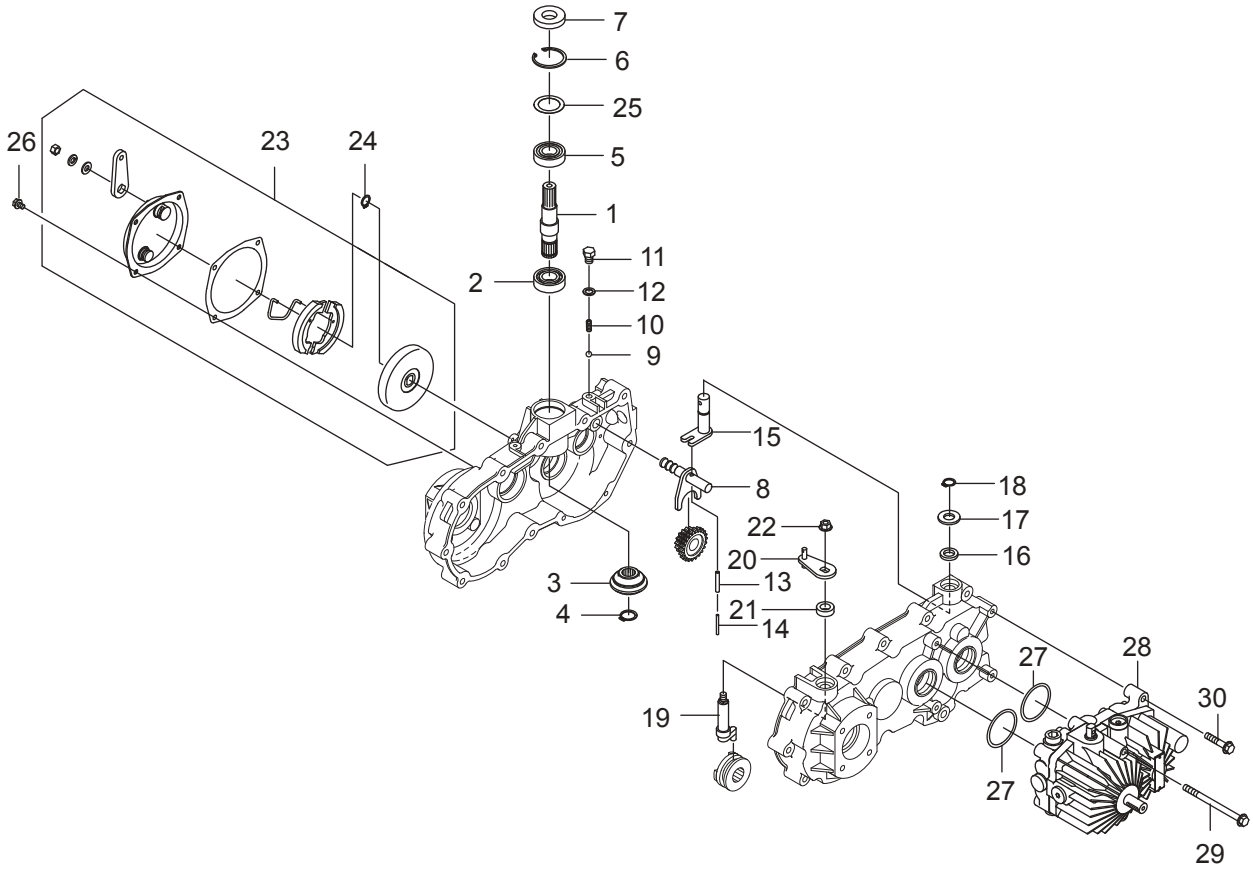

符号	部品コード	部品名称		個数	備　考	小売単価
1	0674-111-231-0	ﾆｭｳﾘｮｸｼﾞｸ		1		
2	0674-111-011-0	R.B.B(6004)	6004	1		
3	0674-111-232-0	ｽﾊﾟｲﾗﾙﾏｲﾀ(2.5/20L)		1		
4	V704-140-020-0	Cｶﾞﾀﾄﾒﾜ(ｼﾞｸ)	20	1		
5	0674-111-012-0	R.B.B(6004DDU)	6004DDU	1		
6	V705-140-042-0	Cｶﾞﾀﾄﾒﾜ(ｱﾅ)	42	1		
7	V744-120-420-8	ｵｲﾙｼｰﾙ	TC20428	1		
8	0674-111-420-0	ﾁｪﾝｼﾞｼﾌﾀｰCOMP		1		
9	V680-200-001-0	ｽﾁｰﾙﾎﾞｰﾙ	5/16	1		
10	0439-110-021-1	ｼﾌﾀｽﾌﾟﾘﾝｸﾞ		1		
11	V203-261-001-6	ｺｶﾞﾀﾎﾞﾙﾄ(ﾎｿﾒ)	M10X1.25X16	1		
12	0455-753-012-0	ﾄﾞﾚﾝﾜｯｼｬ		1		
13	V580-140-502-5	ｽﾌﾟﾘﾝｸﾞﾋﾟﾝ(W)	5X25	1		
14	V580-140-302-5	ｽﾌﾟﾘﾝｸﾞﾋﾟﾝ(W)	3X25	1		
15	0674-111-430-0	ﾁｪﾝｼﾞﾌﾟﾚｰﾄCOMP		1		
16	V744-115-250-7	ｵｲﾙｼｰﾙ	TC15257	1		
17	0674-111-411-0	ｻﾞｶﾞﾈ(15X30X2)		1		
18	V704-140-015-0	Cｶﾞﾀﾄﾒﾜ(ｼﾞｸ)	15	1		
19	0674-111-451-0	ｼﾌﾀｰ(ﾃﾞﾌﾛｯｸ)		1		
20	0674-111-460-0	SCﾚﾊﾞｰCOMP		1		

1. ギヤーボックス関係(その4)2/2

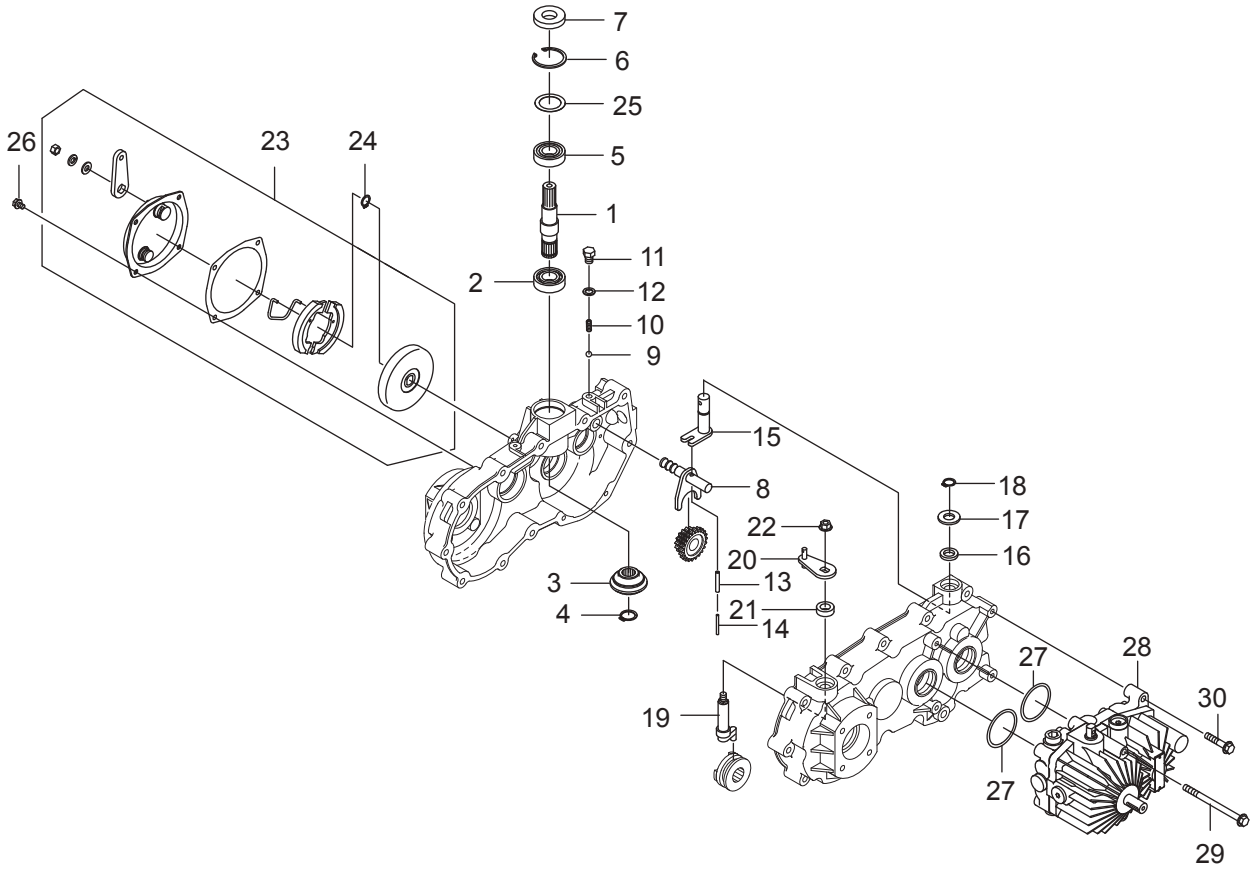

符号	部品コード	部品名称		個数	備　考	小売単価
21	V744-114-250-7	ｵｲﾙｼｰﾙ	TC14257	1		
22	0664-411-012-0	ﾌﾗﾝｼﾞﾅｯﾄ(M8)	M8	1	7T	
23	0674-111-600-0	ﾌﾞﾚｰｷ(81)NASSY		1		
24	V704-140-015-0	Cｶﾞﾀﾄﾒﾜ(ｼﾞｸ)	15	1		
25	0677-110-011-0	ｼﾑﾘﾝｸﾞ(30X42X02)		0～2	調整用	
26	0674-111-482-0	ﾌﾗﾝｼﾞﾎﾞﾙﾄM6X16-7T		4		
27	V721-103-104-5	Oﾘﾝｸﾞ	1A,G45	2		
28	0674-111-500-0	HST(HVFD10F/ｶﾔﾊﾞ)		1		
29	0339-181-233-0	ﾌﾗﾝｼﾞﾎﾞﾙﾄM8X115-6.8		2		
30	0674-111-223-0	ﾌﾗﾝｼﾞﾎﾞﾙﾄM8X45-7T		2		

1. ギヤーボックス関係(その5)

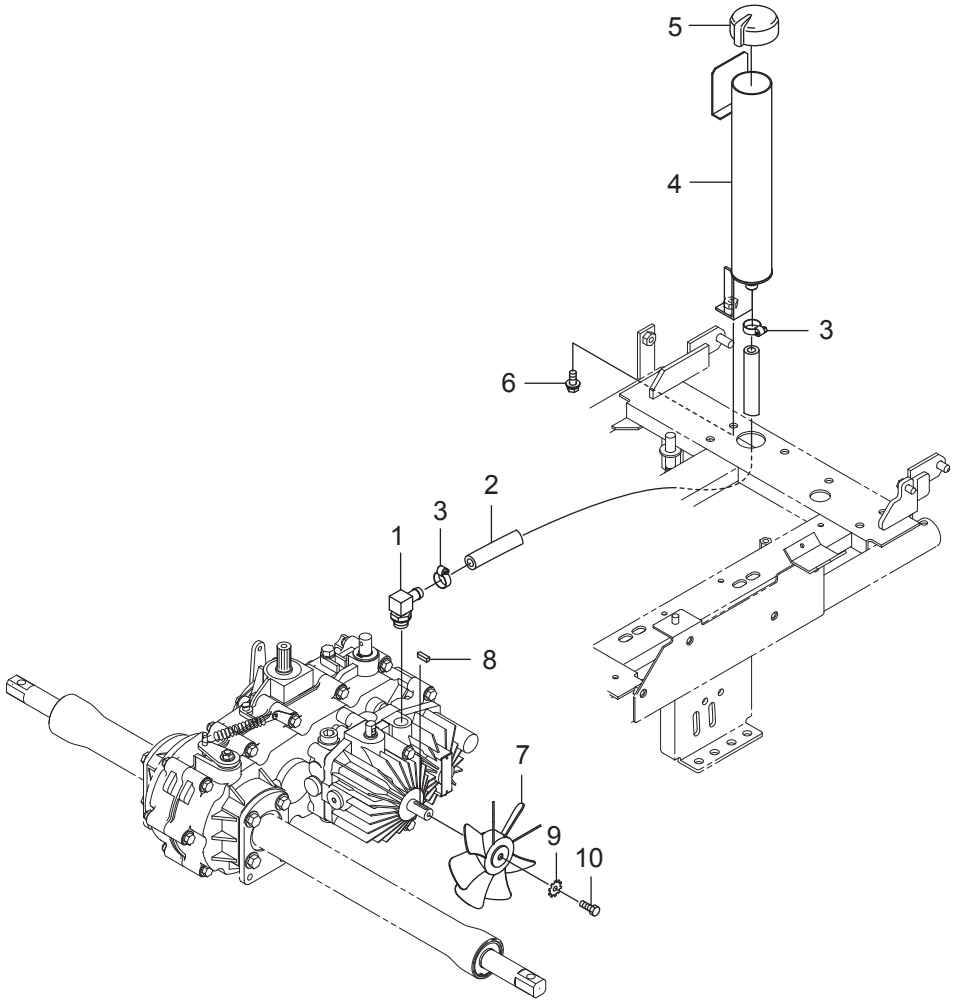

符号	部品コード	部品名称		個数	備　考	小売単価
1	0674-111-501-0	ｴﾙﾎﾞ(12-G3/8)		1		
2	0677-120-012-0	HSTﾎｰｽ(250)		1		
3	0677-120-011-0	ﾎｰｽﾊﾞﾝﾄﾞ(HC1-8)		2		
4	0677-120-200-1	HSTｶｯﾌﾟ(280N)COMP		1		
5	0451-115-011-1	HSTｵｲﾙｷｬｯﾌﾟ		1		
6	V211-360-802-0	ｺｶﾞﾀﾎﾞﾙﾄ(SP)	M8X20	1		
7	0674-111-520-0 :28	ﾌｧﾝ(N)COMP		1		
8	8935-001-065-0	ｺﾞﾑﾛｰﾙｼﾞｸｷｰ		1		
9	V421-160-006-0	ﾊﾂｷｻﾞｶﾞﾈ(ｿﾄ)	M6	1		
10	0455-111-018-0	ﾛｯｸﾎﾞﾙﾄ(M6X12-9T)		1		

1. ギヤーボックス関係(その6)

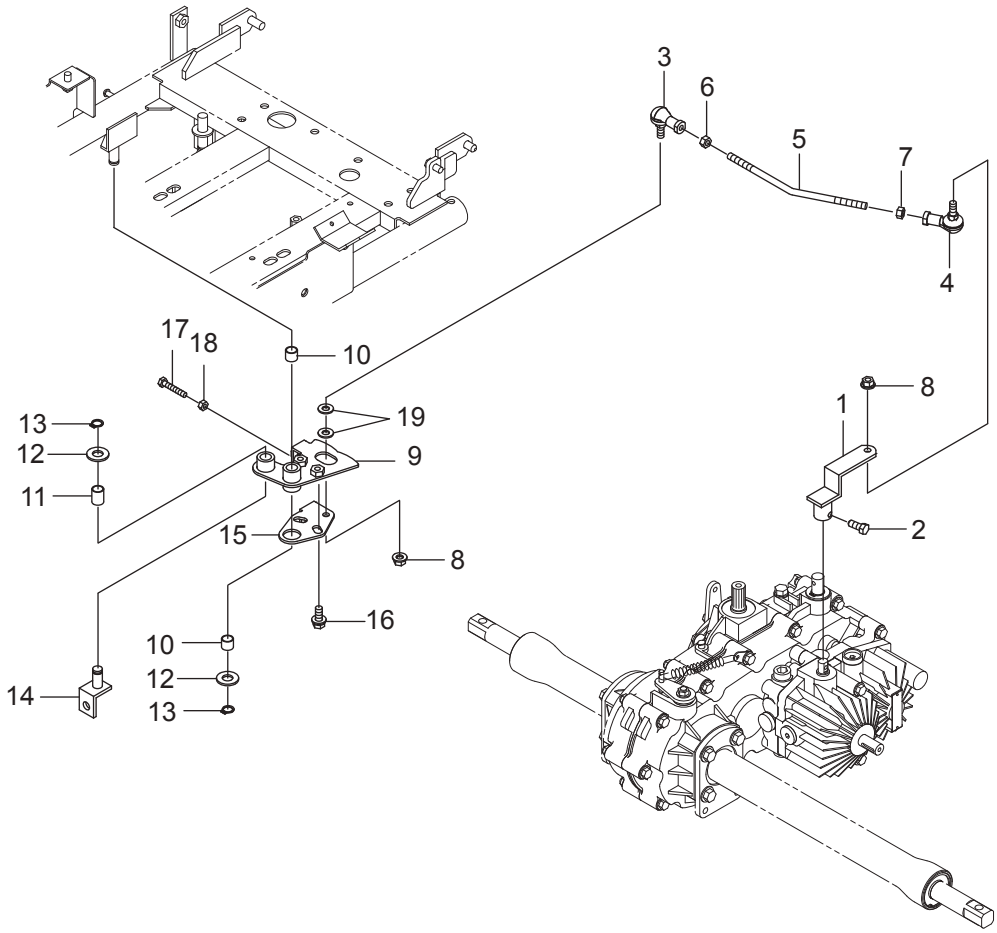

符号	部品コード	部品名称		個数	備　考	小売単価
1	0674-111-510-0 :28	HSTｱｰﾑ(79)COMP		1		
2	4175-402-004-0	ﾌﾟｰﾘｾｯﾄﾎﾞﾙﾄ		1		
3	0671-130-013-0	ﾘﾝｸﾎﾞｰﾙ(M8/L)		1		
4	0671-130-014-0	ﾘﾝｸﾎﾞｰﾙ(M8)		1		
5	0677-130-011-0	HSTﾛｯﾄﾞ(957)		1		
6	3900-540-016-0	ｺｶﾞﾀﾅｯﾄ(L.M8)		1		
7	V304-260-008-0	ｺｶﾞﾀﾅｯﾄ	2ｼｭ M8	1		
8	V362-260-008-0	ｺｶﾞﾀｻﾗﾊﾞﾈｯｷﾅｯﾄ	1ｼｭ M8	2		
9	0677-130-200-0 :28	HSTｶｳﾝﾀ(957)COMP		1		
10	0357-402-011-0	ﾌﾞｯｼｭ12X14X12		2		
11	0611-440-011-0	DUﾌﾞｼｭ(12X14X20)		1		
12	V411-260-012-0	ﾐｶﾞｷｻﾞｶﾞﾈ	12	2		
13	V704-140-012-0	Cｶﾞﾀﾄﾒﾜ(ｼﾞｸ)	12	2		
14	0677-130-210-0 :28	HSTﾛｯﾄﾞｴﾝﾄﾞCOMP		1		
15	0670-130-012-1 :28	ｱｼﾞｬｽﾄﾌﾟﾚｰﾄ		1		
16	V211-360-802-0	ｺｶﾞﾀﾎﾞﾙﾄ(SP)	M8X20	2		
17	W200-260-603-5	ﾎﾞﾙﾄ(ｿｳﾈｼﾞ)	M6X35	1		
18	V300-260-006-0	ﾅｯﾄ	M6	1		
19	V411-260-008-0	ﾐｶﾞｷｻﾞｶﾞﾈ	8	2		

>符号9の注文時は、符号10、11が必要。

1. ギヤーボックス関係(その7)

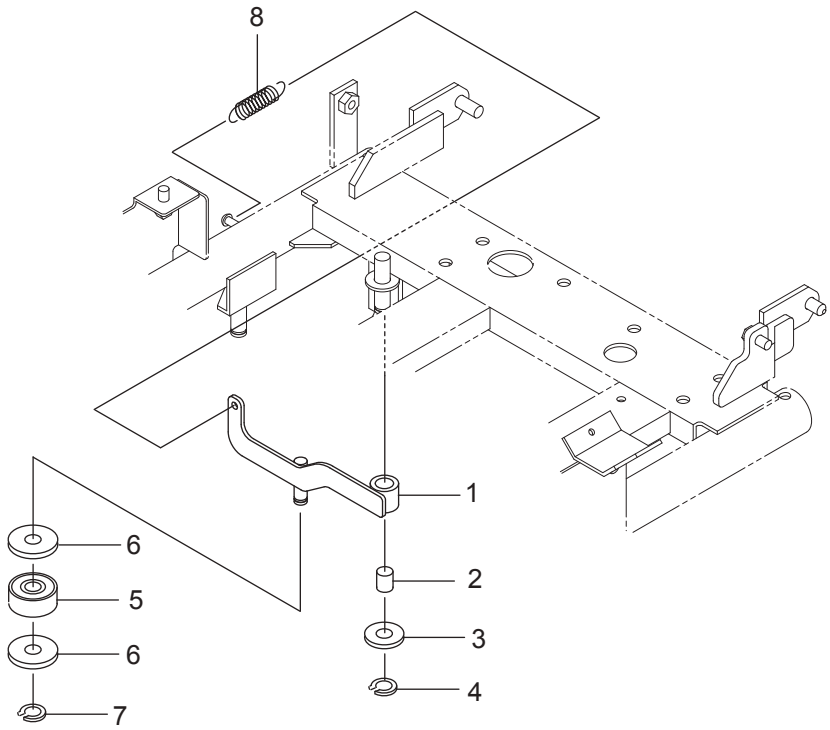

符号	部品コード	部品名称		個数	備　考	小売単価
1	0677-130-220-0 :28	ｶﾑﾛｰﾗｱｰﾑCOMP		1		
2	0611-440-011-0	DUﾌﾞｼｭ(12X14X20)		1		
3	V411-260-012-0	ﾐｶﾞｷｻﾞｶﾞﾈ	12	1		
4	V704-140-012-0	Cｶﾞﾀﾄﾒﾜ(ｼﾞｸ)	12	1		
5	V600-150-620-0	R.B.B	6200DDU	1		
6	3768-361-029-0	ﾛｰﾀｷﾞﾔｰﾄﾒｻﾞｶﾞﾈ		2		
7	V704-140-010-0	Cｶﾞﾀﾄﾒﾜ(ｼﾞｸ)	10	1		
8	8935-005-031-0	ｶﾊﾞｰSP		1		

>符号1の注文時は、符号2が必要。

1. ギヤーボックス関係(その8)

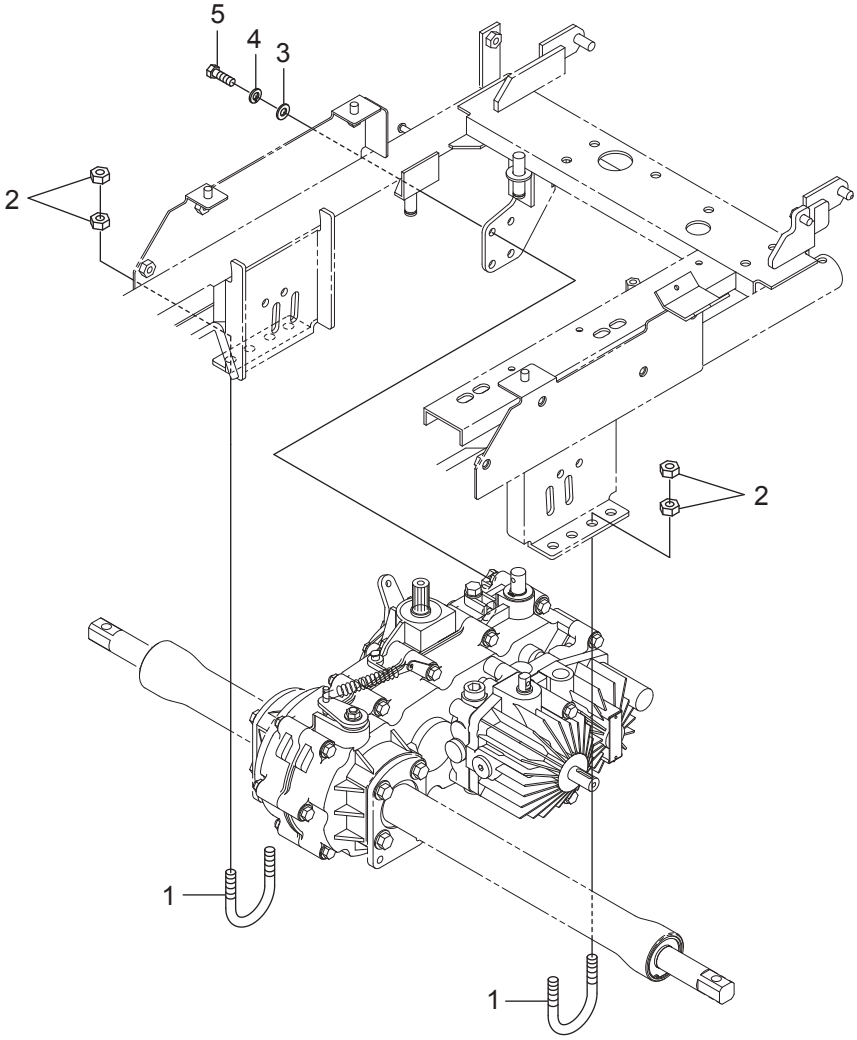

符号	部品コード	部品名称		個数	備　考	小売単価
1	0471-116-011-0	Uﾎﾞﾙﾄ(56)		2		
2	V300-260-010-0	ﾅｯﾄ	M10	8		
3	V411-260-008-0	ﾐｶﾞｷｻﾞｶﾞﾈ	8	2		
4	V401-160-008-0	S.W	8	2		
5	0450-110-011-0	ﾛｯｸﾎﾞﾙﾄM8X25		2		

1. ギヤーボックス関係(その9)

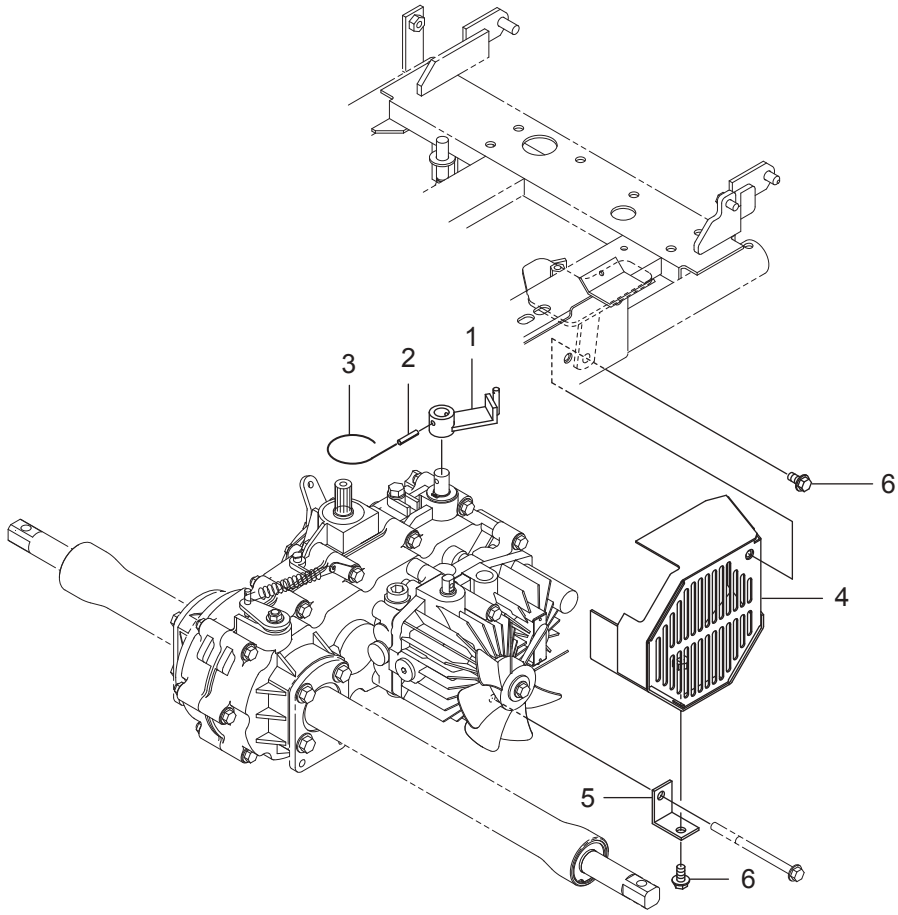

符号	部品コード	部品名称		個数	備　考	小売単価
1	0677-140-200-0 :28	ﾁｪﾝｼﾞｱｰﾑ(957)COMP		1		
2	V580-140-502-5	ｽﾌﾟﾘﾝｸﾞﾋﾟﾝ(W)	5X25	1		
3	3536-111-008-0	ﾇｹﾄﾞﾒﾊﾘｶﾞﾈ		1		
4	0673-144-300-0 :28	ｶﾊﾞｰ(ﾌｧﾝ)SRA800 COMP		1		
5	0674-141-011-0 :28	ﾌｧﾝｶﾊﾞｰｽﾃｰ(25)		1		
6	0339-181-391-0	ﾌﾗﾝｼﾞﾎﾞﾙﾄM8X16-6.8		2		

2. フレーム関係

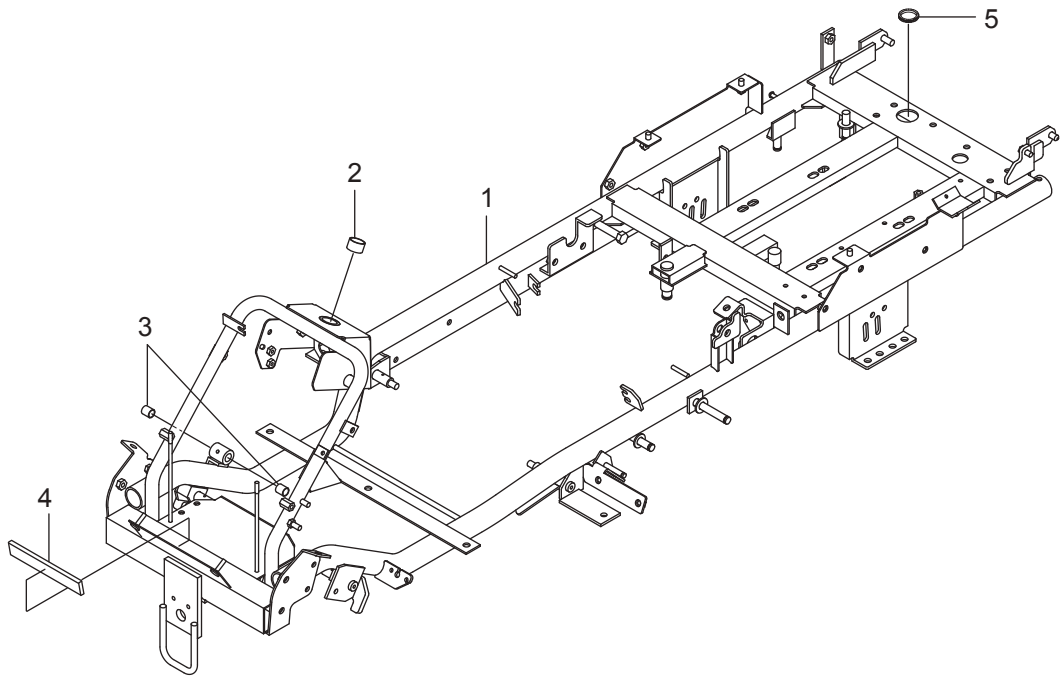

符号	部品コード	部品名称	個数	備　考	小売単価
1	0677-210-200-4 :28	ﾌﾚｰﾑCOMP	1		
2	0670-750-259-0	DUﾌﾞｼｭ(22X25X15)	1		
3	0357-402-011-0	ﾌﾞｯｼｭ12X14X12	2		
4	0733-530-243-0	ｽﾎﾟﾝｼﾞ(05X20X160)	1		
5	0677-210-011-1	ｼﾞｻﾞｲﾌﾞｼｭ(032X105)	1		

>符号1の注文時は、符号2～5が必要。

3. 走行装置関係(その1)

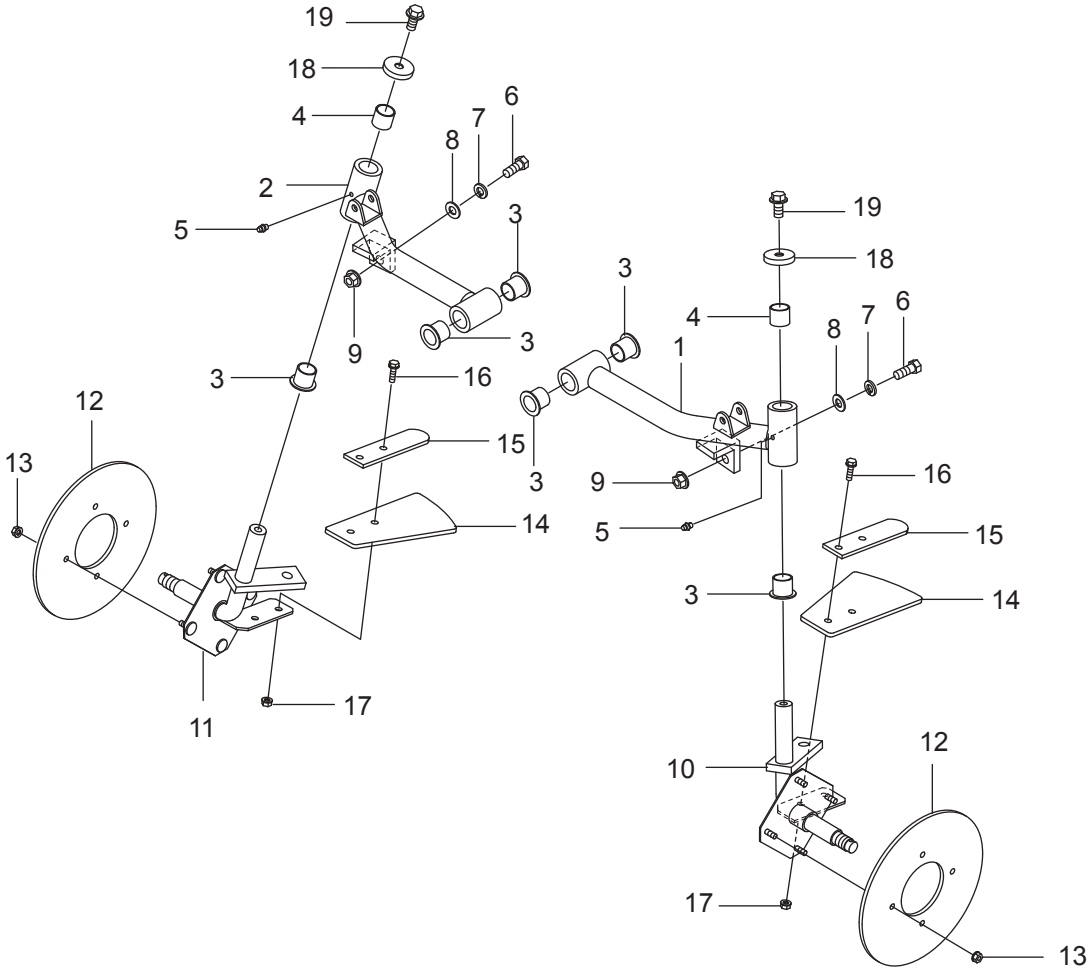

符号	部品コード	部品名称		個数	備　考	小売単価
1	0677-310-220-0 :28	ｱｰﾑ(ﾌﾛﾝﾄﾎｲﾙ95/L)COMP		1		
2	0677-310-230-0 :28	ｱｰﾑ(ﾌﾛﾝﾄﾎｲﾙ95/R)COMP		1		
3	0450-301-011-0	ﾌﾗﾝｼﾞﾌﾞｯｼｭ20		6		
4	0677-310-013-0	ﾌﾞｼｭ(DBS2020)		2		
5	V767-400-000-0	ｸﾞﾘｽﾆｯﾌﾟﾙ	A-M6F	2		
6	V201-261-002-5	ｺｶﾞﾀﾎﾞﾙﾄ	M10X25	1		
7	V401-160-010-0	S.W	10	2		
8	V411-260-010-0	ﾐｶﾞｷｻﾞｶﾞﾈ	10	2		
9	V362-260-010-0	ｺｶﾞﾀｻﾗﾊﾞﾈｯｷﾅｯﾄ	1ｼｭ M10	2		
10	0677-310-300-0 :28	ﾅｯｸﾙｱｰﾑ957(L)COMP		1		
11	0677-310-400-0 :28	ﾅｯｸﾙｱｰﾑ957(R)COMP		1		
12	0670-310-011-0	ﾌﾛﾝﾄﾀｲﾔｺﾞﾑ		2		
13	V361-260-006-0	ｻﾗﾊﾞﾈｯｷﾅｯﾄ	2ｼｭ M6	8		
14	0670-310-012-0	ｽｸﾚﾊﾟｰｺﾞﾑ		2		
15	0670-310-013-0 :28	ﾀｲﾔｽｸﾚﾊﾟｰｵｻｴ		2		
16	V231-360-602-0	ﾌﾗﾝｼﾞﾎﾞﾙﾄ	M6X20	4	7T	
17	V361-260-006-0	ｻﾗﾊﾞﾈｯｷﾅｯﾄ	2ｼｭ M6	4		
18	0670-310-015-0 :28	ﾎﾞｳｼﾞﾝｷｬｯﾌﾟ(10)		2		
19	0339-315-012-0	Fﾎﾞﾙﾄ(M10X1.25X20)		2	9T	

>符号1、2の注文時は、符号3、4が必要。

3. 走行装置関係(その2)

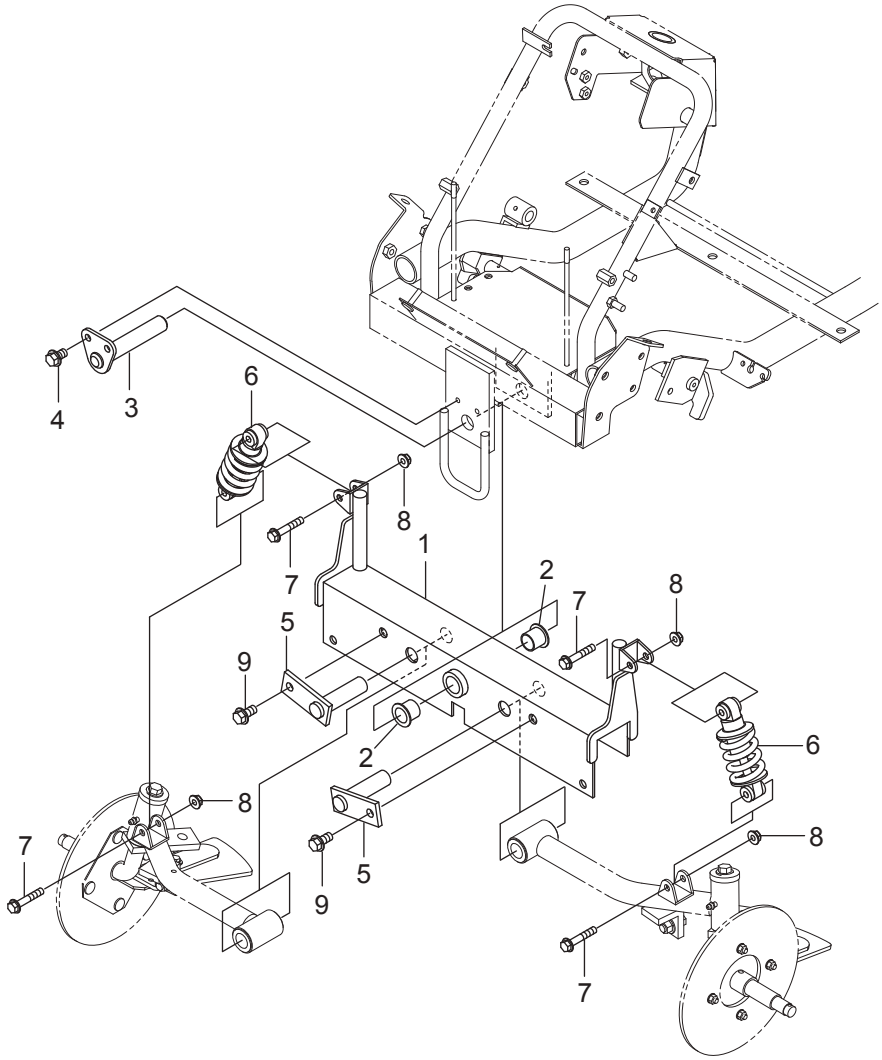

符号	部品コード	部品名称		個数	備　考	小売単価
1	0677-310-200-0 :28	ﾌﾛﾝﾄｱｸｽﾙﾍﾞｰｽ(N)COMP		1		
2	0450-301-011-0	ﾌﾗﾝｼﾞﾌﾞｯｼｭ20		2		
3	0677-310-260-0 :28	ｱｸｽﾙﾍﾞｰｽｼﾃﾝCOMP		1		
4	0339-181-391-0	ﾌﾗﾝｼﾞﾎﾞﾙﾄM8X16-6.8		2		
5	0677-310-250-0 :28	ﾅｯｸﾙｱｰﾑｼﾃﾝﾋﾟﾝCOMP		2		
6	0672-310-400-0	ﾀﾞﾝﾊﾟ(110)ASSY		2		
7	V201-360-804-5	ｺｶﾞﾀﾎﾞﾙﾄ	M8X45	4	7T	
8	0677-620-011-0	ｺｶﾞﾀﾌﾗﾝｼﾞUﾅｯﾄ	M8	4		
9	V231-361-002-0	ﾌﾗﾝｼﾞﾎﾞﾙﾄ	M10X20	2		

>符号1の注文時は、符号2が必要。

3. 走行装置関係(その3)

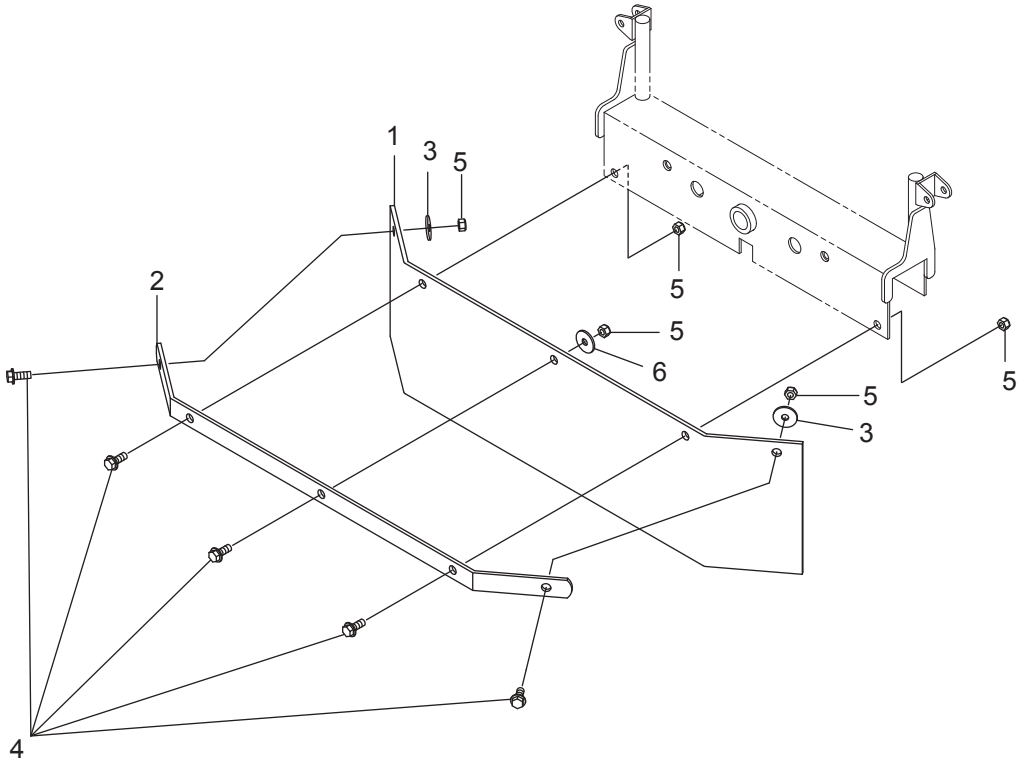

符号	部品コード	部品名称		個数	備　考	小売単価
1	0677-310-011-0	ﾌﾛﾝﾄｺﾞﾑ(719)		1		
2	0677-310-012-0 :28	ﾌﾛﾝﾄｺﾞﾑｵｻｴ(957)		1		
3	3731-551-008-0	ｷﾞﾔｰｵｻｴｻﾞｶﾞﾈ		2		
4	V231-360-802-0	ﾌﾗﾝｼﾞﾎﾞﾙﾄ	M8X20	5	7T	
5	1122-725-012-0	Uﾅｯﾄ(M8)		5		
6	V411-260-008-0	ﾐｶﾞｷｻﾞｶﾞﾈ	8	1		

3. 走行装置関係(その4)

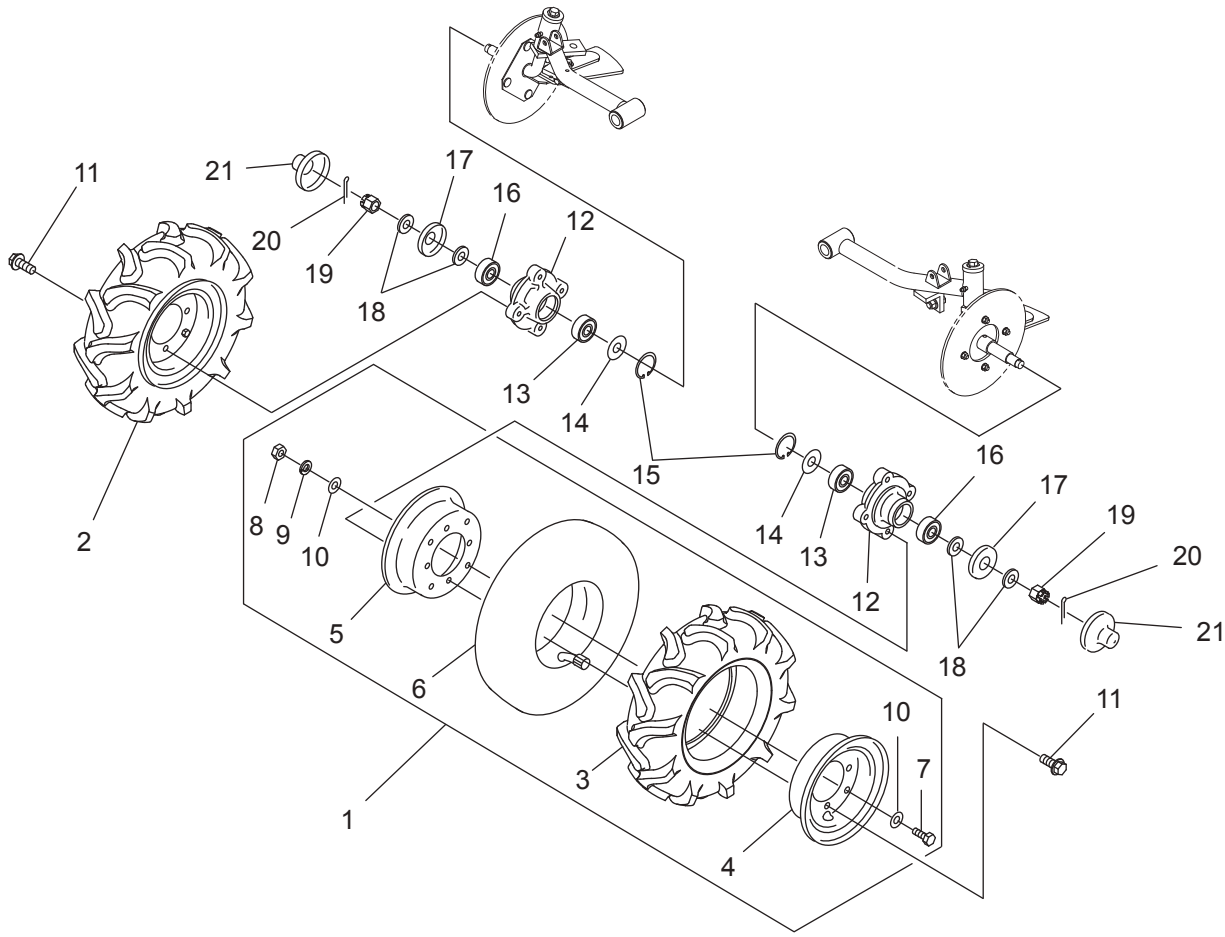

符号	部品コード	部品名称		個数	備　考	小売単価
1	0674-320-200-0	ｾﾞﾝﾘﾝN(L)ASSY	3.50-7-4PR	1		
2	0674-320-210-0	ｾﾞﾝﾘﾝN(R)ASSY	3.50-7-4PR	1		
3	0674-320-201-0	ﾀｲﾔN(3.50-7-4PR)		2		
4	0675-321-231-0	ﾎｲﾙN(7X3.00/DT)ｱﾅﾂｷ		2		
5	0675-321-232-0	ﾎｲﾙN(7X3.00/DT)ｱﾅﾅｼ		2		
6	0674-320-202-0	ﾁｭｰﾌﾞN(3.50-7)		2		
7	V200-360-801-6	ﾎﾞﾙﾄ	M8X16	8	7T	
8	V300-260-008-0	ﾅｯﾄ	M8	8		
9	V401-160-008-0	S.W	8	8		
10	0675-321-011-0	ｻﾞｶﾞﾈ(9X17X0.6)		16		
11	0675-320-011-0	ﾌﾗﾝｼﾞﾎﾞﾙﾄ(M10X25)	M10X25	8	7T	
12	0440-032-012-0 :28	ｾﾞﾝﾘﾝﾎｲﾙﾎﾞｽ		2		
13	V600-150-630-4	R.B.B	6304DDU	2		
14	0670-330-011-0	ﾎﾞｳｼﾞﾝｻﾞｶﾞﾈ(26X52)		2		
15	V705-140-052-0	Cｶﾞﾀﾄﾒﾜ(ｱﾅ)	52	2		
16	V600-150-620-4	R.B.B	6204DDU	2		
17	0330-203-003-0 :28	ﾎﾞｳｼﾞﾝｶﾗｰ		2		
18	V411-260-016-0	ﾐｶﾞｷｻﾞｶﾞﾈ	16	4		
19	V327-261-216-0	ﾐｿﾞﾂｷﾅｯﾄ(ｺｳ)ﾎｿﾒ	2ｼｭM16X1.5	2		
20	V500-164-003-5	ﾜﾘﾋﾟﾝ	4X35	2		
21	0437-348-013-1	ﾎｲﾙｷｬｯﾌﾟ		2		

3. 走行装置関係(その5)

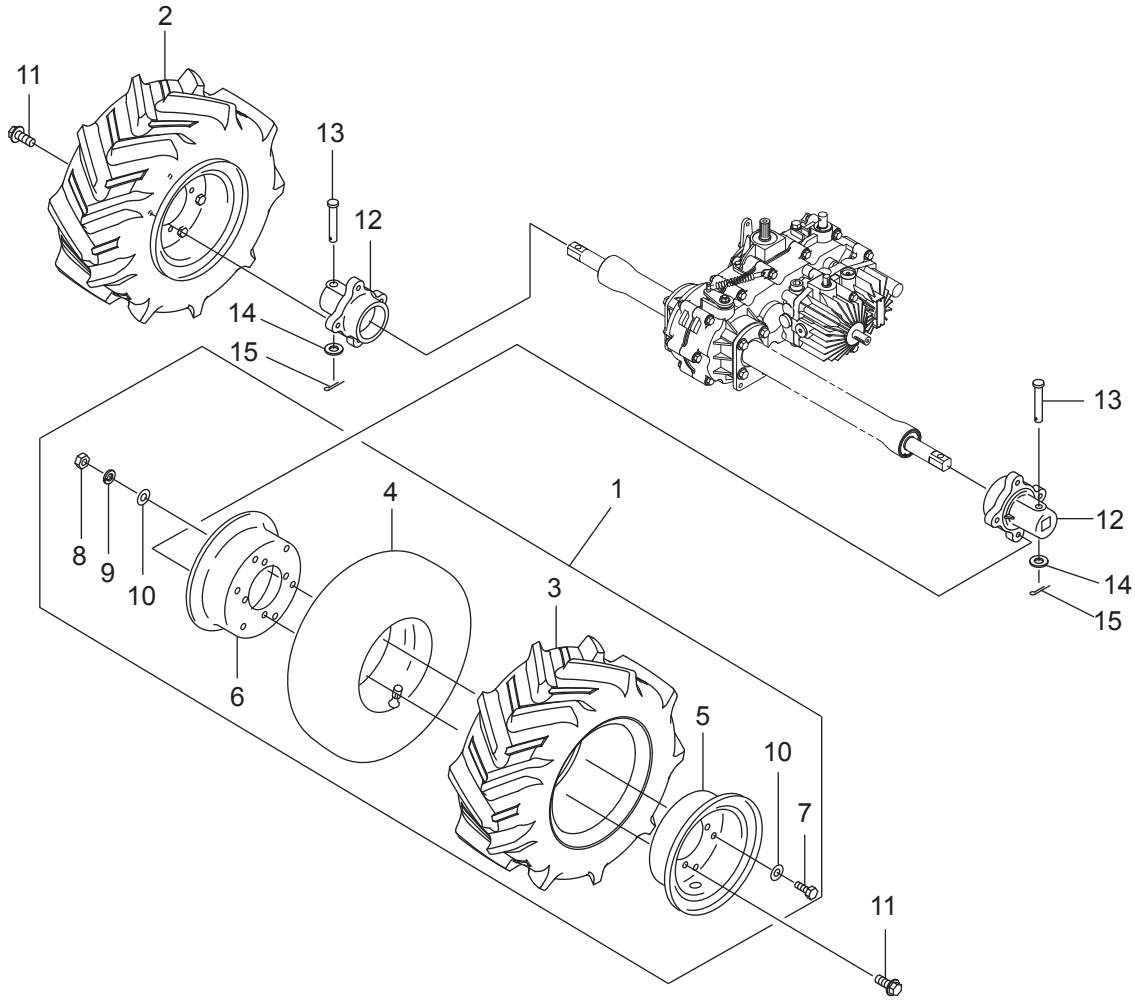

符号	部品コード	部品名称		個数	備　考	小売単価
1	0674-340-200-0	ｺｳﾘﾝN(L)ASSY	16X7.00-8-4PR	1		
2	0674-340-210-0	ｺｳﾘﾝN(R)ASSY	16X7.00-8-4PR	1		
3	0674-340-201-0	ﾀｲﾔN(16X7.00-8)		2		
4	0674-340-202-0	ﾁｭｰﾌﾞN(16X7.00-8)		2		
5	0674-340-203-0	ﾎｲﾙN(8X5.50)ｱﾅﾂｷ		2		
6	0674-340-204-0	ﾎｲﾙN(8X5.50)ｱﾅﾅｼ		2		
7	V200-360-801-6	ﾎﾞﾙﾄ	M8X16	12	7T	
8	V300-260-008-0	ﾅｯﾄ	M8	12		
9	V401-160-008-0	S.W	8	12		
10	0675-321-011-0	ｻﾞｶﾞﾈ(9X17X0.6)		24		
11	0675-320-011-0	ﾌﾗﾝｼﾞﾎﾞﾙﾄ(M10X25)	M10X25	8	7T	
12	0674-350-011-0 :28	ﾒﾀﾙ(リヤホイル)		2		
13	0337-120-012-1	ﾋﾟﾝ(10X69)		2		
14	V411-260-010-0	ﾐｶﾞｷｻﾞｶﾞﾈ	10	2		
15	V500-163-002-0	ﾜﾘﾋﾟﾝ	3X20	2		

4. エンジン関係（その1）ｴﾝｼﾞﾝ

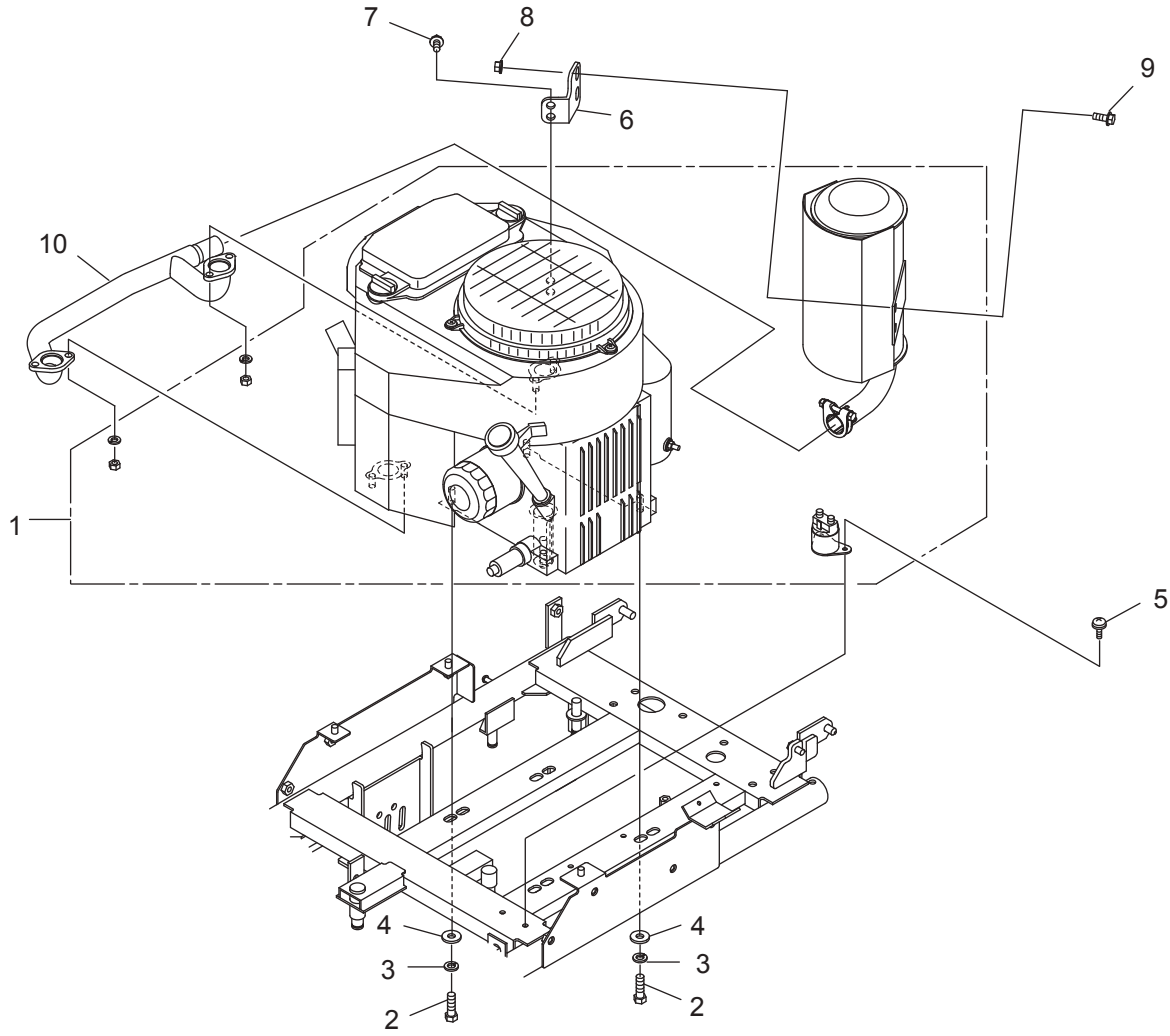

符号	部品コード	部品名称		個数	備　考	小売単価
1	0674-411-200-0	ｴﾝｼﾞﾝFS600VASSY		1		
2	0671-411-012-0	ﾎﾞﾙﾄ(3/8-16UNC)32		4		
3	V401-160-010-0	S.W	10	4		
4	8935-058-026-0	SPｳｹｻﾞｶﾞﾈ		4		
5	V120-354-001-2	ﾌﾟﾗｽﾅﾍﾞｺﾈｼﾞ(SP)	M4X12	2		
6	0677-410-011-0 :28	ﾏﾌﾗｰｽﾃｰ(ｳｴ)		1		
7	0339-181-391-0	ﾌﾗﾝｼﾞﾎﾞﾙﾄM8X16-6.8		2		
8	V362-260-008-0	ｺｶﾞﾀｻﾗﾊﾞﾈﾂｷﾅｯﾄ	1ｼｭ M8	2		
9	V231-360-802-0	ﾌﾗﾝｼﾞﾎﾞﾙﾄ	M8X20	2	7T	
10	0677-410-200-0 :32	ﾊｲｷﾊﾟｲﾌﾟ(20N)COMP		1		

4. エンジン関係（その2）ネンリョウタンク1

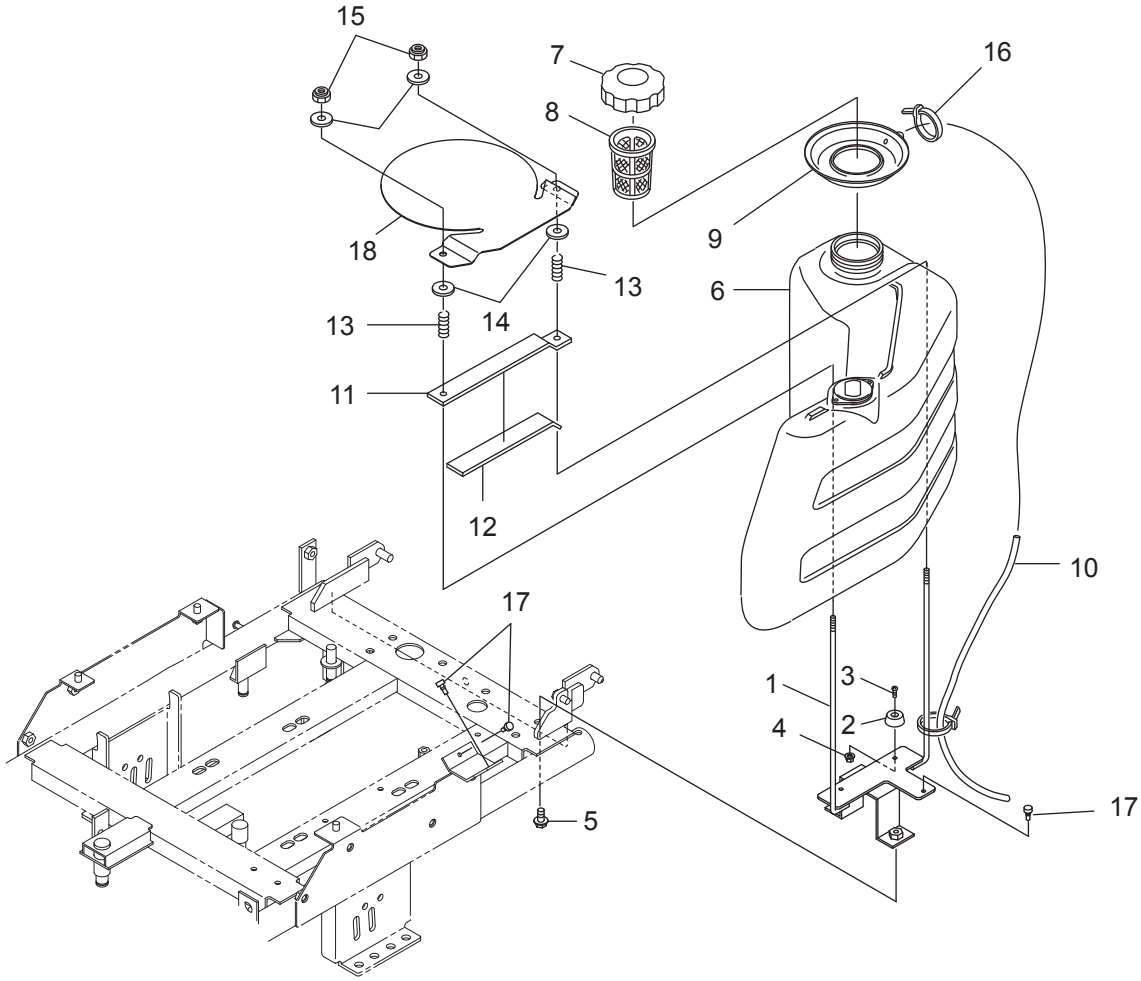

符号	部品コード	部品名称		個数	備　考	小売単価
1	0677-420-200-0 :28	FUELﾀﾝｸｳｹCOMP		1		
2	0677-420-013-0	ｺﾞﾑｱｼ(24)		2		
3	V111-164-001-2	ﾌﾟﾗｽﾅﾍﾞｺﾈｼﾞ	M4X12	2		
4	V360-260-004-0	ｻﾗﾊﾞﾈﾂｷﾅﾂﾄ	1ｼｭM4	2		
5	0339-181-391-0	ﾌﾗﾝｼﾞﾎﾞﾙﾄM8X16-6.8		2		
6	0670-422-200-0	ﾈﾝﾘｮｳﾀﾝｸ(12)ASSY		1		
7	1729-111-280-2	ｷｬｯﾌﾟ(ﾀﾝｸ/ﾉﾝﾘｰｸ)ASSY		1		
8	0670-422-011-0	ﾌｨﾙﾀｰ(ｷｬｯﾌﾟ)		1		
9	1729-111-005-0	ｶｯﾌﾟ(ﾌｭｰｴﾙ)		1		
10	0670-422-021-0	ﾊｲﾕﾎｰｽ		1		
11	0670-422-022-0 :28	ﾈﾝﾘｮｳﾀﾝｸｵｻｴ		1		
12	0453-420-018-0	ｺﾞﾑｽﾍﾟｰｻ(150)		1		
13	0329-620-048-0	ｽﾌﾟﾘﾝｸﾞ(HC018)		2		
14	3789-151-006-0	ﾎｼﾞﾖﾘﾝﾌ		4		
15	0612-732-012-0	Uﾅｯﾄ(M6)		2		
16	0612-630-011-0	ﾘﾋﾟｰﾄﾀｲ(100)		2		
17	2100-410-007-2	ﾅｴｵｸﾘｱｰﾑｽﾄｯﾊﾟ		3		
18	0671-420-015-0	ﾈﾝﾘｮｳﾀﾝｸｶﾊﾞｰ		1		

>符号11の注文時は、符号12が必要。

4. エンジン関係（その3）ﾈﾝﾘｮｳﾀﾝｸ2

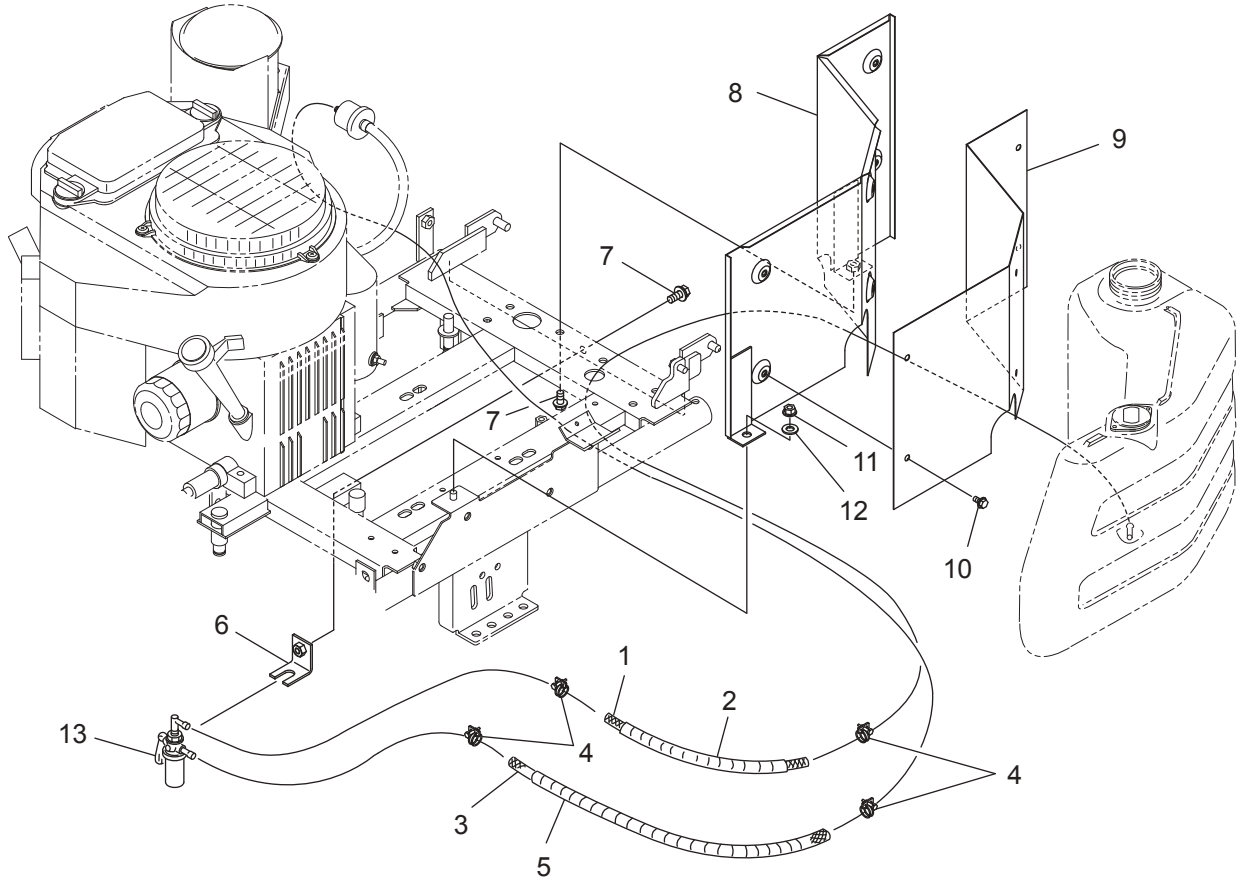

符号	部品コード	部品名称		個数	備　考	小売単価
1	0677-420-012-0	ﾈﾝﾘｮｳﾎｰｽ(230)		1		
2	0677-420-014-0	ﾎｺﾞﾁｭｰﾌﾞ(14X180)		1		
3	0324-442-015-0	ﾈﾝﾘｮｳﾎｰｽ(6X630)		1		
4	3615-311-003-0	ﾎｰｽﾊﾞﾝﾄﾞASSY(D=12)		4		
5	0674-956-013-0	ﾎｺﾞﾁｭｰﾌﾞ(15X580)		1		
6	0677-420-300-0 :28	ｽﾄﾚｰﾅｽﾃｰCOMP		1		
7	0339-181-391-0	ﾌﾗﾝｼﾞﾎﾞﾙﾄM8X16-6.8		2		
8	0677-420-250-1 :28	ｼｬﾍｲﾊﾞﾝCOMP		1		
9	0677-420-011-1	ｼｬﾍｲﾊﾞﾝ(ｳﾁ)		1		
10	V230-360-601-2	ﾌﾗﾝｼﾞﾎﾞﾙﾄ	M6X12	6	7T	
11	V362-260-008-0	ｺｶﾞﾀｻﾗﾊﾞﾈﾂｷﾅﾂﾄ	1ｼｭ M8	1		
12	V411-260-008-0	ﾐｶﾞｷｻﾞｶﾞﾈ	8	1		
13	0672-410-230-0	ﾈﾝﾘｮｳｺｯｸASSY		1	ｴﾝｼﾞﾝ同梱部品	

4. エンジン関係(その4)ｴﾝｼﾞﾝｶﾞｲｿｳ

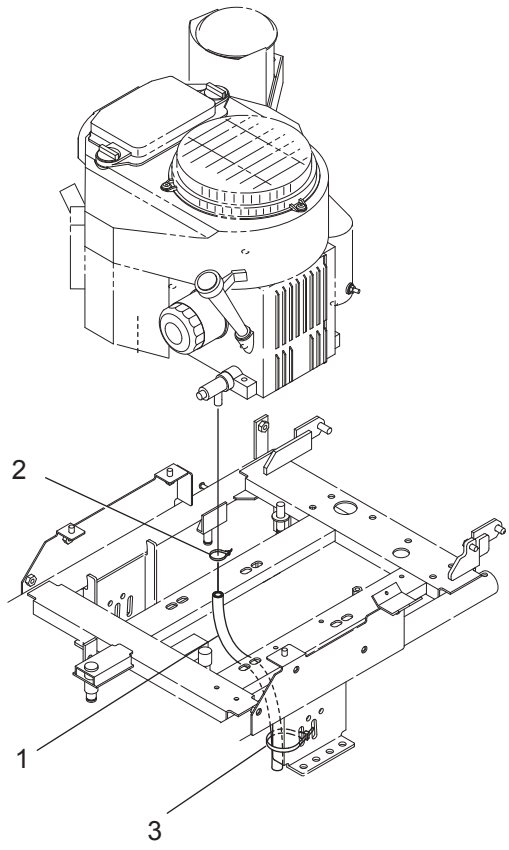

符号	部品コード	部品名称	個数	備　考	小売単価
1	0671-432-011-0	ｼﾞｮｲﾝﾄﾎｰｽ(270)	1		
2	0771-620-019-0	ﾘﾋﾟｰﾄﾀｲ(90)	1		
3	3536-142-006-1	ﾜｲﾔｰﾄﾒｶﾅｸﾞ	1		

4. エンジン関係(その5)ﾃﾞﾝｿｳ1

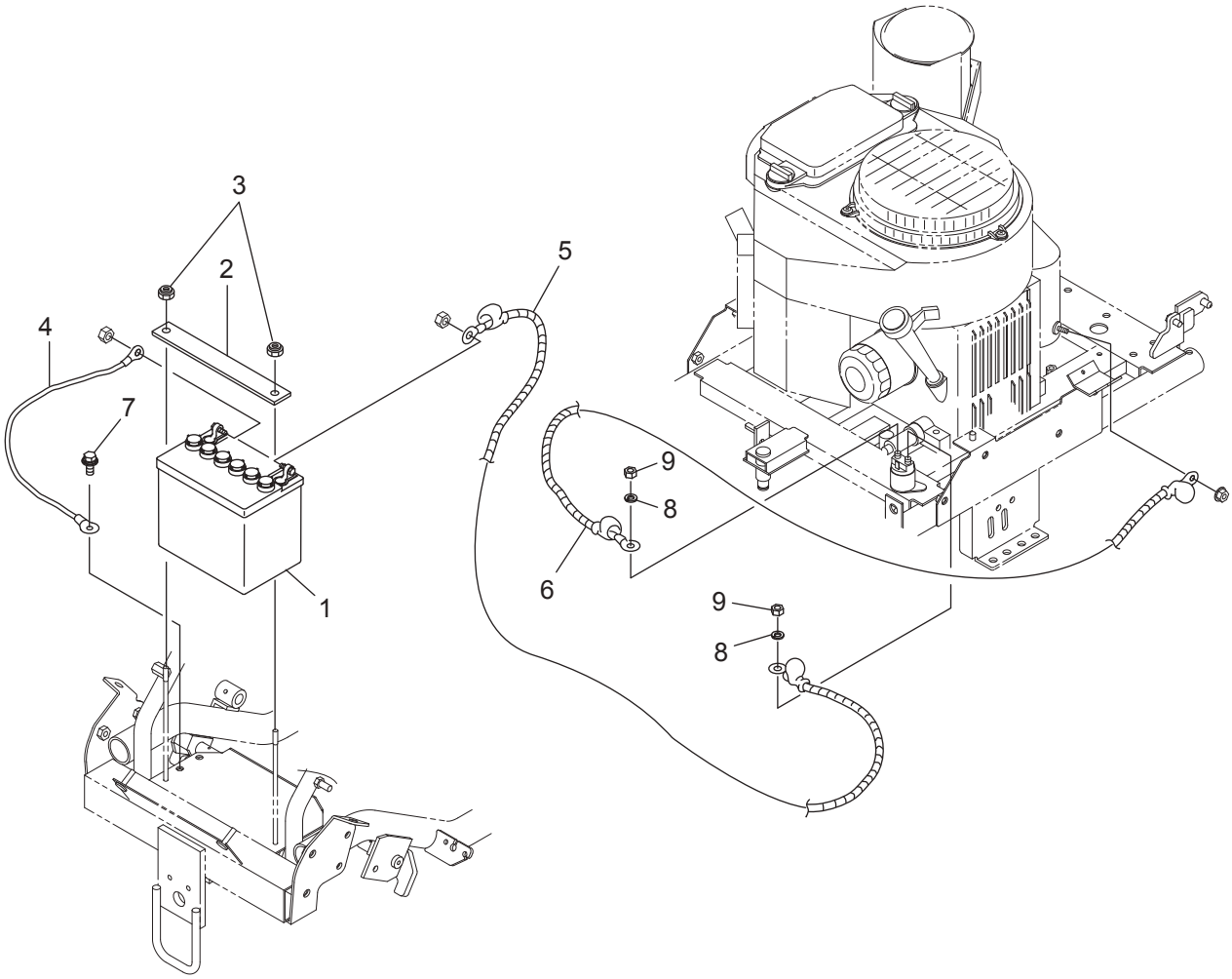

符号	部品コード	部品名称		個数	備　考	小売単価
1	0453-455-011-2	ﾊﾞｯﾃﾘ34A(G)	34A19R	1		
2	0670-440-011-0 :28	ﾊﾞｯﾃﾘｵｻｴ		1		
3	0612-732-012-0	Uﾅｯﾄ(M6)		2		
4	0670-440-012-0	ｱｰｽﾘｰﾄﾞｾﾝ(260)		1		
5	0670-440-013-0	ﾌﾟﾗｽﾘｰﾄﾞｾﾝ(1450)		1		
6	0674-441-011-0	ﾌﾟﾗｽﾘｰﾄﾞｾﾝ(470)		1		
7	V210-360-601-6	ﾎﾞﾙﾄ(SP)	M6X16	1		
8	V401-160-006-0	S.W	6	2		
9	V300-260-006-0	ﾅｯﾄ	M6	2		

4. エンジン関係(その6)ﾃﾞﾝｿｳ2

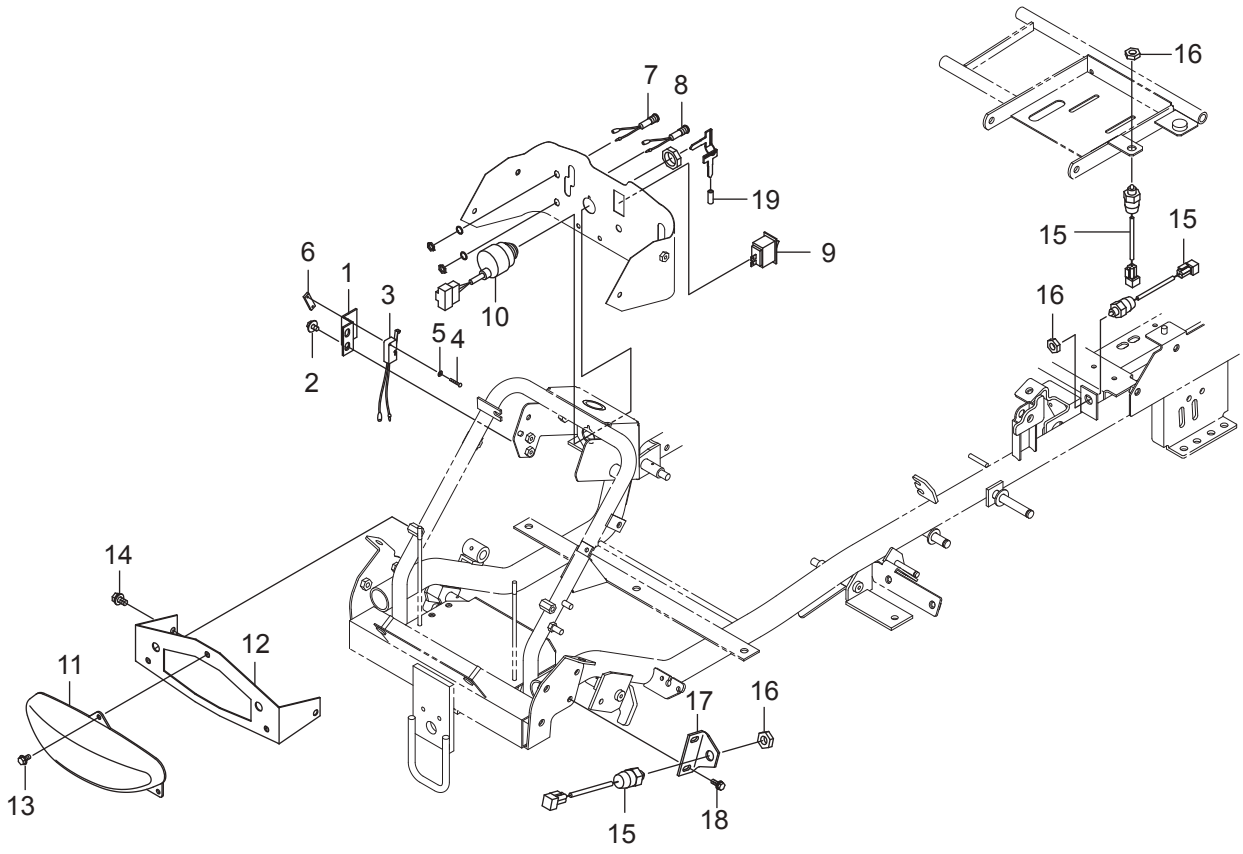

符号	部品コード	部品名称		個数	備　考	小売単価
1	0671-441-011-0	:28 ECOｽｲｯﾁｽﾃｰ		1		
2	3913-523-012-0	ｾﾑｽﾎﾞﾙﾄM6X12(ﾛｸｶｸ)	M6X12	2		
3	0354-422-230-0	ﾘﾐｯﾄｽｲｯﾁCOMP		1		
4	V111-153-002-0	ﾌﾟﾗｽﾅﾍﾞｺﾈｼﾞ	M3X20	2		
5	V411-250-003-0	ﾐｶﾞｷｻﾞｶﾞﾈ	3	2		
6	3642-496-007-1	ｽｲｯﾁﾄﾒｲﾀ		1		
7	0677-440-400-0	ﾊﾟｲﾛｯﾄﾗﾝﾌﾟ(G)		1		
8	0677-440-500-0	ﾊﾟｲﾛｯﾄﾗﾝﾌﾟ(R)		1		
9	0677-440-210-0	ﾗｲﾄｽｲｯﾁASSY		1		
10	0672-410-210-0	ｷｰｽｲｯﾁ(K)ASSY		1	ｴﾝｼﾞﾝ同梱部品	
11	0675-440-300-0	ﾗﾝﾌﾟ(LED/270)ASSY		1		
12	0677-440-220-0	:28 ﾗｲﾄｽﾃｰCOMP		1		
13	V230-360-601-2	ﾌﾗﾝｼﾞﾎﾞﾙﾄ	M6X12	3	7T	
14	V211-360-801-6	ｺｶﾞﾀﾎﾞﾙﾄ(SP)	M8X16	2		
15	0670-440-017-0	ｾﾝｻｰ(ｾｰﾌﾃｨｰ)		3		
16	0670-440-016-0	ﾋｸﾅｯﾄ(M14)		3		
17	0675-440-014-1	:28 ﾌﾞﾚｰｷｾﾝｻﾄﾘｯｹ(980F)		1		
18	V210-360-601-6	ﾎﾞﾙﾄ(SP)	M6X16	2		
19	4175-936-025-0	ﾚﾊﾞｰｷﾔﾂﾌﾟ		1		

4. エンジン関係(その7)ﾃﾞﾝｿｳ3

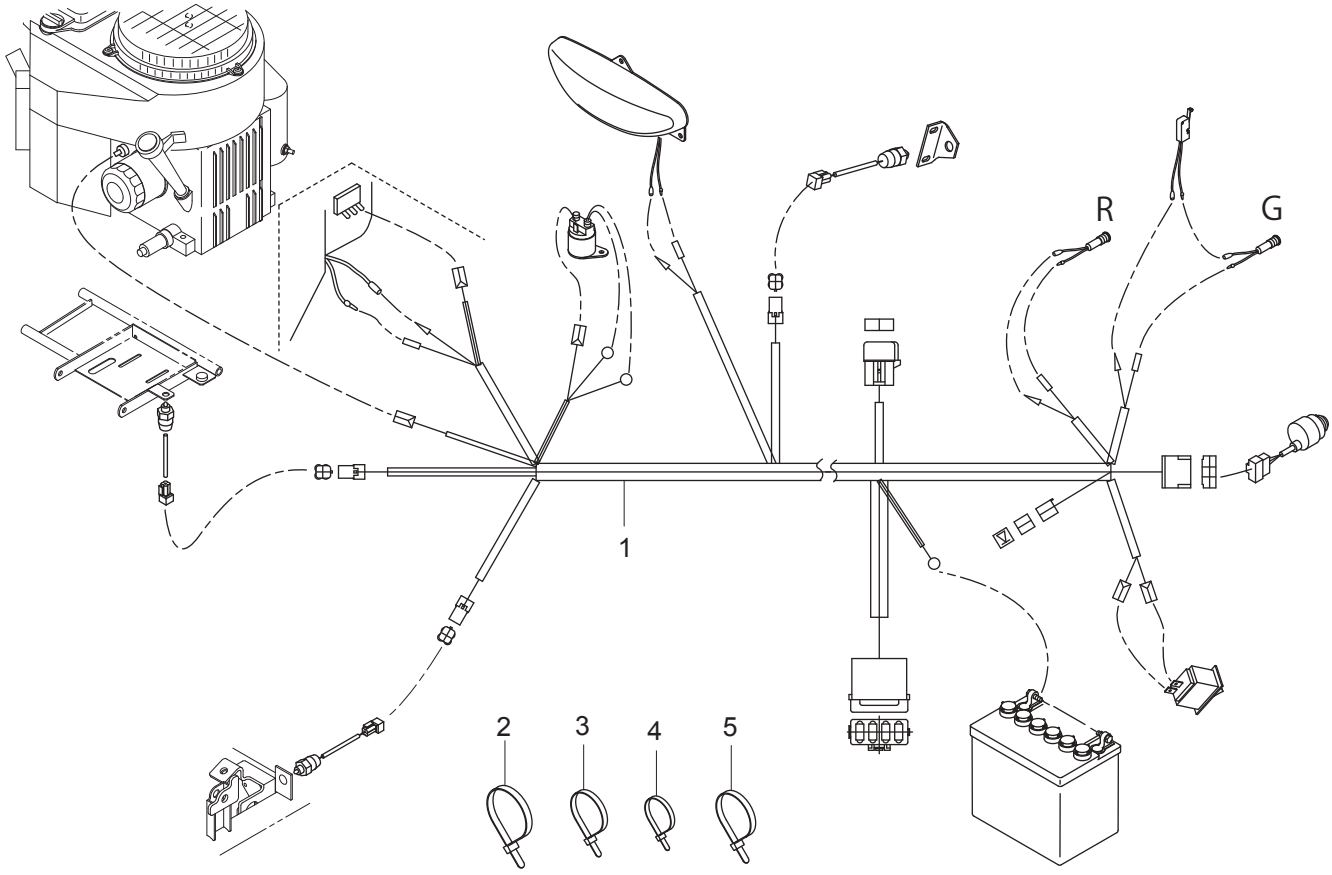

符号	部品コード	部品名称	個数	備　考	小売単価
1	0677-440-200-0	ﾒｲﾝｺｰﾄﾞ(957)ASSY	1		
2	0325-503-004-1	ﾘﾋﾟｰﾄﾀｲ	8		
3	3536-142-006-1	ﾜｲﾔｰﾄﾒｶﾅｸﾞ	16		
4	0612-630-011-0	ﾘﾋﾟｰﾄﾀｲ(100)	1		
5	3918-514-001-0	ﾘﾋﾟｰﾄﾀｲ(200)	1		

4. エンジン関係(その8)ﾃﾞﾝﾄﾞｳ

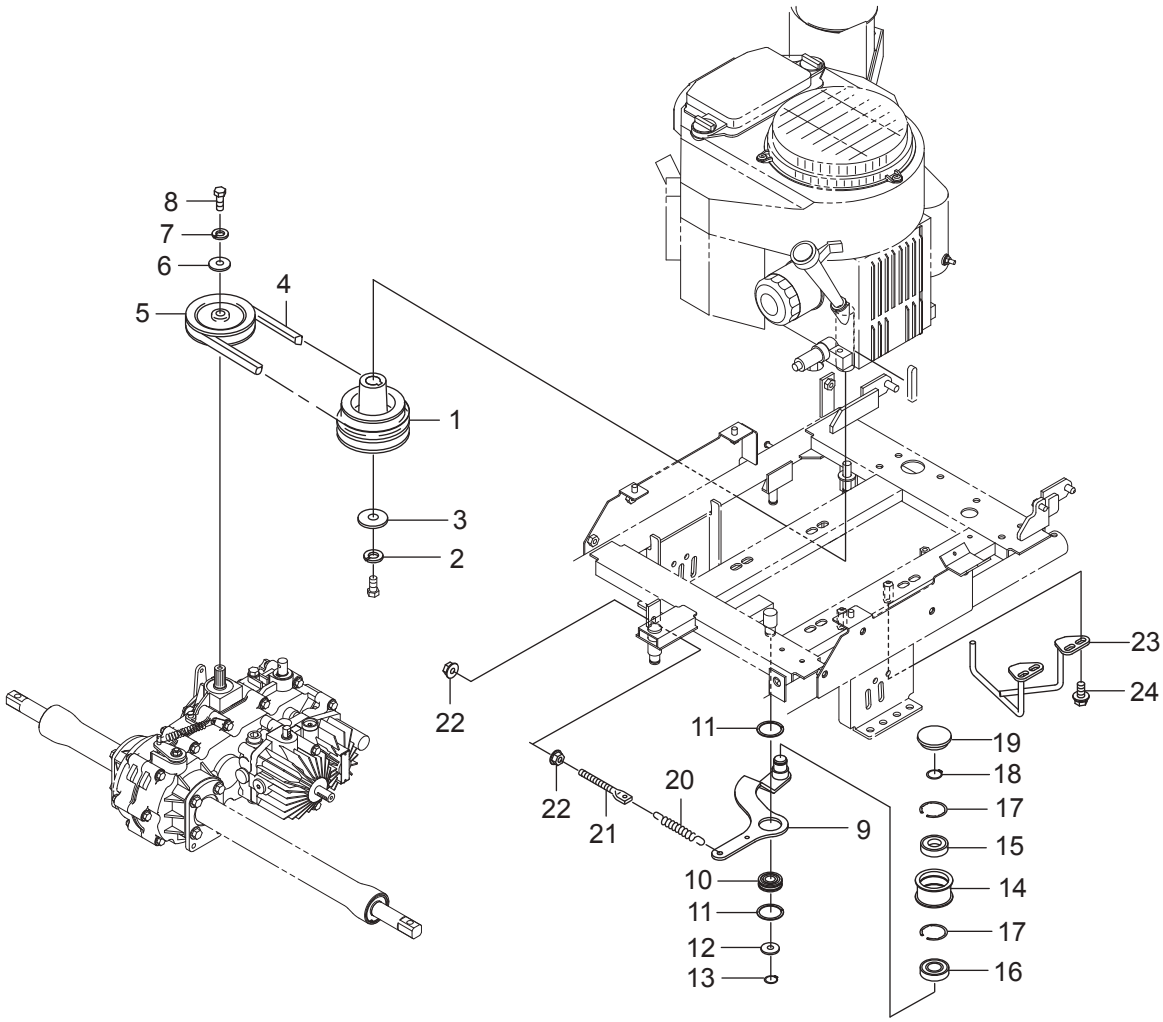

符号	部品コード	部品名称		個数	備　考	小売単価
1	0677-510-011-0 :28	ｴﾝｼﾞﾝﾌﾟｰﾘ(MOC)		1		
2	V401-160-012-0	S.W	12	1		
3	0661-173-013-0	ﾜｯｼﾔ(12X40X03)		1		
4	0670-510-012-0	Vﾍﾞﾙﾄ(B-32)W800		1		
5	0674-516-200-0 :28	ｶｳﾝﾀﾌﾟｰﾘ(A)COMP		1		
6	3782-131-014-0	ﾛｰﾀｼﾞｸﾘﾝﾌ		1		
7	V401-160-008-0	S.W	8	1		
8	V201-460-802-0	ｺｶﾞﾀﾎﾞﾙﾄ	M8X20	1	9T	
9	0677-510-210-0 :28	ｿｳｺｳﾃﾝｼｮﾝｱｰﾑCOMP		1		
10	0677-510-012-0	ﾍﾞｱﾘﾝｸﾞ(ﾎﾞｰﾙ/ﾐｿﾞﾂｷ)		1		
11	0677-510-013-0	ｺﾛｶﾞﾘｼﾞｸｳｹﾄﾒﾜ		2		
12	V411-260-014-0	ﾐｶﾞｷｻﾞｶﾞﾈ	14	1		
13	V704-140-015-0	Cｶﾞﾀﾄﾒﾜ(ｼﾞｸ)	15	1		
14	0670-511-011-2 :28	ﾃﾝｼｮﾝﾌﾟｰﾘ(54/ﾂﾊﾞ)		1		
15	V600-150-620-4	R.B.B	6204DDU	1		
16	V742-125-470-5	ｵｲﾙｼｰﾙ	VC25475	1		
17	V705-140-047-0	Cｶﾞﾀﾄﾒﾜ(ｱﾅ)	47	2		
18	V704-140-020-0	Cｶﾞﾀﾄﾒﾜ(ｼﾞｸ)	20	1		
19	0550-240-011-0	ﾒｸﾗﾌﾟﾀ(47)		1		
20	8935-042-034-0	ﾘﾔｶﾊﾞｰｶｲﾍｲSP		1		
21	8935-005-026-0	ｶｳﾝﾀﾃﾝｼｮﾝﾛｯﾄﾞ		1		
22	V362-260-008-0	ｺｶﾞﾀｻﾗﾊﾞﾈﾂｷﾅｯﾄ	1ｼｭ M8	2		
23	0677-510-230-0 :28	ﾍﾞﾙﾄｽﾄｯﾊﾟCOMP		1		
24	V211-360-801-6	ｺｶﾞﾀﾎﾞﾙﾄ(SP)	M8X16	2		

5. 操作関係(その1)HSTﾍﾟﾀﾞﾙ

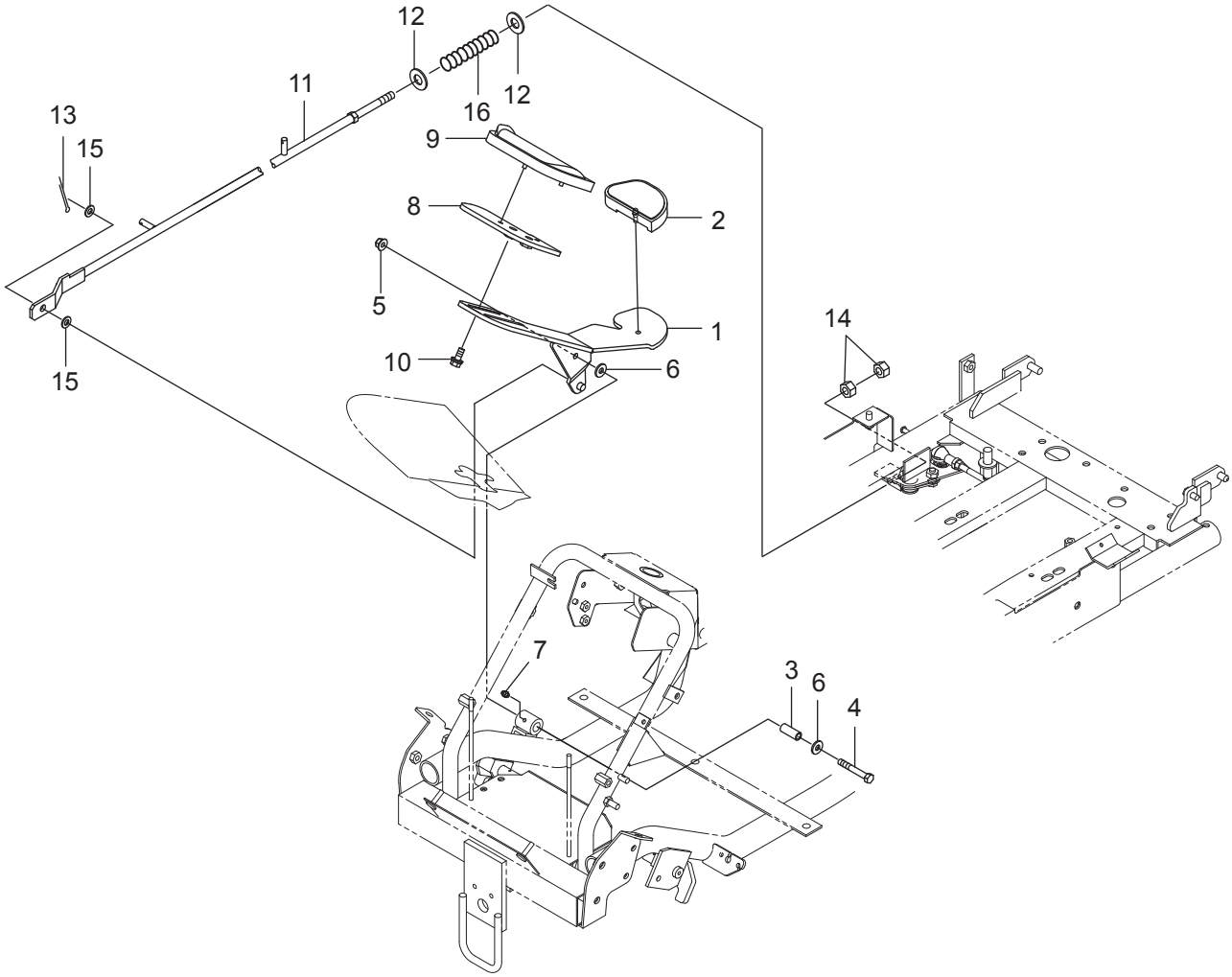

符号	部品コード	部品名称		個数	備　考	小売単価
1	0677-610-200-0 :28	HSTﾍﾟﾀﾞﾙ(N)COMP		1		
2	1646-640-055-2	ﾊﾟｯﾄﾞ(HST/R)		1		
3	0675-610-013-0	ｶﾗｰ(HSTﾍﾟﾀﾞﾙ)		1		
4	V201-460-805-5	ｺｶﾞﾀﾎﾞﾙﾄ	M8X55	1	9T	
5	0677-620-011-0	ｺｶﾞﾀﾌﾗﾝｼﾞUﾅｯﾄ	M8	1		
6	8935-056-025-0	ﾘﾝｸ(20)		2		
7	V767-400-000-0	ｸﾞﾘｽﾆｯﾌﾟﾙ	A-M6F	1		
8	0677-610-220-0 :28	ﾍﾟﾀﾞﾙﾌﾟﾚｰﾄ(ﾏｴ)COMP		1		
9	1646-640-054-2	ﾊﾟｯﾄﾞ(HST/F)		1		
10	V211-360-802-0	ｺｶﾞﾀﾎﾞﾙﾄ(SP)	M8X20	2		
11	0677-610-300-0 :28	HSTﾍﾟﾀﾞﾙﾛｯﾄﾞ(N)COMP		1		
12	V411-260-010-0	ﾐｶﾞｷｻﾞｶﾞﾈ	10	2		
13	V500-163-002-0	ﾜﾘﾋﾟﾝ	3X20	1		
14	V304-260-010-0	ｺｶﾞﾀﾅｯﾄ	2ｼｭ M10	2		
15	V411-260-010-0	ﾐｶﾞｷｻﾞｶﾞﾈ	10	2		
16	0340-301-005-0	ｹﾞｰﾄﾛｯｸSP		1		

5. 操作関係(その2)HSTレバー

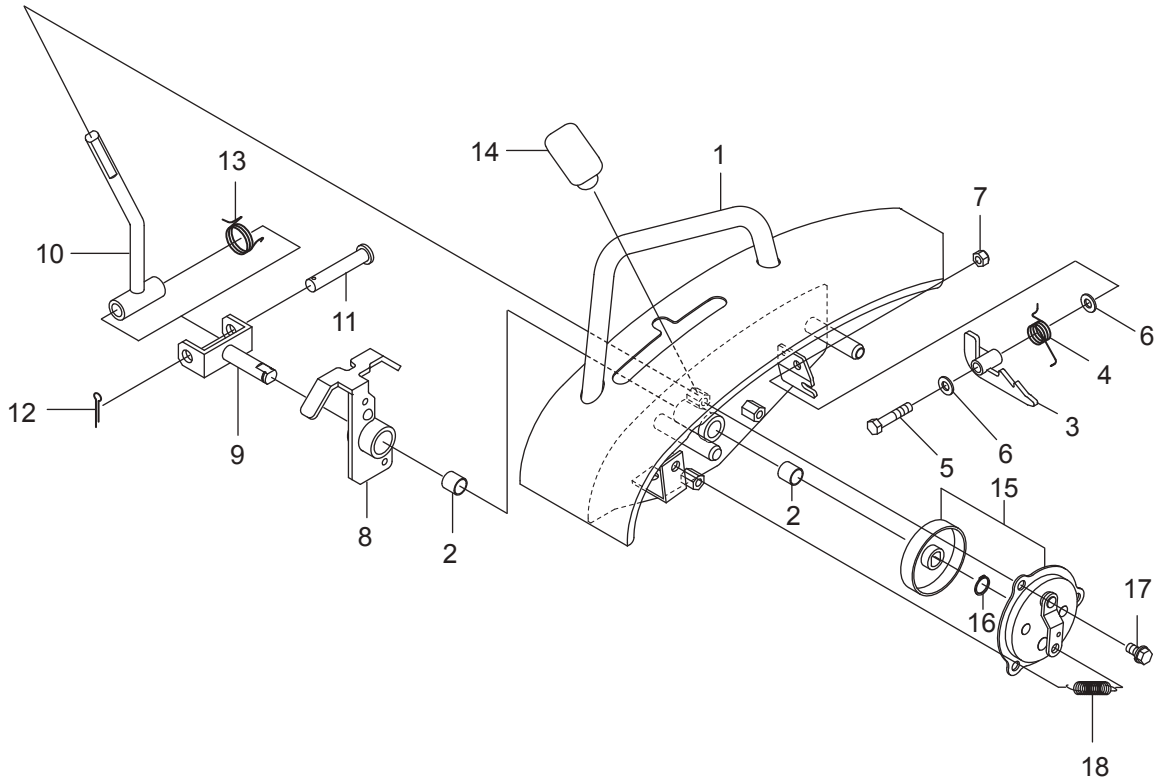

符号	部品コード	部品名称		個数	備　考	小売単価
1	0677-610-500-1 :55	HSTレバーベース(957)COMP		1		
2	0455-621-011-0	ブシュ(14X16X15)		2		
3	0674-956-220-0	フック(HSTレバー)COMP		1		
4	0674-956-011-0	スプリング(HT018)		1		
5	V201-260-804-0	コガタボルト	M8X40	1		
6	V411-260-008-0	ミガキザガネ	8	2		
7	1122-725-012-0	Uナット(M8)		1		
8	0677-610-530-2 :28	アーム(HST)957COMP		1		
9	0674-956-240-0 :28	シテン(HSTレバー)COMP		1		
10	0674-956-250-0 :28	レバー(HST)COMP		1		
11	0432-502-011-0	クラツチシテンピン		1		
12	V500-163-002-5	ワリピン	3X25	1		
13	0674-956-012-0	スプリング(HT026)		1		
14	0674-956-015-0	チェンジレバーニギリ(Y)		1		
15	0631-730-240-0	ブレーキASSY		1		
16	V704-140-014-0	Cガタトメワ(シク)	14	1		
17	V211-260-801-6	コガタボルト(S)	M8X16	3		
18	8935-042-034-0	リヤカバーカイヘイSP		1		

>符号1の注文時は、符号2が必要。

5. 操作関係(その3)HSTｹｰﾌﾞﾙ

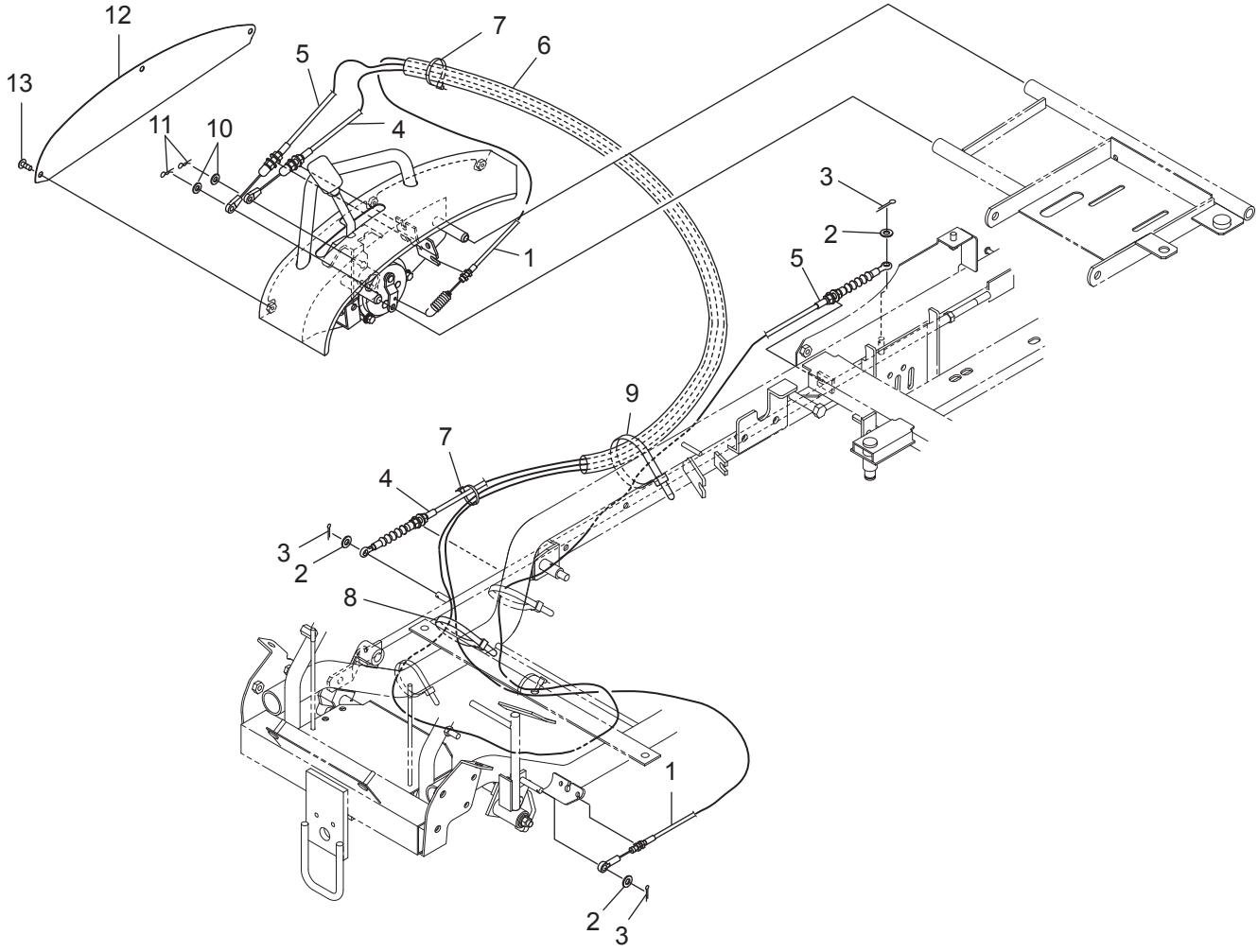

符号	部品コード	部品名称		個数	備　考	小売単価
1	0674-956-280-0	ｹｰﾌﾞﾙ(ﾚﾊﾞｰ/ﾌﾞﾚｰｷ)		1		
2	V411-260-008-0	ﾐｶﾞｷｻﾞｶﾞﾈ	8	3		
3	V500-163-001-5	ﾜﾘﾋﾟﾝ	3X15	3		
4	0674-956-290-0	ｹｰﾌﾞﾙ(HST/F/953)		1		
5	0674-956-300-0	ｹｰﾌﾞﾙ(HST/R/953)		1		
6	0674-956-013-0	ﾎｺﾞﾁｭｰﾌﾞ(15X580)		1		
7	0612-630-011-0	ﾘﾋﾟｰﾄﾀｲ(100)		3		
8	3536-142-006-1	ﾜｲﾔｰﾄﾒｶﾅｸﾞ		4		
9	0325-503-004-1	ﾘﾋﾟｰﾄﾀｲ		2		
10	V411-260-006-0	ﾐｶﾞｷｻﾞｶﾞﾈ	6	2		
11	8935-009-013-0	ﾜｲﾔﾌﾂｸﾖｳﾍｱｰﾋﾟﾝ		2		
12	0677-610-014-0 :55	ｶﾊﾞｰ(HST/ｻｲﾄﾞ)		1		
13	0771-441-013-0	ﾄﾗｽｺﾈｼﾞ(M6X14)		3		

5. 操作関係(その4)ﾌﾞﾚｰｷﾍﾟﾀﾞﾙ

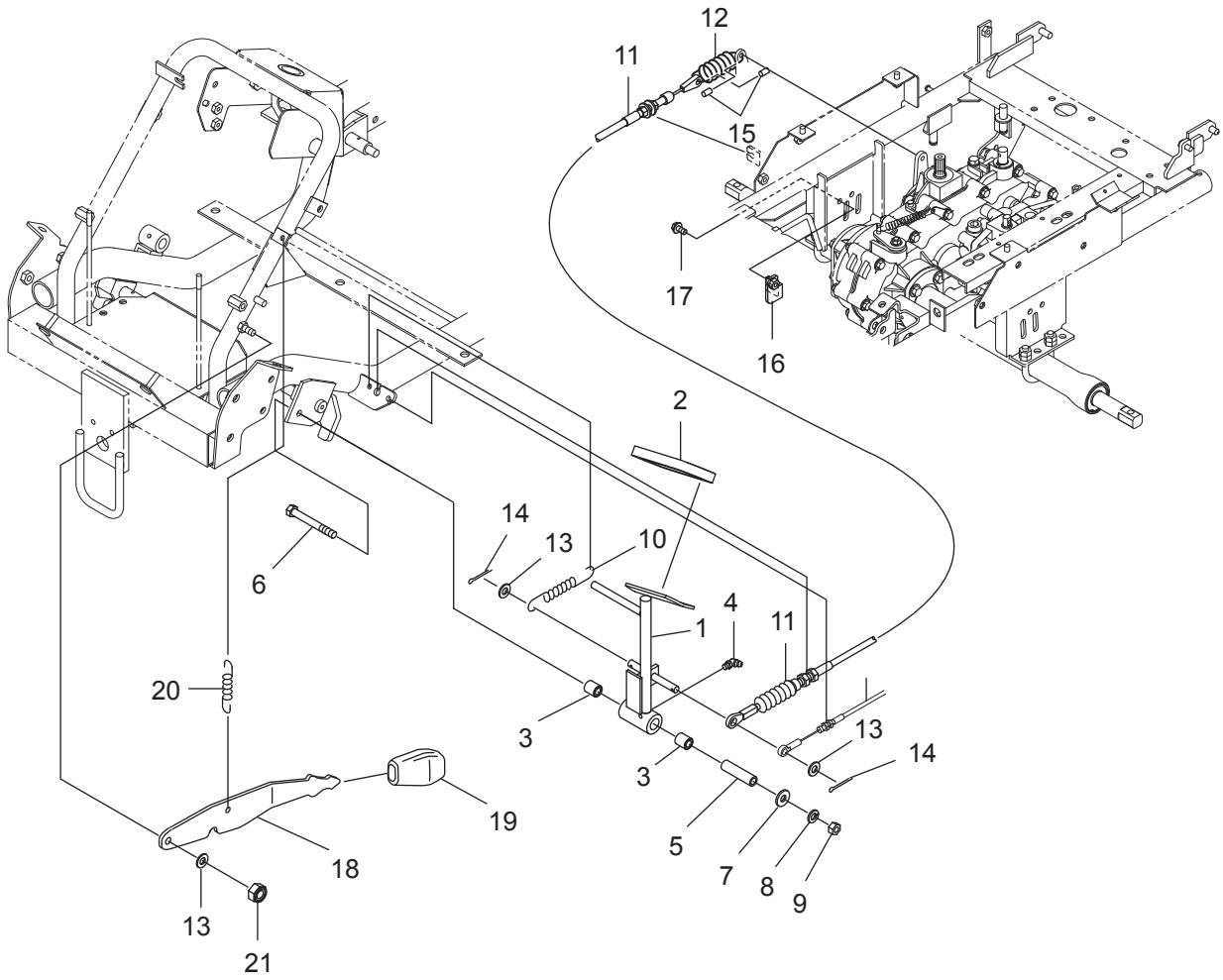

符号	部品コード	部品名称		個数	備　考	小売単価
1	0677-620-200-0 :28	ﾌﾞﾚｰｷﾍﾟﾀﾞﾙCOMP		1		
2	0451-611-011-1	ﾍﾟﾀﾙｺﾞﾑ		1		
3	3911-342-271-0	ﾌﾞｼｭ(12X14X15)		2		
4	0451-612-024-0	ｸﾞﾘｽﾆﾂﾌﾟﾙ(B-M6F)		1		
5	0670-870-015-0	ｶﾗｰ(8X12X46)		1		
6	V201-260-806-5	ｺｶﾞﾀﾎﾞﾙﾄ	M8X65	1		
7	8935-056-025-0	ﾘﾝｸ(20)		1		
8	V401-160-008-0	S.W	8	1		
9	V303-260-008-0	ｺｶﾞﾀﾅｯﾄ	M8	1		
10	0343-625-012-0	ｽﾌﾟﾘﾝｸﾞ(HE085)		1		
11	0672-621-011-0	ｹｰﾌﾞﾙ(ﾌﾞﾚｰｷ)F		1		
12	1337-401-006-0	ﾒｲﾝｸﾗﾂﾁｽﾌﾟﾘﾝｸﾞ		1		
13	V411-260-008-0	ﾐｶﾞｷｻﾞｶﾞﾈ	8	3		
14	V500-163-001-5	ﾜﾘﾋﾟﾝ	3X15	2		
15	4210-260-012-0	ｴﾝﾄﾞｷｬｯﾌﾟ4(ｱｶ)		2		
16	0677-620-250-0 :28	ﾌﾞﾚｰｷｹｰﾌﾞﾙｽﾃｰCOMP		1		
17	0339-181-391-0	ﾌﾗﾝｼﾞﾎﾞﾙﾄM8X16-6.8		1		
18	0670-620-013-0 :28	Pﾌﾞﾚｰｷﾚﾊﾞｰ		1		
19	3659-203-005-0	ｸﾞﾘｯﾌﾟ(03X17X74)		1		
20	0770-510-013-0	ｽﾌﾟﾘﾝｸﾞ(HE050)		1		
21	1122-725-012-0	Uﾅｯﾄ(M8)		1		

>符号1の注文時は、符号3が必要。

5. 操作関係(その5)ﾗｯｸﾋﾟﾆｵﾝ

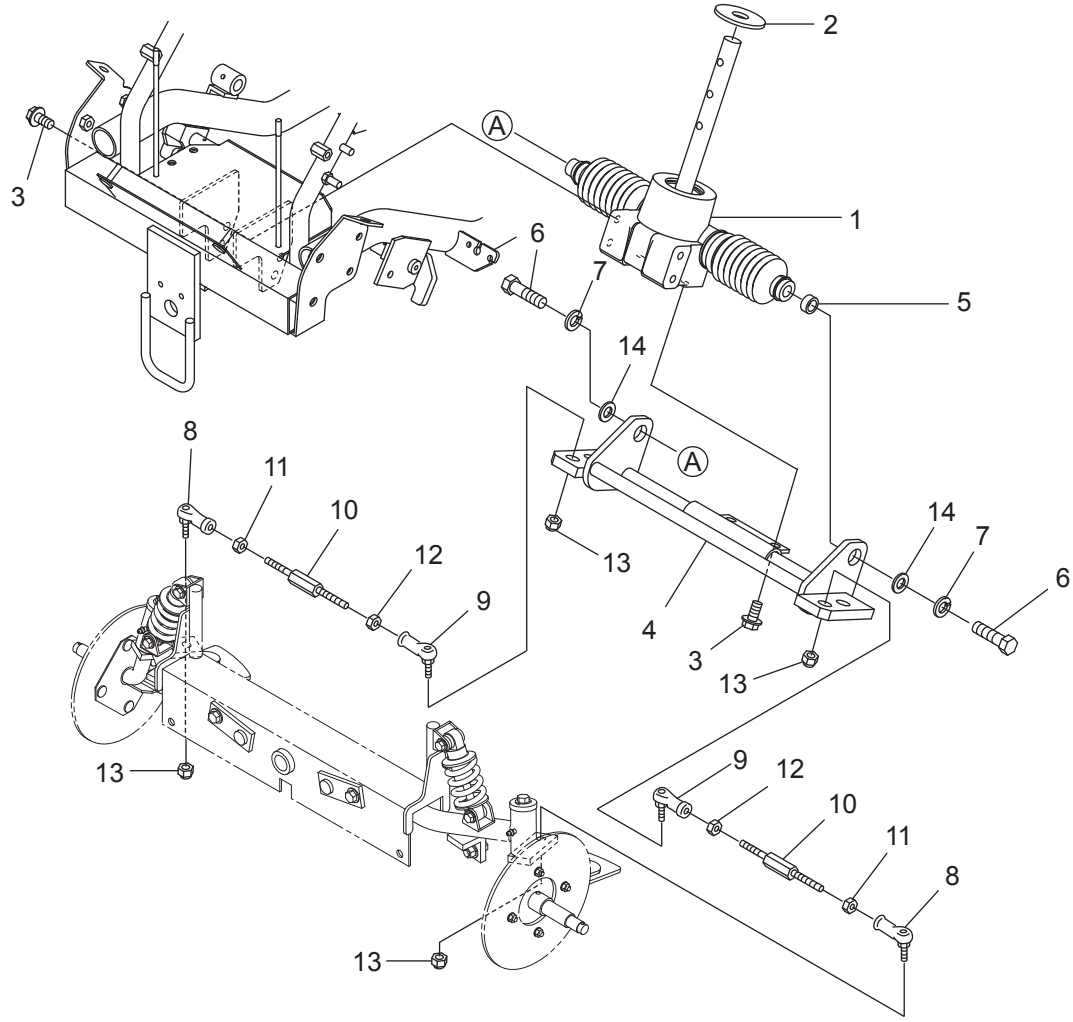

符号	部品コード	部品名称		個数	備　考	小売単価
1	0677-630-200-0	ﾗｯｸｱﾝﾄﾞﾋﾟﾆｵﾝ(N)ASSY		1		
2	0670-630-015-0	ｺﾞﾑｻﾞｶﾞﾈ(15X45X3)		1		
3	0339-181-391-0	ﾌﾗﾝｼﾞﾎﾞﾙﾄM8X16-6.8		6		
4	0677-630-250-0 :28	ｽﾗｲﾄﾞｶﾞｲﾄﾞ(957)COMP		1		
5	0677-630-011-0	ｶﾗｰ(10X15X7)		1		
6	V203-441-003-5	ｺｶﾞﾀﾎﾞﾙﾄ(ﾎｿﾒ)	M10X1.25X35	2	9T	
7	V401-160-010-0	S.W	10	2		
8	0672-630-011-0	ﾘﾝｸﾎﾞｰﾙ(M12/L)		2		
9	0672-630-012-0	ﾘﾝｸﾎﾞｰﾙ(M12)		2		
10	0672-630-013-0	ﾄﾞﾗｯｸﾞﾛｯﾄﾞ(120/M12)		2		
11	0672-630-014-0	ﾅｯﾄ(M12X1.25)L		2		
12	V330-260-012-0	ﾅｯﾄ(ﾎｿﾒ)	M12X1.25	2		
13	0672-630-015-0	Uﾅｯﾄ(M12X1.25)		4		
14	V410-260-010-0	ｺｶﾞﾀｻﾞｶﾞﾈ	10	2		

5. 操作関係(その6)ｽﾃｱﾘﾝｸﾞ

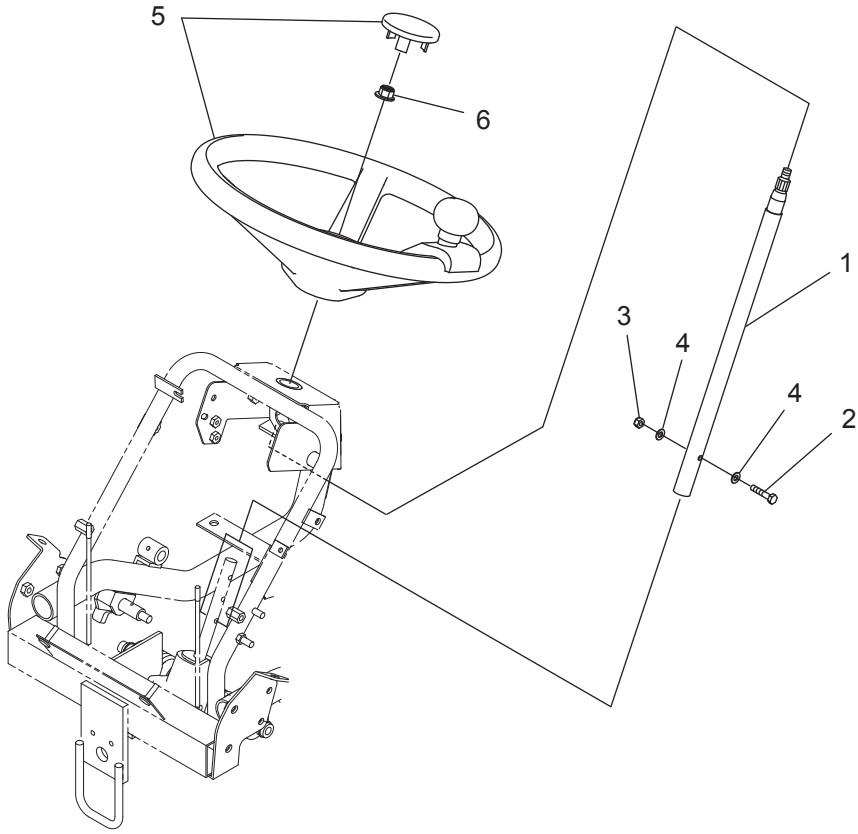

符号	部品コード	部品名称		個数	備　考	小売単価
1	0677-630-400-0	STｼｬﾌﾄ(N)COMP		1		
2	0670-631-011-0	ﾎﾞﾙﾄ(M6X30)		1		
3	0612-732-012-0	Uﾅｯﾄ(M6)		1		
4	V411-260-006-0	ﾐｶﾞｷｻﾞｶﾞﾈ	6	2		
5	0674-630-500-0	ｽﾃｱﾘﾝｸﾞﾎｲﾙ(U)ASSY		1		
6	0677-630-012-0	ｺｶﾞﾀﾌﾗﾝｼﾞUﾅｯﾄ	M10X1.25	1		

5. 操作関係(その7)ｽﾛｯﾄﾙﾚﾊﾞｰ

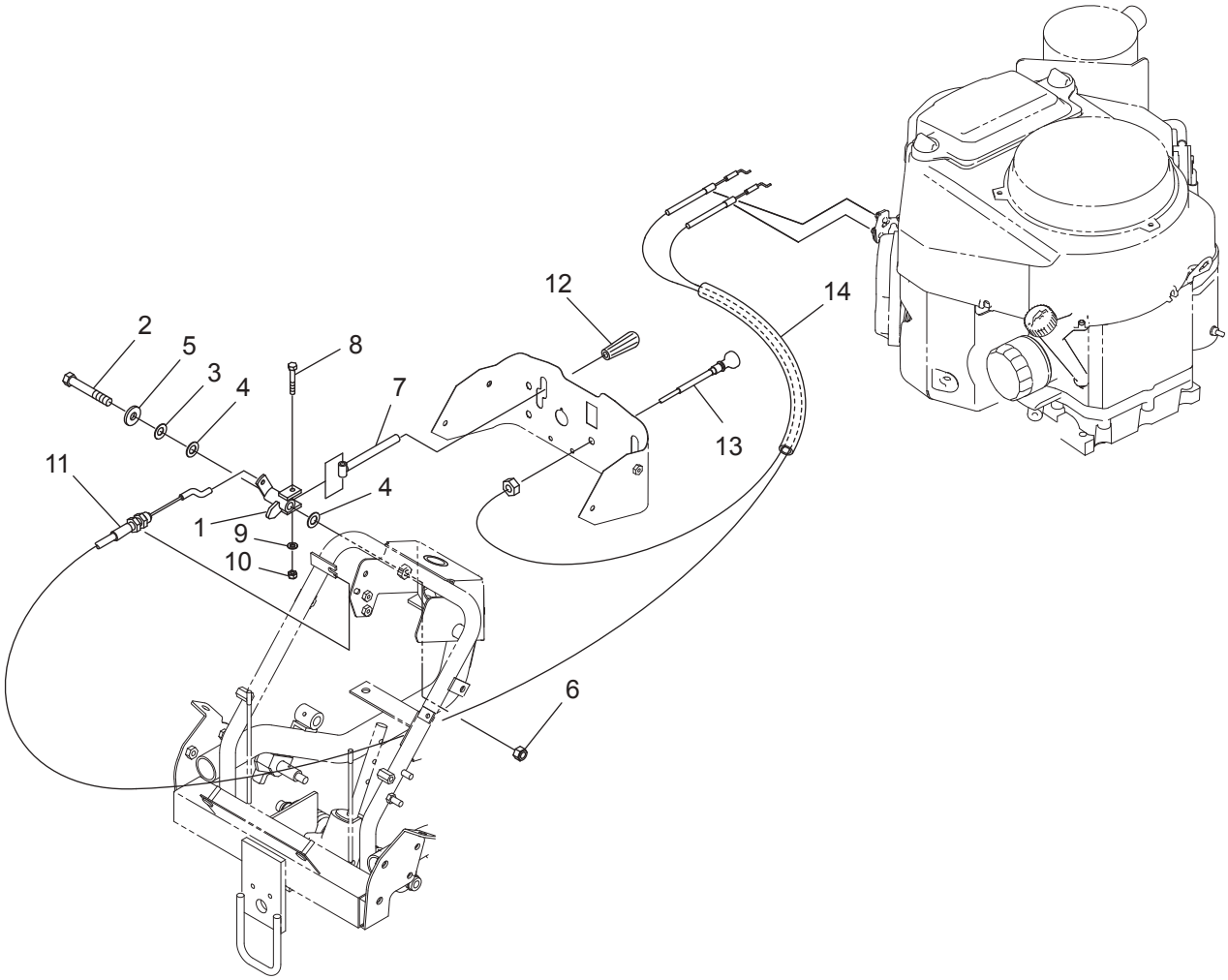

符号	部品コード	部品名称		個数	備　考	小売単価
1	0671-640-200-0 :28	ｽﾛｯﾄﾙｶﾑCOMP		1		
2	V201-261-006-5	ｺｶﾞﾀﾎﾞﾙﾄ	M10X65	1		
3	3911-550-015-0	ｻﾗﾊﾞﾈ(10)		1		
4	4210-320-203-0	ｽﾗｽﾄﾜｯｼｬ(1X11X20)		2		
5	8935-058-026-0	SPｳｹｻﾞｶﾞﾈ		1		
6	4208-310-012-0	Uﾅｯﾄ(M10)		1		
7	0672-642-210-0	ｽﾛｯﾄﾙﾚﾊﾞｰ(110)COMP		1		
8	V200-460-603-5	ﾎﾞﾙﾄ	M6X35	1		
9	V411-260-006-0	ﾐｶﾞｷｻﾞｶﾞﾈ	6	1		
10	0612-732-012-0	Uﾅｯﾄ(M6)		1		
11	0671-640-011-0	ｹｰﾌﾞﾙ(ｽﾛｯﾄﾙFS)		1		
12	3640-585-001-0	ﾆｷﾞﾘ(ｲｴﾛｰ)		1		
13	0671-650-011-0	ｹｰﾌﾞﾙ(ﾁｮｰｸFS)		1		
14	0671-640-012-0	ﾎｺﾞﾁｭｰﾌﾞ(11X330)		1		

5. 操作関係(その8)ｿｳｻﾎﾞｯｸｽ

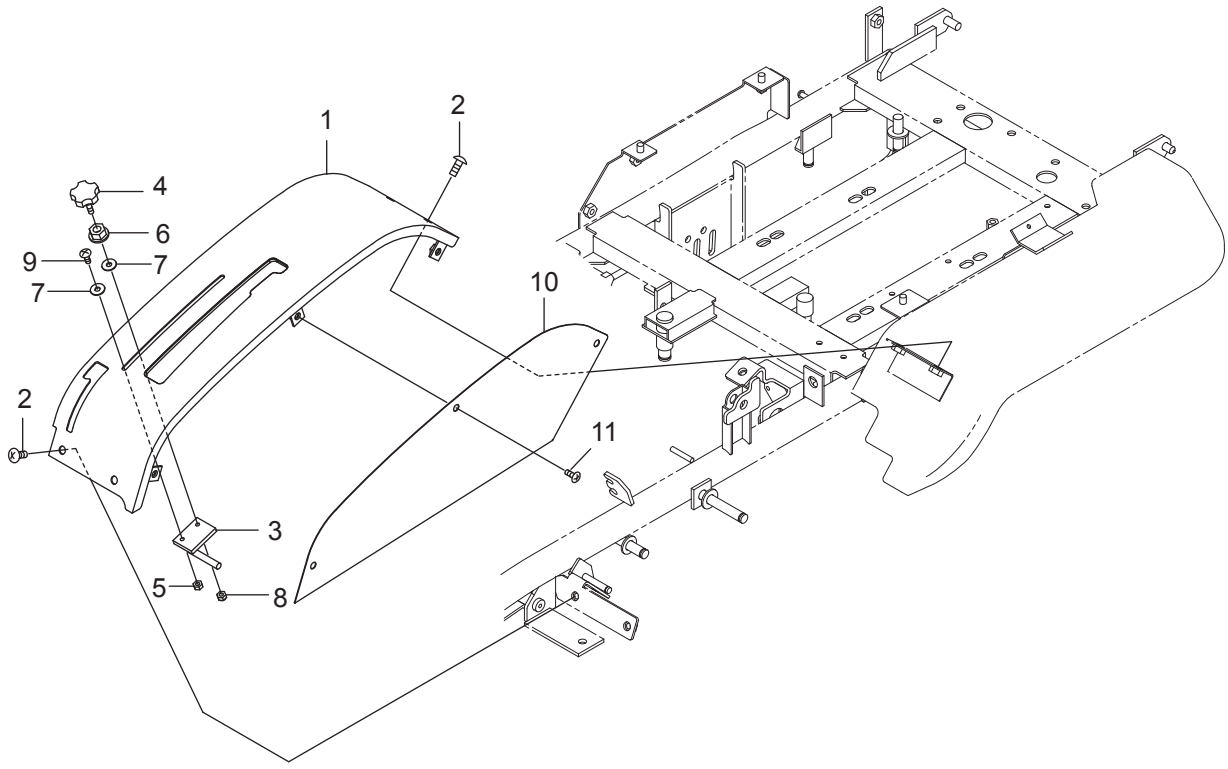

符号	部品コード	部品名称		個数	備　考	小売単価
1	0677-660-200-0 :55	ｿｳｻﾌﾟﾚｰﾄCOMP		1		
2	0772-530-012-0	ﾄﾗｽｺﾈｼﾞ(M8X20)		4		
3	0677-660-210-0	ｶﾘﾀｶｻｷｾｲﾝﾋﾟﾝCOMP		1		
4	0612-232-014-0	ﾉﾌﾞﾎﾞﾙﾄ(M6X25)	M6X25	1		
5	V301-260-006-0	ﾅｯﾄ	2ｼｭ M6	1		
6	V362-260-008-0	ｺｶﾞﾀｻﾗﾊﾞﾈﾂｷﾅｯﾄ	1ｼｭ M8	1		
7	1111-650-012-0	ﾎｼﾞﾖﾘﾝﾌ(ｸﾛ)		2		
8	0612-732-012-0	Uﾅｯﾄ(M6)		1		
9	P115-630-013-0	ﾄﾗｽｺﾈｼﾞ(M6X16)		1		
10	0677-660-011-1 :55	ｿｳｻｻｲﾄﾞｶﾊﾞｰ		1		
11	0771-441-013-0	ﾄﾗｽｺﾈｼﾞ(M6X14)		3		

5. 操作関係(その9)ﾁｪﾝｼﾞﾚﾊﾞｰ

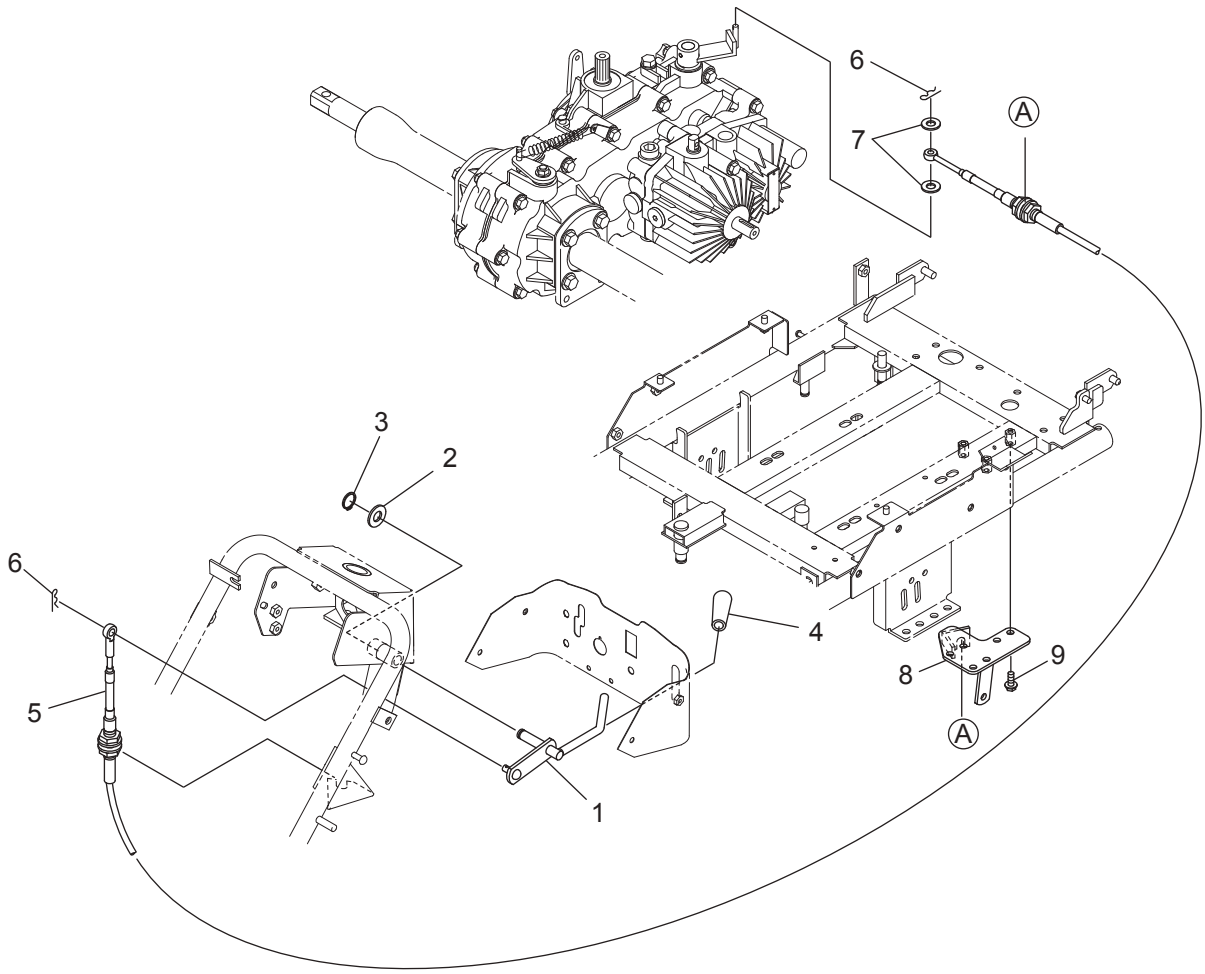

符号	部品コード	部品名称		個数	備　考	小売単価
1	0677-670-200-0 :28	ﾁｪﾝｼﾞﾚﾊﾞｰ(957)COMP		1		
2	V411-260-012-0	ﾐｶﾞｷｻﾞｶﾞﾈ	12	1		
3	V704-140-012-0	Cｶﾞﾀﾄﾒﾜ(ｼﾞｸ)	12	1		
4	2150-811-002-0	ｸﾞﾘｯﾌﾟ(ｸﾞﾘｰﾝ)		1		
5	0677-670-011-0	ｹｰﾌﾞﾙ(ﾁｪﾝｼﾞ)		1		
6	8935-009-013-0	ﾜｲﾔﾌﾂｸﾖｳﾍｱｰﾋﾟﾝ		2		
7	V411-260-006-0	ﾐｶﾞｷｻﾞｶﾞﾈ	6	2		
8	0677-670-230-0 :28	ﾁｪﾝｼﾞｹｰﾌﾞﾙﾍﾞｰｽCOMP		1		
9	V231-360-802-0	ﾌﾗﾝｼﾞﾎﾞﾙﾄ	M8X20	3	7T	

5. 操作関係(その10)ﾚﾊﾞｰﾃﾞﾌﾛｯｸ

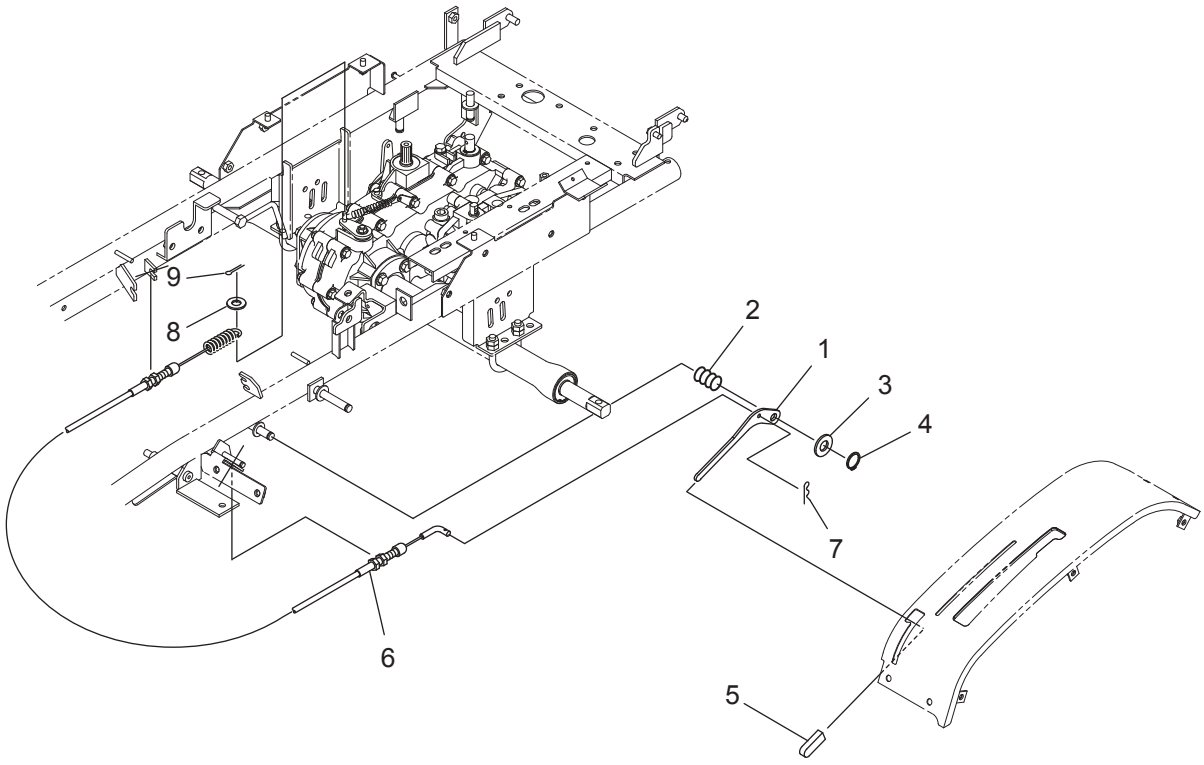

符号	部品コード	部品名称		個数	備　考	小売単価
1	0677-680-011-0 :28	ﾃﾞﾌﾛｯｸﾚﾊﾞｰ		1		
2	3911-530-017-0	ｽﾌﾟﾘﾝｸﾞ(HC032)		1		
3	V411-260-012-0	ﾐｶﾞｷｻﾞｶﾞﾈ	12	1		
4	V704-140-012-0	Cｶﾞﾀﾄﾒﾜ(ｼﾞｸ)	12	1		
5	3680-214-004-0	ｸﾞﾘｯﾌﾟ(04X12X50)		1		
6	0671-680-011-0	ｹｰﾌﾞﾙ(ﾃﾞﾌﾛｯｸ)		1		
7	8935-009-013-0	ﾜｲﾔﾌﾂｸﾖｳﾍｱｰﾋﾟﾝ		1		
8	3789-151-006-0	ﾎｼﾞﾖﾘﾝﾌ		1		
9	V500-162-001-5	ﾜﾘﾋﾟﾝ	2X15	1		

6. 刈取装置関係(その1)ﾃﾞﾝﾄﾞｳ1

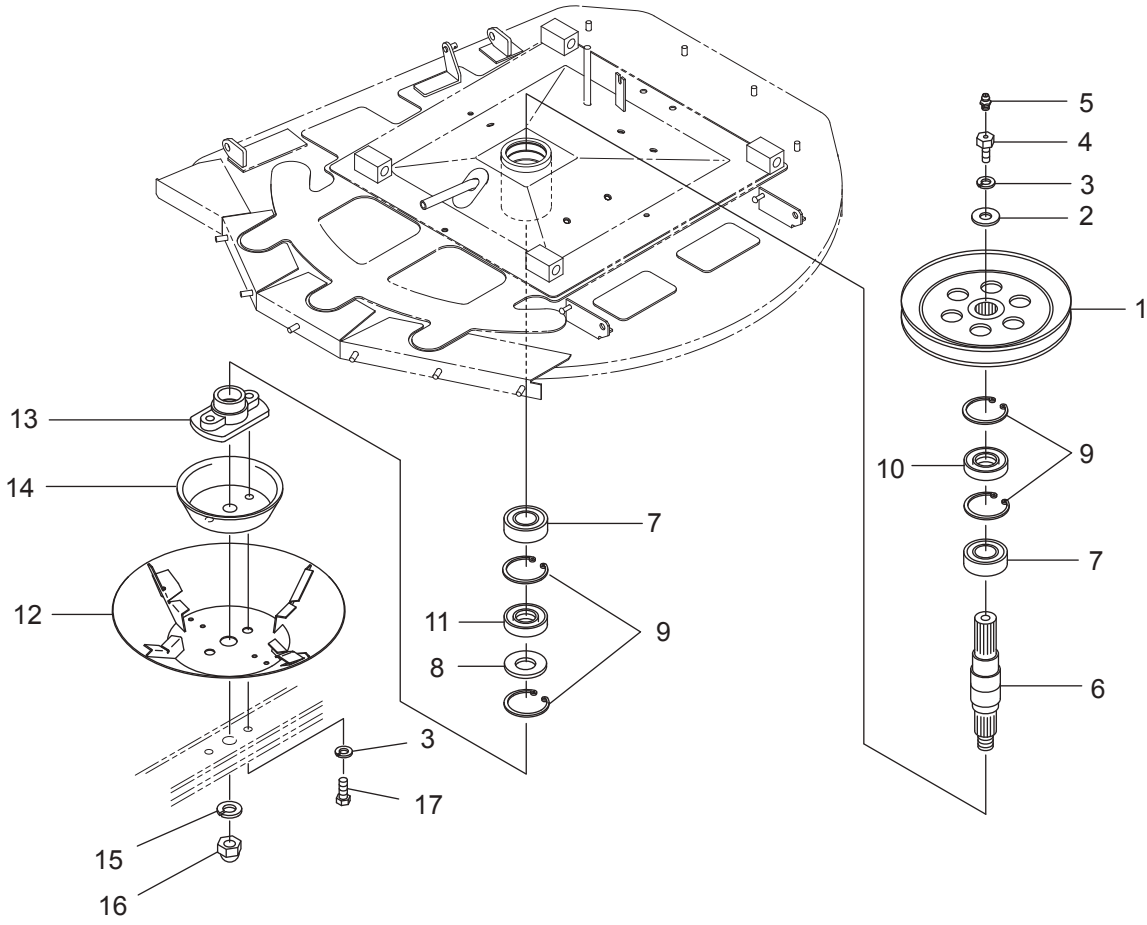

符号	部品コード	部品名称		個数	備　考	小売単価
1	0670-710-200-0 :28	ﾌﾟｰﾘ(VC275.5)COMP		1		
2	0670-710-031-0	ﾜｯｼｬ(12.5X34X4.5)		1		
3	V401-160-012-0	S.W	12	3		
4	0670-710-018-0	ﾎﾞﾙﾄ(M12X30/M6)		1		
5	V767-400-000-0	ｸﾞﾘｽﾆﾂﾌﾟﾙ	A-M6F	1		
6	0672-718-011-0	ﾄﾞﾗｲﾌﾞｼｬﾌﾄ(980/ｶｯﾀｰ)		1		
7	0670-710-041-0	R.B.B(6007/DU)	6007DU	2		
8	0670-710-012-0	ｻﾞｶﾞﾈ(41X62)		1		
9	V705-140-062-0	Cｶﾞﾀﾒﾜ(ｱﾅ)	62	4		
10	V742-135-620-6	ｵｲﾙｼｰﾙ	VC35626	1		
11	V744-140-621-1	ｵｲﾙｼｰﾙ	TC406211	1		
12	0674-710-250-0 :28	ｾﾝｼﾞｮｳｶｯﾌﾟCOMP		1		
13	0670-710-013-0 :28	ｶｯﾀｰﾍﾞｰｽ		1		
14	0670-710-014-0 :28	ｶﾊﾞｰ(ｶﾘﾊﾞｵｻｴ)		1		
15	V401-160-020-0	S.W	20	1		
16	V340-160-020-0	ﾌｸﾛﾅｯﾄ	M20X1.5	1		
17	V203-461-203-0	ｺｶﾞﾀﾎﾞﾙﾄ(ﾎｿﾒ)	M12X1.25X30	2	9T	

6. 刈取装置関係(その2)ﾃﾞﾝﾄﾞｳ2

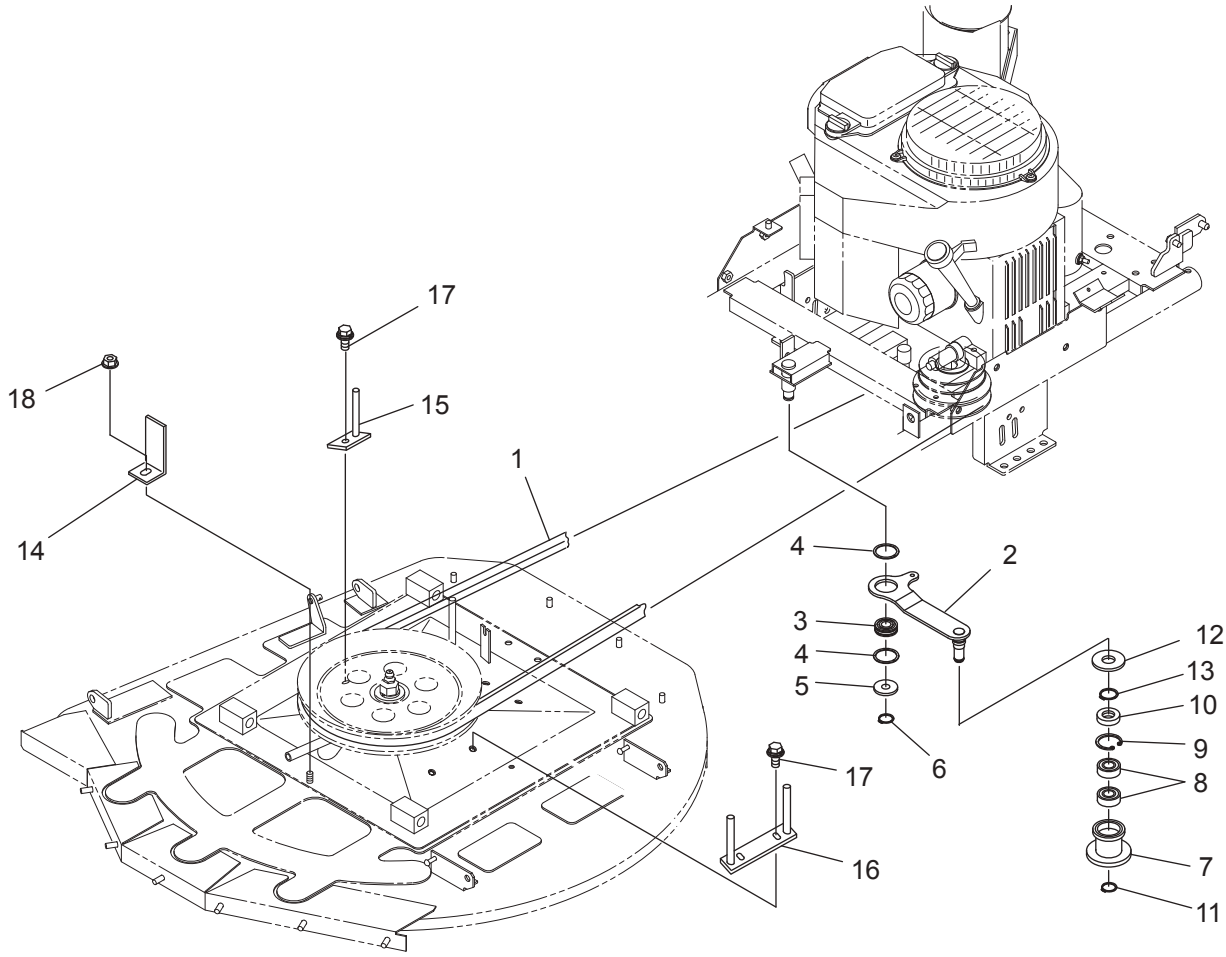

符号	部品コード	部品名称		個数	備　考	小売単価
1	0670-710-015-0	Vﾍﾞﾙﾄ(B-76)W800		1		
2	0677-710-200-0 :28	ｶﾘﾊｸﾗｯﾁﾃﾝｼｮﾝｱｰﾑCOMP		1		
3	0677-510-012-0	ﾍﾞｱﾘﾝｸﾞ(ﾎﾞｰﾙ/ﾐｿﾞﾂｷ)		1		
4	0677-510-013-0	ｺﾛｶﾞﾘｼﾞｸｳｹﾄﾒﾜ		2		
5	V411-260-014-0	ﾐｶﾞｷｻﾞｶﾞﾈ	14	1		
6	V704-140-015-0	Cｶﾞﾀﾄﾒﾜ(ｼﾞｸ)	15	1		
7	0670-710-016-0 :28	ﾛｰﾗ(45X48)		1		
8	V600-150-620-2	R.B.B	6202DDU	2		
9	V705-140-035-0	Cｶﾞﾀﾄﾒﾜ(ｱﾅ)	35	1		
10	V742-117-350-5	ｵｲﾙｼｰﾙ	VC17355	1		
11	V704-140-015-0	Cｶﾞﾀﾄﾒﾜ(ｼﾞｸ)	15	1		
12	0670-710-021-0	ｺﾞﾑｻﾞｶﾞﾈ(20X58X3)		1		
13	V704-140-020-0	Cｶﾞﾀﾄﾒﾜ(ｼﾞｸ)	20	1		
14	0670-710-017-0 :28	ﾌﾟﾚｰﾄ(ﾍﾞﾙﾄｽﾄｯﾊﾟ/F)		1		
15	0670-710-230-0 :28	ﾍﾞﾙﾄｽﾄｯﾊﾟ(R)COMP		1		
16	0670-710-240-0	ﾍﾞﾙﾄｽﾄｯﾊﾟ(L)COMP		1		
17	V211-360-802-0	ｺｶﾞﾀﾎﾞﾙﾄ(SP)	M8X20	3		
18	V362-260-008-0	ｺｶﾞﾀｻﾗﾊﾞﾈﾂｷﾅﾂﾄ	1ｼｭ M8	1		

6. 刈取装置関係(その3)ﾌﾞﾚｰｷ

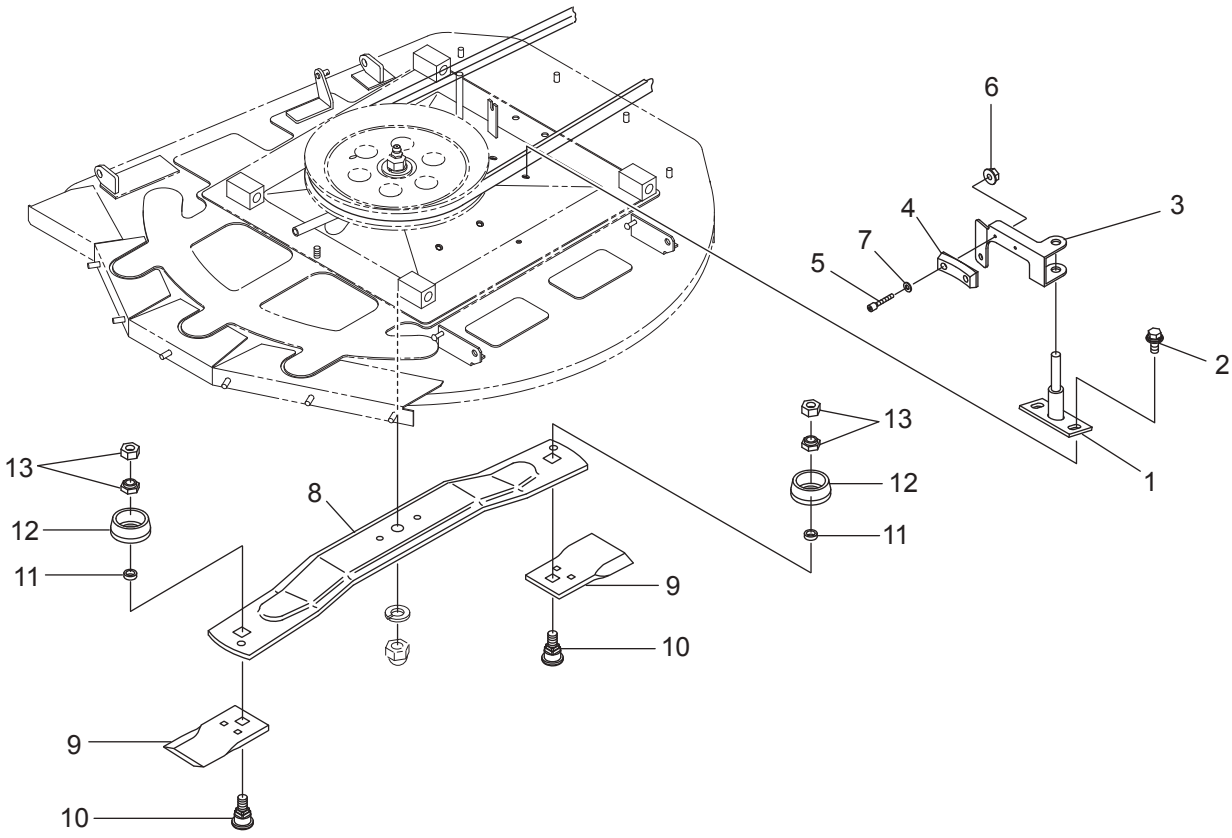

符号	部品コード	部品名称		個数	備　考	小売単価
1	0677-720-210-0 :28	ｶｯﾀｰﾌﾞﾚｰｷｼﾃﾝCOMP		1		
2	V211-360-802-0	ｺｶﾞﾀﾎﾞﾙﾄ(SP)	M8X20	2		
3	0677-720-011-0 :28	ﾌﾞﾚｰｷｱｰﾑ		1		
4	0675-722-011-0	ﾌﾞﾚｰｷｼｭｰ(ｶｯﾀｰ/EU)		1		
5	0670-720-011-0	ﾛｸｶｸｱﾅﾂｷﾎﾞﾙﾄ(M3X20)		2		
6	V360-260-003-0	ｻﾗﾊﾞﾈﾂｷﾅｯﾄ(M3)	M3	2	4T	
7	V411-260-003-0	ﾐｶﾞｷｻﾞｶﾞﾈ	3	2		
8	0670-730-011-0	ﾅｲﾌｽﾃｰ(R792C)		1		
9	0670-730-012-0	ﾅｲﾌ		2		
10	0670-730-013-0	ﾅｲﾌﾄﾒﾎﾞﾙﾄ		2		
11	0670-730-014-0	ｶﾗｰ(14X21X7)		2		
12	0670-730-015-0 :28	ﾅｯﾄｶﾞｰﾄﾞ		2		
13	0670-730-016-0	ﾊｰﾄﾞﾛｯｸﾅｯﾄ(M14)		2		

6. 刈取装置関係(その4)ｶﾊﾞｰ1(1/2)

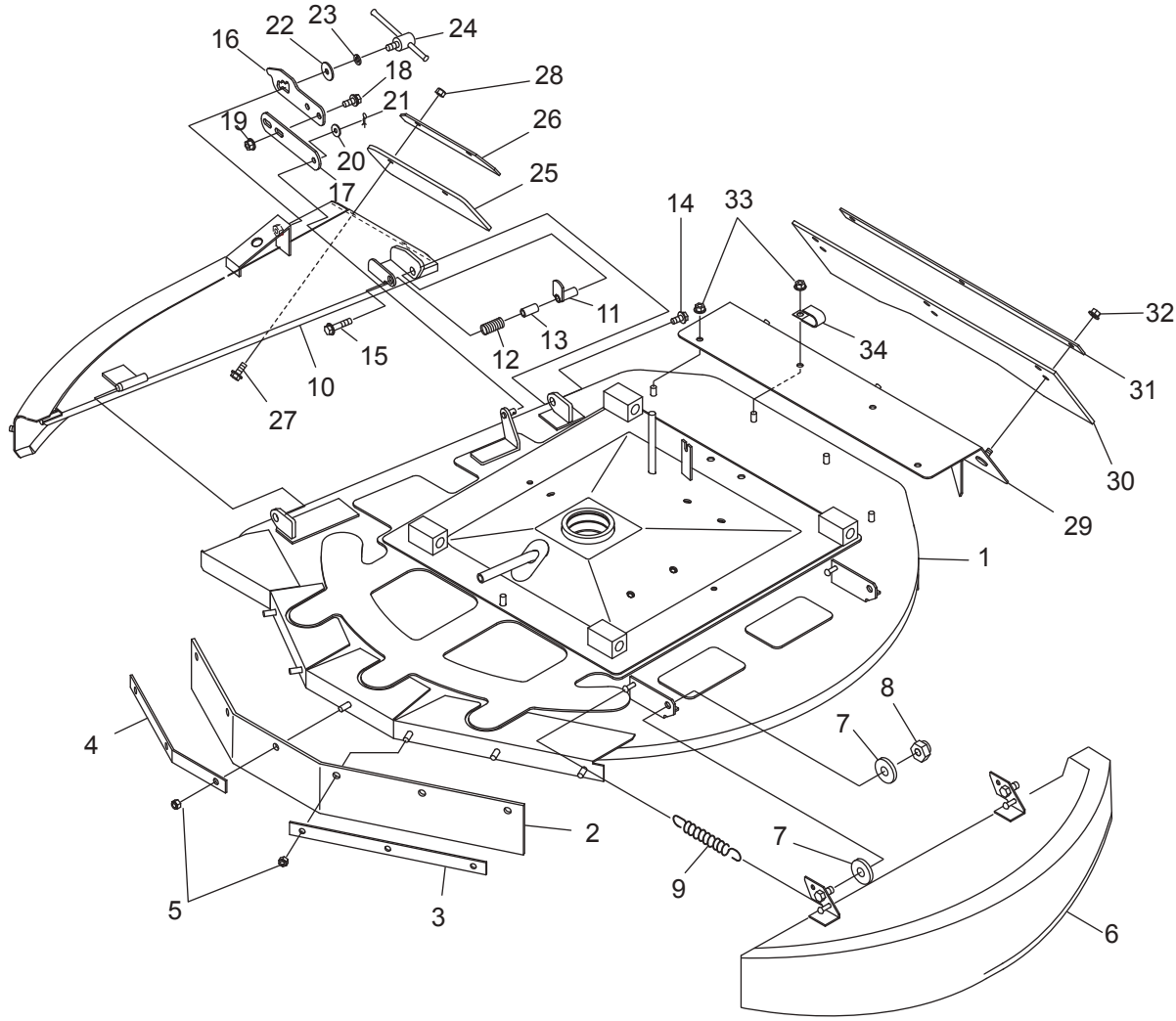

符号	部品コード	部品名称		個数	備　考	小売単価
1	0677-740-200-0 :28	ｶｯﾀｰｶﾊﾞｰ(957)COMP		1		
2	0675-740-016-0	FCｶﾊﾞｰｺﾞﾑ		1		
3	0675-740-017-0 :28	FCｶﾊﾞｰｺﾞﾑｵｻｴ(L)		1		
4	0675-740-018-0 :28	FCｶﾊﾞｰｺﾞﾑｵｻｴ(R)		1		
5	1122-725-012-0	Uﾅｯﾄ(M8)		6		
6	0677-740-230-0 :28	ｻｲﾄﾞｶﾊﾞｰ957(L)COMP		1		
7	V411-260-010-0	ﾐｶﾞｷｻﾞｶﾞﾈ	10	4		
8	0412-204-004-0	Uﾅｯﾄ(M10)		2		
9	8935-042-034-0	ﾘﾔｶﾊﾞｰｶｲﾍｲSP		2		
10	0677-740-240-0 :28	ｻｲﾄﾞｶﾊﾞｰ957(R)COMP		1		
11	0677-740-260-0	ﾀﾞｯﾁｬｸﾚﾊﾞｰ(957)COMP		1		
12	0674-744-012-0	ｽﾌﾟﾘﾝｸﾞ(HC065)		1		
13	0677-740-013-0	ｶﾗｰ(ｻｲﾄﾞｶﾊﾞｰｼﾃﾝ)		1		
14	0339-181-391-0	ﾌﾗﾝｼﾞﾎﾞﾙﾄM8X16-6.8		1		
15	V231-360-803-5	ﾌﾗﾝｼﾞﾎﾞﾙﾄ	M8X35	1	7T	
16	0677-740-011-0 :28	ｻｲﾄﾞｶﾊﾞｰﾌｯｸ(ﾛｯｸ)		1		
17	0677-740-012-0 :28	ｻｲﾄﾞｶﾊﾞｰﾌｯｸ(ﾂﾅｷﾞ)		1		
18	V211-360-802-0	ｺｶﾞﾀﾎﾞﾙﾄ(SP)	M8X20	2		
19	V362-260-008-0	ｺｶﾞﾀｻﾗﾊﾞﾈﾂｷﾅｯﾄ	1ｼｭ M8	2		
20	V411-260-008-0	ﾐｶﾞｷｻﾞｶﾞﾈ	8	1		

6. 刈取装置関係(その4)ｶﾊﾞｰ1(2/2)

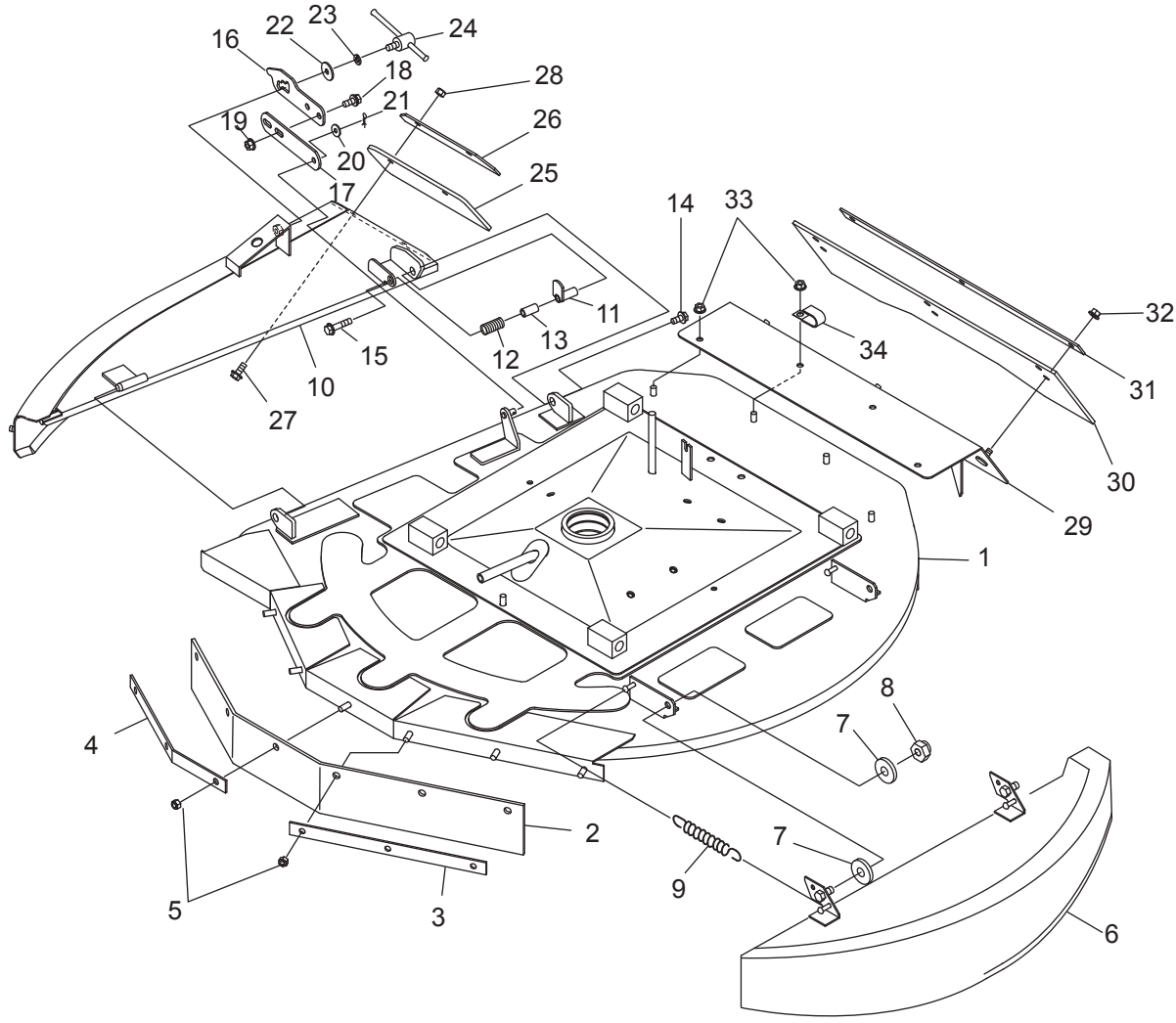

符号	部品コード	部品名称		個数	備　考	小売単価
21	0677-740-015-0	ﾇｹﾄﾒﾋﾟﾝ(8)		1		
22	3731-551-008-0	ｷﾞﾔｰｵｻｴｻﾞｶﾞﾈ		1		
23	V401-160-008-0	S.W	8	1		
24	0670-740-013-0	ｼﾞｻﾞｲﾊﾝﾄﾞﾙ(M8X20)		1		
25	0674-744-011-0	ｻｲﾄﾞｺﾞﾑ955(RR)		1		
26	0671-742-014-0 :28	ｻｲﾄﾞｺﾞﾑｵｻｴ885(RR)		1		
27	V231-360-802-0	ﾌﾗﾝｼﾞﾎﾞﾙﾄ	M8X20	2	7T	
28	1122-725-012-0	Uﾅｯﾄ(M8)		2		
29	0677-740-300-0 :28	ﾘﾔｶﾊﾞｰ(957)COMP		1		
30	0677-740-014-0	ﾘﾔｺﾞﾑ		1		
31	0675-740-022-0 :28	ﾘﾔｺﾞﾑｵｻｴ		1		
32	1122-725-012-0	Uﾅｯﾄ(M8)		3		
33	V362-260-008-0	ｺｶﾞﾀｻﾗﾊﾞﾈﾂｷﾅｯﾄ	1ｼｭ M8	4		
34	0660-760-031-0	ｸﾗﾝﾊﾟ(9)		1		

6. 刈取装置関係(その5)ｶﾊﾞｰ2(OPT)

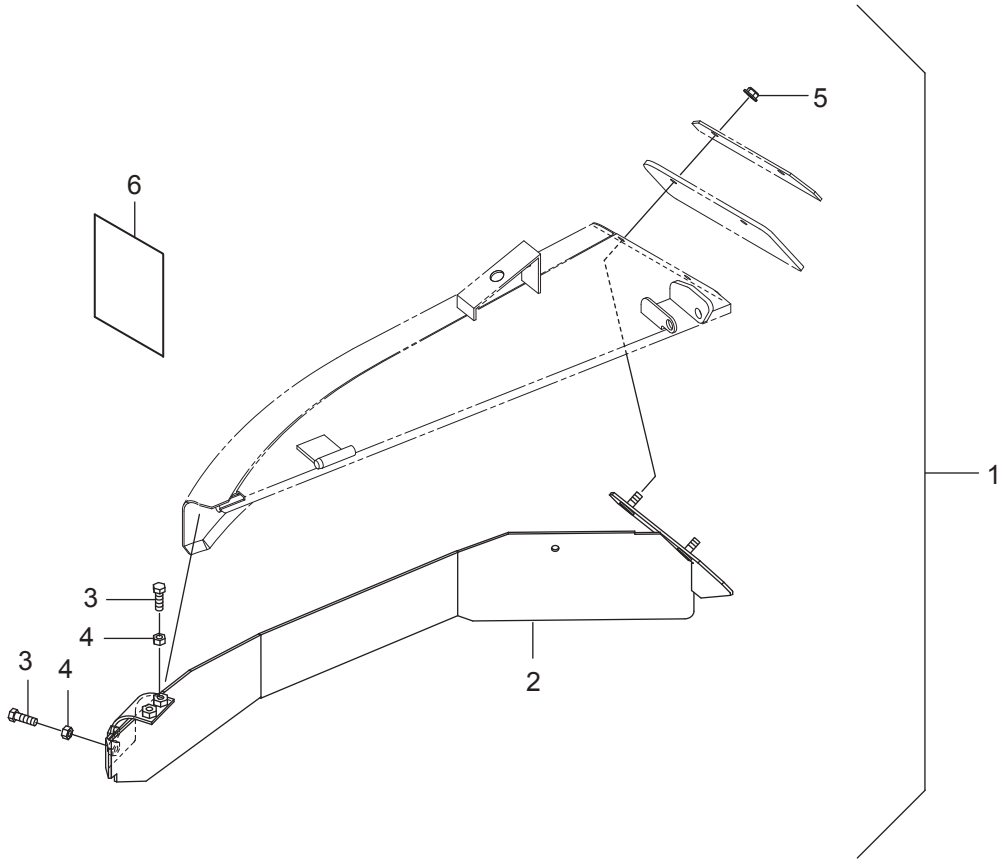

符号	部品コード	部品名称		個数	備　考	小売単価
1	0677-741-300-0	ﾊｲｼｭﾂｶﾞｲﾄﾞ(95)SET		1	OPT	
2	0677-741-270-0 :28	ﾊｲｼｭﾂｶﾞｲﾄﾞ(957)COMP		1		
3	V201-260-802-5	ｺｶﾞﾀﾎﾞﾙﾄ	M8X25	4		
4	V304-260-008-0	ｺｶﾞﾀﾅｯﾄ	2ｼｭ M8	4		
5	0677-620-011-0	ｺｶﾞﾀﾌﾗﾝｼﾞUﾅｯﾄ	M8	2		
6	0677-741-201-0	ﾄﾘﾂｹﾖｳﾘｮｳｼｮ(95)		1		

>符号1は、符号2～6を含む。

6. 刈取装置関係(その7)ｼｮｳｺｳｿｳﾁ1

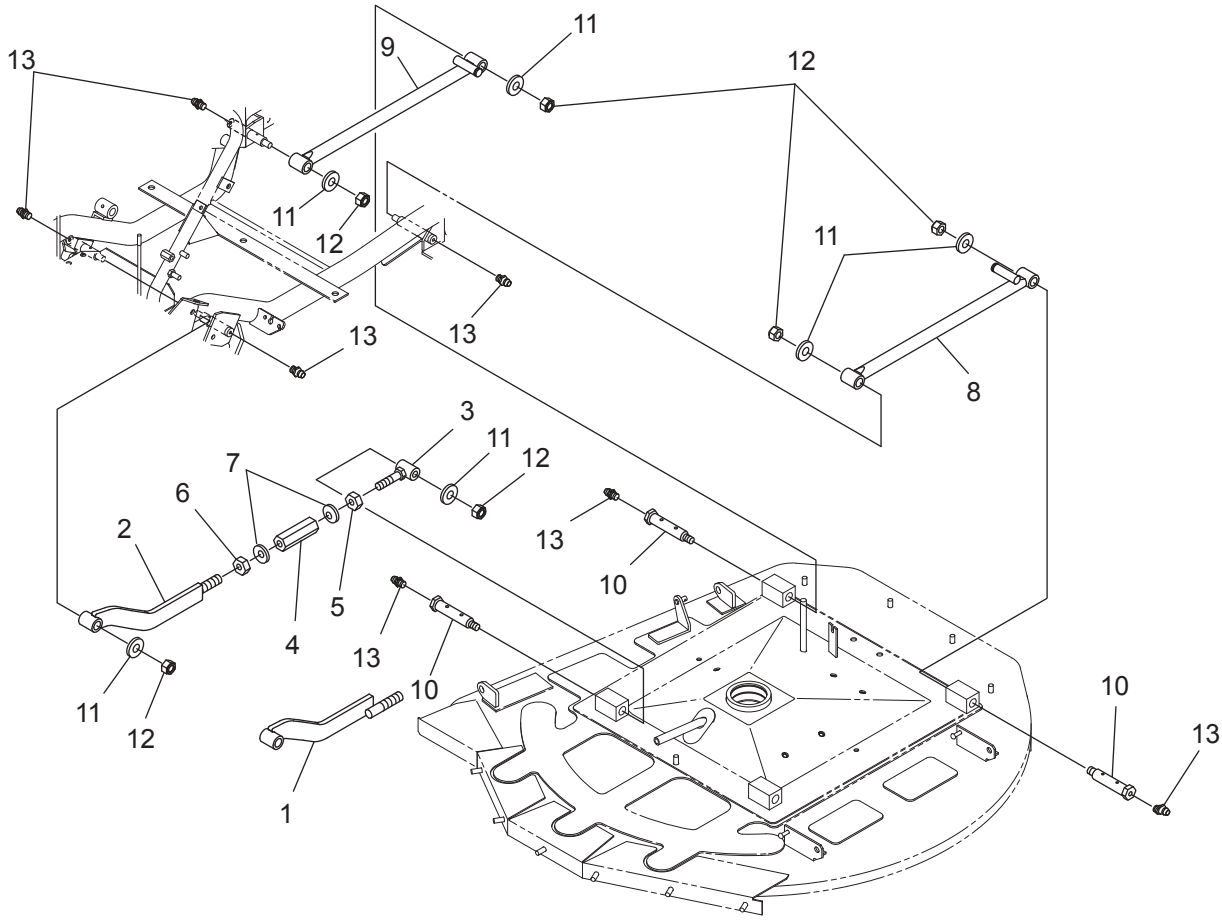

符号	部品コード	部品名称		個数	備　考	小売単価
1	0677-750-210-0 :28	ｱｰﾑ(ｶﾘﾀｶｻﾌﾛﾝﾄ/L)COMP		1		
2	0677-750-220-0 :28	ｱｰﾑ(ｶﾘﾀｶｻﾌﾛﾝﾄ/R)COMP		1		
3	0677-750-200-0	ｱｰﾑ(ｶﾘﾀｶｻN/FR)COMP		2		
4	0677-750-011-0	ｱｼﾞｬｽﾄﾅｯﾄ(M16ﾛﾝｸﾞ)		2		
5	V330-260-016-0	ﾅｯﾄ(ﾎｿﾒ)	M16X1.5	2		
6	0670-750-013-0	ﾅｯﾄ(ﾋﾀﾞﾘM16X1.5)		2		
7	0670-750-016-0	ｻﾗﾊﾞﾈ(2H)		4		
8	0670-751-230-0 :28	ｱｰﾑ(ｶﾘﾀｶｻ/ﾘﾔ/LA)COMP		1		
9	0670-751-240-0 :28	ｱｰﾑ(ｶﾘﾀｶｻ/ﾘﾔ/RA)COMP		1		
10	0670-750-011-0	ﾎﾞﾙﾄ(M10/16X83)		4		
11	V411-260-010-0	ﾐｶﾞｷｻﾞｶﾞﾈ	10	8		
12	0412-204-004-0	Uﾅｯﾄ(M10)		8		
13	V767-400-000-0	ｸﾞﾘｽﾆｯﾌﾟﾙ	A-M6F	8		

6. 刈取装置関係(その8)ｼｮｳｺｳｿｳﾁ2

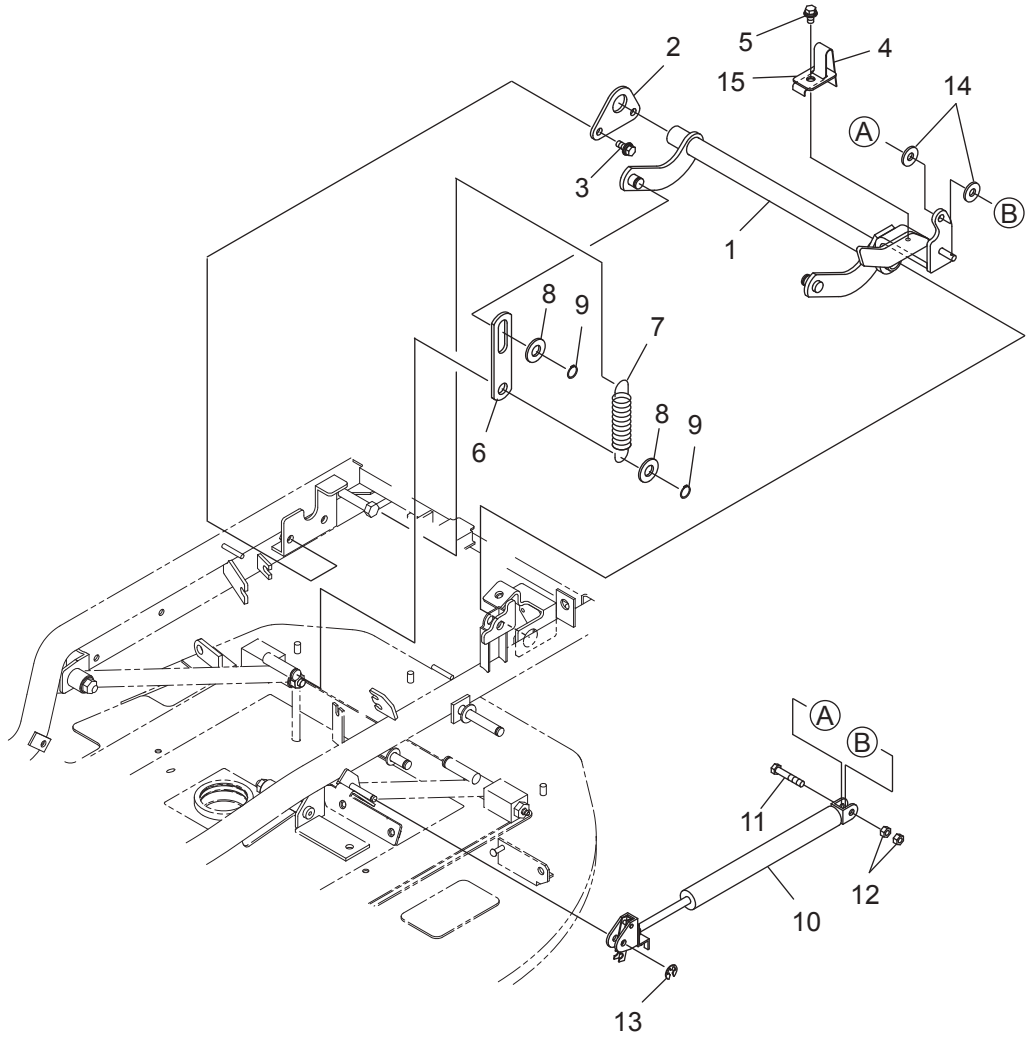

符号	部品コード	部品名称		個数	備　考	小売単価
1	0677-750-300-1 :28	ｶﾘﾀｶｻｸﾄﾞｳｼﾞｸ957COMP		1		
2	0677-750-012-0 :28	ｶﾘﾀｶｻｼﾞｸﾄﾘﾂｹｽﾃｰ		1		
3	V211-360-802-0	ｺｶﾞﾀﾎﾞﾙﾄ(SP)	M8X20	2		
4	0677-750-013-0	ｾﾝｻｱｸﾁｭｴｰﾀ		1		
5	V211-360-802-0	ｺｶﾞﾀﾎﾞﾙﾄ(SP)	M8X20	1		
6	0674-750-011-0 :28	ｼﾞｮｲﾝﾄﾌﾟﾚｰﾄ		2		
7	0670-750-014-0	ｽﾌﾟﾘﾝｸﾞ(HE125)		2		
8	0672-757-012-0	ｻﾞｶﾞﾈ(16X28X2)		4		
9	V704-140-015-0	Cｶﾞﾀﾄﾒﾜ(ｼﾞｸ)	15	4		
10	0670-750-300-0	ﾌﾘｰﾛｯｸASSY		1		
11	V201-460-803-5	ｺｶﾞﾀﾎﾞﾙﾄ	M8X35	1	9T	
12	V304-260-008-0	ｺｶﾞﾀﾅｯﾄ	2ｼｭ M8	2		
13	V710-140-006-0	Eｶﾞﾀﾄﾒﾜ	6	1		
14	8935-001-062-0	ﾒﾀﾙｻﾞｶﾞﾈ		2		
15	0677-750-015-0 :28	ｽﾌﾟﾘﾝｸﾞｶﾞｲﾄﾞ		1		

6. 刈取装置関係(その9)ｸﾗｯﾁﾚﾊﾞｰ

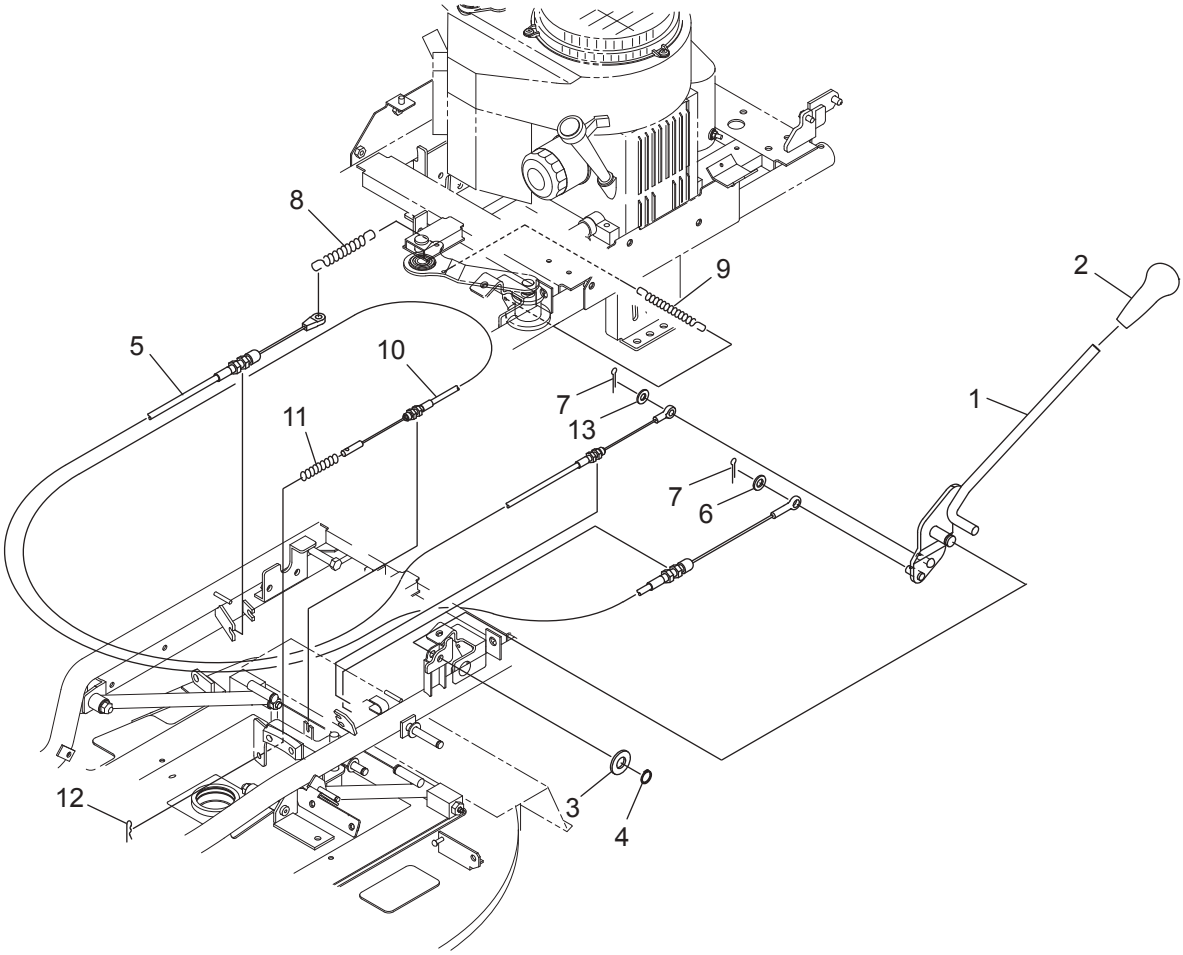

符号	部品コード	部品名称		個数	備　考	小売単価
1	0677-760-200-0 :28	ﾚﾊﾞｰ(ｸﾗｯﾁ)957COMP		1		
2	0670-761-011-1	ﾚﾊﾞｰﾆｷﾞﾘ(ｸﾞﾘｰﾝ)		1		
3	V411-260-012-0	ﾐｶﾞｷｻﾞｶﾞﾈ	12	1		
4	V704-140-012-0	Cｶﾞﾀﾄﾒﾜ(ｼﾞｸ)	12	1		
5	0671-760-012-0	ｹｰﾌﾞﾙ(ｸﾗｯﾁ/ｶｯﾀｰ)		1		
6	V410-260-008-0	ｺｶﾞﾀｻﾞｶﾞﾈ	8	1		
7	V500-162-501-5	ﾜﾘﾋﾟﾝ	2.5X15	2		
8	0450-501-012-0	ｶｳﾝﾀﾃﾝｼｮﾝSP		1		
9	8935-004-032-0	ﾄﾞﾛｯﾊﾟｽﾌﾟﾘﾝｸﾞ		1		
10	0670-760-013-0	ｹｰﾌﾞﾙ(ﾌﾞﾚｰｷ/ｶｯﾀｰ)		1		
11	1122-231-019-0	ｽﾌﾟﾘﾝｸﾞ(HC103)		1		
12	8935-009-013-0	ﾜｲﾔﾌﾂｸﾖｳﾍｱｰﾋﾟﾝ		1		
13	V411-260-006-0	ﾐｶﾞｷｻﾞｶﾞﾈ	6	1		

6. 刈取装置関係(その10)ｼﾞｮｳｹﾞﾚﾊﾞｰ

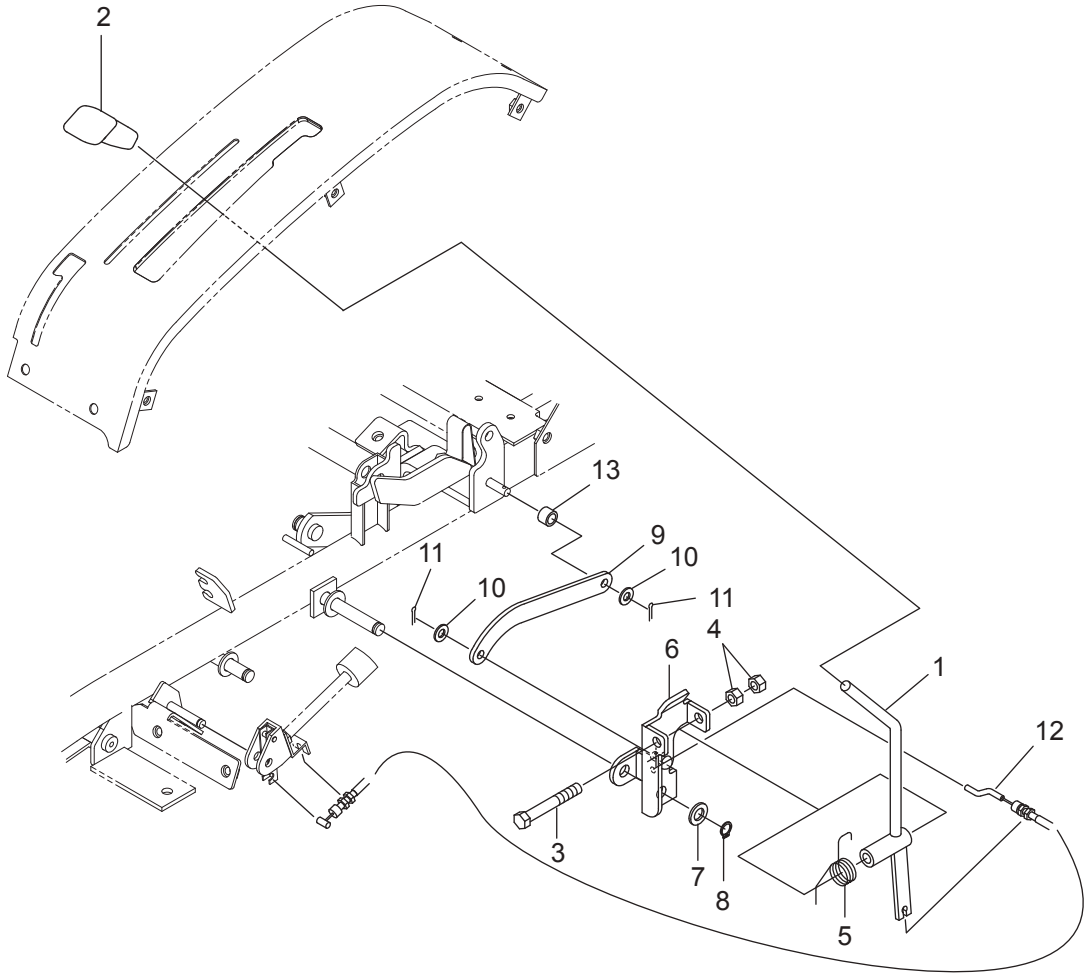

符号	部品コード	部品名称		個数	備　考	小売単価
1	0677-770-210-0 :28	ｶﾘﾀｶｻﾚﾊﾞｰCOMP		1		
2	0675-772-011-0	ｸﾞﾘｯﾌﾟ(13/Y)		1		
3	V201-261-007-5	ｺｶﾞﾀﾎﾞﾙﾄ	M10X75	1		
4	V303-260-010-0	ｺｶﾞﾀﾅｯﾄ	M10	2		
5	0677-770-012-0	ｽﾌﾟﾘﾝｸﾞ(HT023)		1		
6	0677-770-220-1 :28	ｶﾘﾀｶｻﾚﾊﾞｰｼﾃﾝCOMP		1		
7	0672-755-014-0	ｺｶﾞﾀｻﾞｶﾞﾈ(12)		1		
8	V704-140-012-0	Cｶﾞﾀﾄﾒﾜ(ｼﾞｸ)	12	1		
9	0677-770-011-0 :28	ｼﾞｮｲﾝﾄﾌﾟﾚｰﾄ(ｶﾘﾀｶｻ)		1		
10	V411-260-008-0	ﾐｶﾞｷｻﾞｶﾞﾈ	8	2		
11	V500-162-501-5	ﾜﾘﾋﾟﾝ	2.5X15	2		
12	0677-770-013-0	ｹｰﾌﾞﾙ(ﾌﾘｰﾛｯｸ)957		1		
13	3917-616-025-1	ｶﾗｰ(10X15X11)		1		

6. 刈取装置関係(その11)ｶﾘﾊｾﾝｼﾞｮｳ

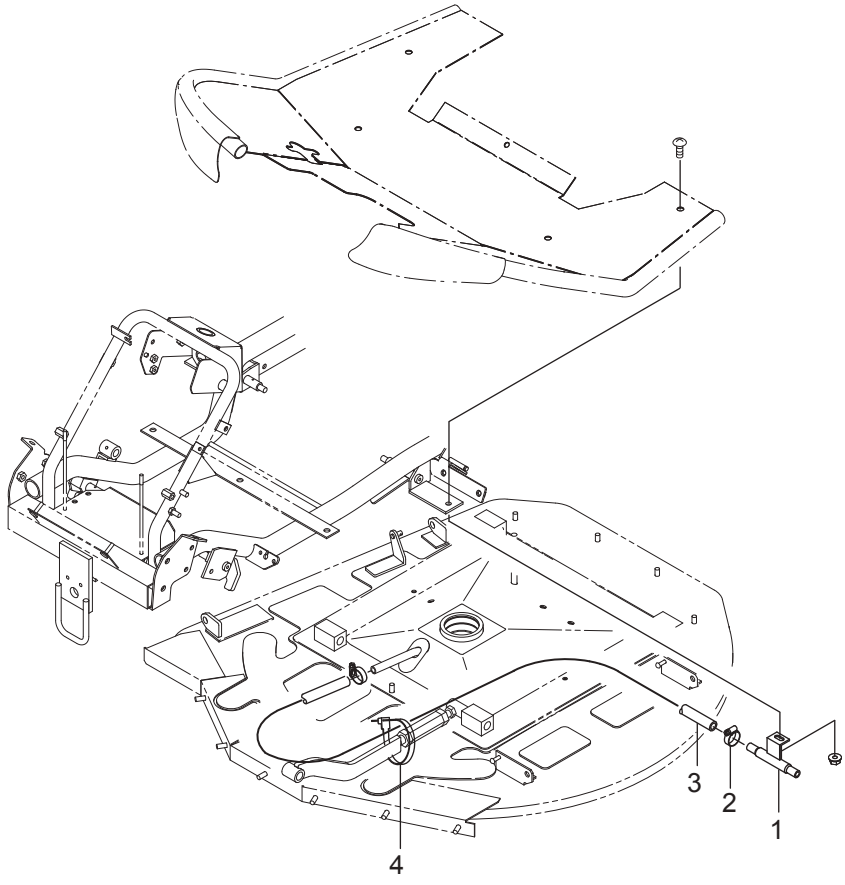

符号	部品コード	部品名称	個数	備　考	小売単価
1	0671-780-200-0	ｼﾞｮｲﾝﾄﾊﾟｲﾌﾟ(W)COMP	1		
2	0674-780-011-0	ｼﾞｮｲﾝﾄﾎｰｽ(450)	1		
3	0384-111-012-0	ﾎｰｽﾊﾞﾝﾄﾞ	2		
4	3536-142-006-1	ﾜｲﾔｰﾄﾒｶﾅｸﾞ	1		

7. シート・カバー関係（その1）ｽﾃｯﾌﾟ

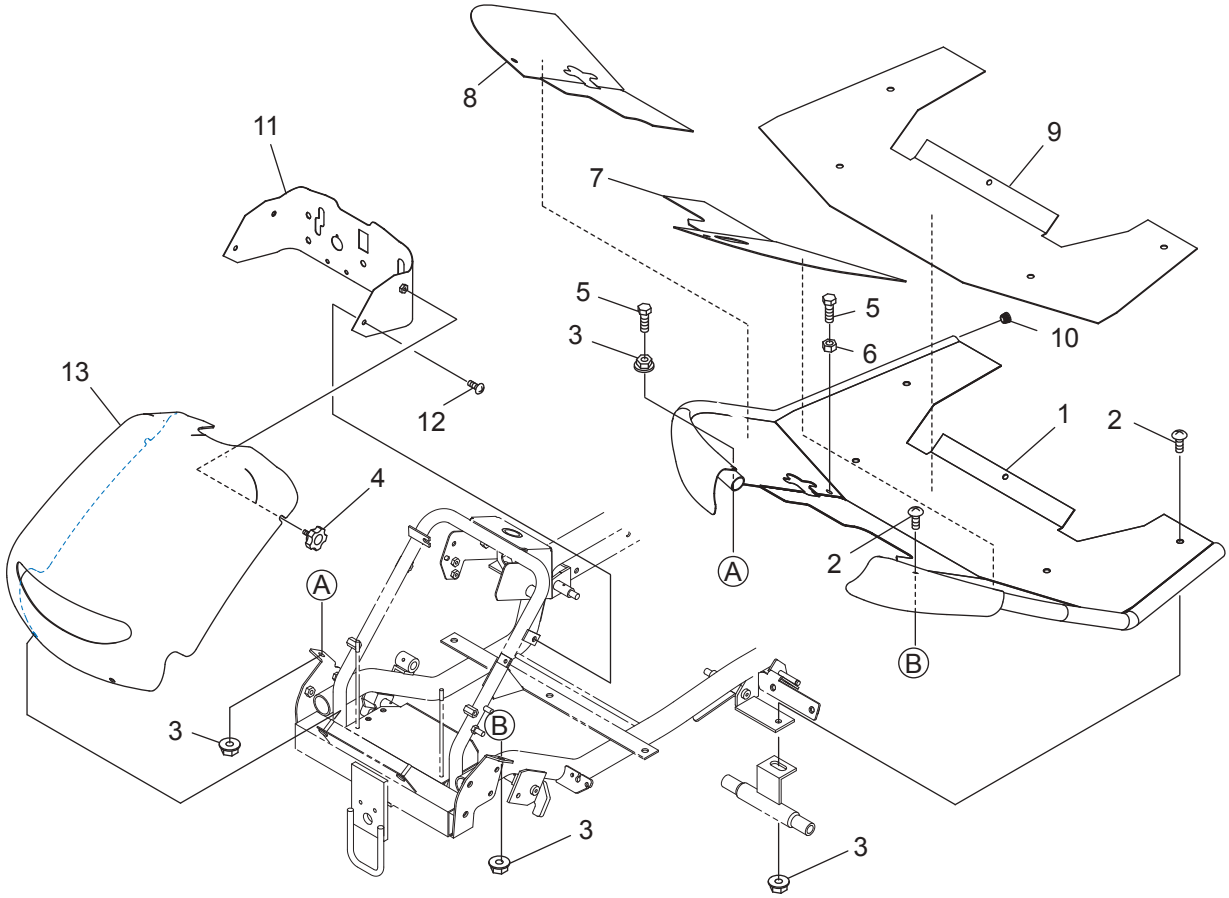

符号	部品コード	部品名称		個数	備　考	小売単価
1	0677-810-200-0 :55	ｽﾃｯﾌﾟCOMP		1		
2	0772-530-012-0	ﾄﾗｽｺﾈｼﾞ(M8X20)		5		
3	V362-260-008-0	ｺｶﾞﾀｻﾗﾊﾞﾈﾂｷﾅｯﾄ	1ｼｭ M8	7		
4	4175-102-003-0	ﾉﾌﾞﾎﾞﾙﾄ(M6)		2		
5	V201-260-803-5	ｺｶﾞﾀﾎﾞﾙﾄ	M8X35	2		
6	V304-260-008-0	ｺｶﾞﾀﾅｯﾄ	2ｼｭ M8	1		
7	0677-810-011-0	ｽﾃｯﾌﾟﾏｯﾄ(ﾌﾛﾝﾄ/L)		1		
8	0677-810-012-0	ｽﾃｯﾌﾟﾏｯﾄ(ﾌﾛﾝﾄ/R)		1		
9	0677-810-013-0	ｽﾃｯﾌﾟﾏｯﾄ(ﾘﾔ)		1		
10	0671-810-014-0	ｷｬｯﾌﾟ(27.2X1.9)		1		
11	0677-820-200-1 :14	ｽｲｯﾁﾊﾟﾈﾙ(957)COMP		1		
12	0771-441-013-0	ﾄﾗｽｺﾈｼﾞ(M6X14)		2		
13	0677-820-011-0	ﾌﾛﾝﾄｶﾊﾞｰ		1		

7. シート・カバー関係（その2）ｶﾊﾞｰﾌﾚｰﾑ

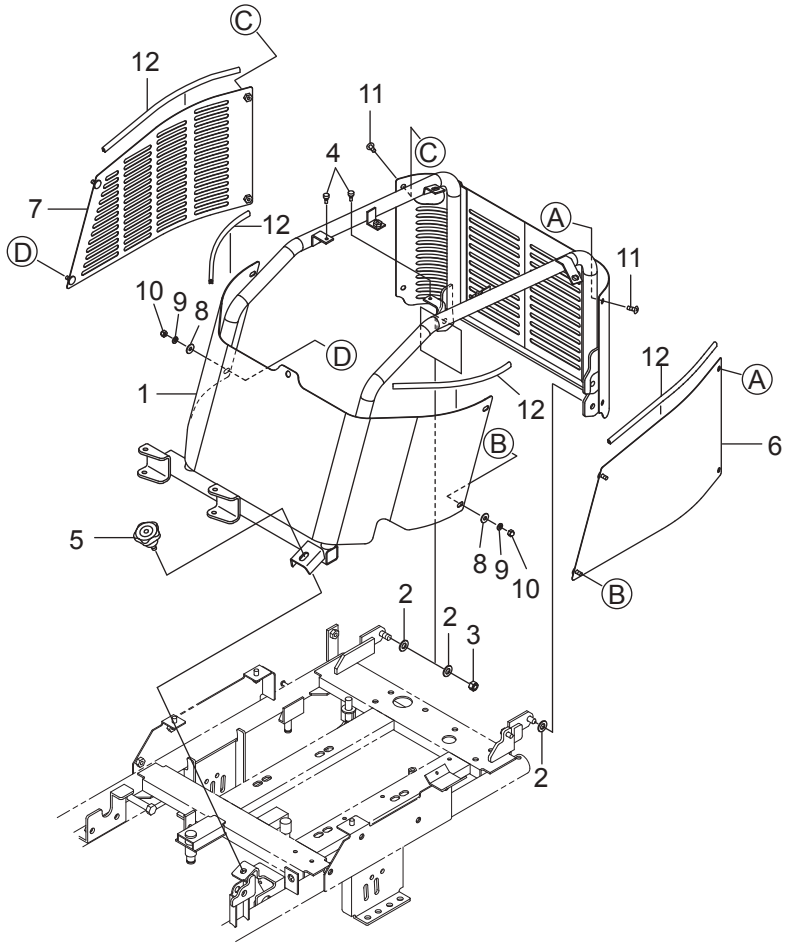

符号	部品コード	部品名称		個数	備　考	小売単価
1	0677-830-200-0 :14	ｶﾊﾞｰﾌﾚｰﾑ957COMP		1		
2	V411-260-010-0	ﾐｶﾞｷｻﾞｶﾞﾈ	10	3		
3	0412-204-004-0	Uﾅｯﾄ(M10)		1		
4	2100-410-007-2	ﾅｴｵｸﾘｱｰﾑｽﾄｯﾊﾟ		2		
5	1122-735-011-0	ﾉﾌﾞﾎﾞﾙﾄ(M8X20)		1		
6	0677-830-310-0 :14	ｻｲﾄﾞｶﾊﾞｰ(L)COMP		1		
7	0677-830-320-0 :14	ｻｲﾄﾞｶﾊﾞｰ(R)COMP		1		
8	1111-650-012-0	ﾎｼﾞﾖﾘﾝﾌ(ｸﾛ)		4		
9	V401-170-006-0	S.W	6	4		
10	0770-510-017-0	ﾌｸﾛﾅｯﾄ(M6)ｸﾛ		4		
11	0771-441-013-0	ﾄﾗｽｺﾈｼﾞ(M6X14)		4		
12	0677-830-013-0	ﾄﾘﾑ(220)		4		

7. シート・カバー関係(その3)ｴﾝｼﾞﾝｶﾊﾞｰ

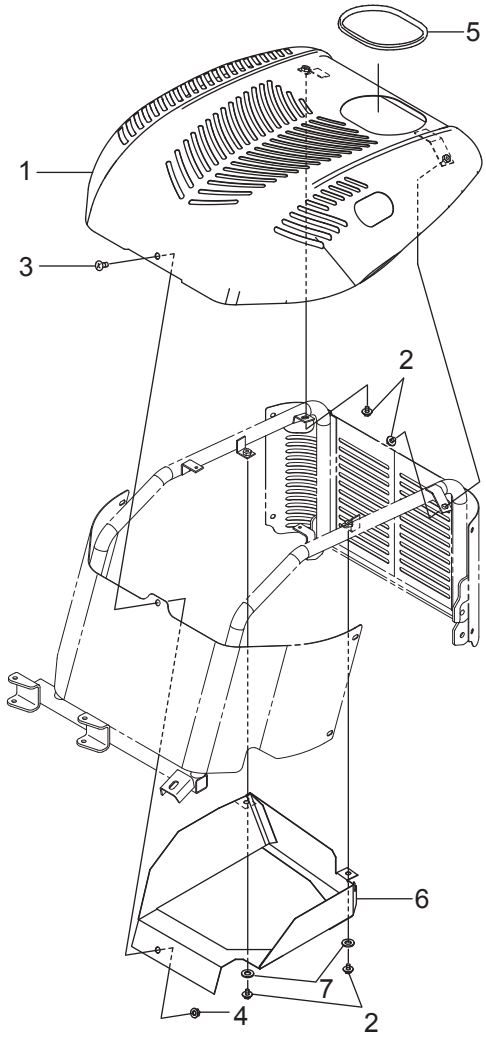

符号	部品コード	部品名称		個数	備　考	小売単価
1	0677-830-300-0 :55	ｴﾝｼﾞﾝｶﾊﾞｰCOMP		1		
2	3913-523-012-0	ｾﾑｽﾎﾞﾙﾄM6X12(ﾛｸｶｸ)	M6X12	4		
3	0677-830-011-0	ﾄﾗｽｺﾈｼﾞ(M8X12)		1		
4	V362-260-008-0	ｺｶﾞﾀｻﾗﾊﾞﾈﾂｷﾅﾂﾄ	1ｼｭ M8	1		
5	0677-830-012-0	ﾄﾘﾑ(490)		1		
6	0677-830-350-0 :14	ｷｭｳｷｶﾞｲﾄﾞ(957)COMP		1		
7	3759-151-006-0	ﾎｼﾞﾖﾘﾝﾌ		2		

7. シート・カバー関係（その4）ｼｰﾄｶﾊﾞｰ

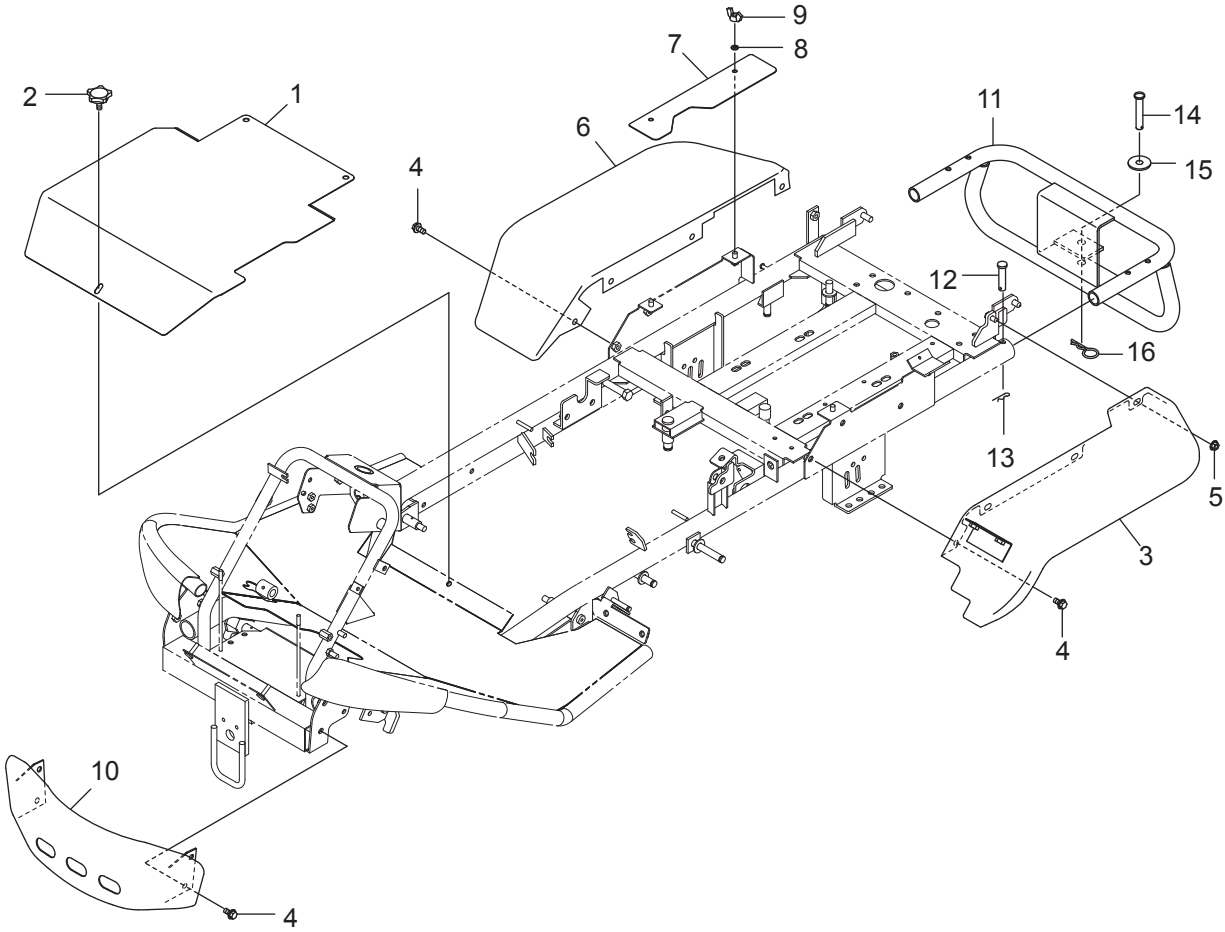

符号	部品コード	部品名称		個数	備　考	小売単価
1	0677-840-011-0 :14	ｼｰﾄｱﾝﾀﾞｰｶﾊﾞｰ		1		
2	4175-102-003-0	ﾉﾌﾞﾎﾞﾙﾄ(M6)		1		
3	0677-850-200-0 :55	ﾘﾔﾌｪﾝﾀﾞ(L)COMP		1		
4	0339-181-391-0	ﾌﾗﾝｼﾞﾎﾞﾙﾄM8X16-6.8		11		
5	V362-260-008-0	ｺｶﾞﾀｻﾗﾊﾞﾈﾂｷﾅﾂﾄ	1ｼｭ M8	1		
6	0670-850-012-0 :55	ﾘﾔﾌｪﾝﾀﾞ(R)		1		
7	0677-850-011-0 :14	ﾊｲｷﾊﾟｲﾌﾟｶﾊﾞｰ		1		
8	V401-160-006-0	S.W	6	2		
9	V371-160-006-0	ﾁﾖｳﾅﾂﾄ	2ｼｭ M6	2		
10	0677-860-200-0 :14	ﾌﾛﾝﾄﾊﾞﾝﾊﾟ(N)COMP		1		
11	0677-860-250-0 :28	ﾘﾔﾊﾞﾝﾊﾟ(N)COMP		1		
12	1394-740-013-0	ﾛｰﾀﾋﾟﾝ		2		
13	1305-241-001-0	ﾎｲﾙﾖｳﾍｱｰﾋﾟﾝ		2		
14	0432-502-011-0	ｸﾗﾂﾁｼﾃﾝﾋﾟﾝ		1		
15	0661-173-013-0	ﾜﾂｼﾔ(12X40X03)		1		
16	7957-501-004-0	ﾍｱｰﾋﾟﾝ(10φ)		1		

7. シート・カバー関係（その5）シート1

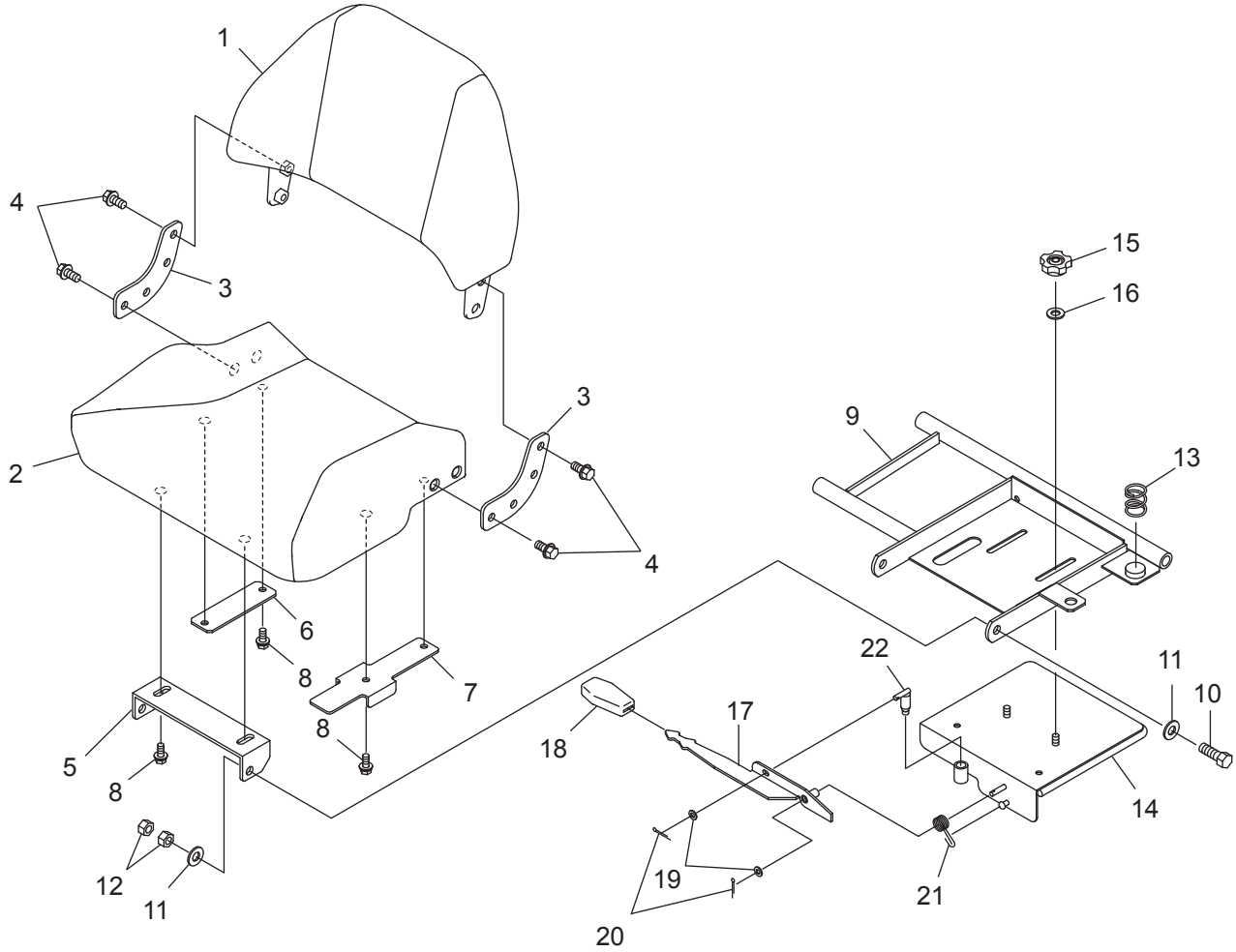

符号	部品コード	部品名称		個数	備　考	小売単価
1	0671-873-300-2	ｼｰﾄ(ﾘﾔ/ｶﾘﾊﾞｵｳ)ASSY		1		
2	0671-873-210-1	ｼｰﾄ(ｱﾝﾀﾞ)ASSY		1		
3	0671-873-018-0	ｽﾃｰ(ｼｰﾄ/885)		2		
4	0671-873-012-0	ｻﾞﾂｷﾎﾞﾙﾄ(ﾎｿﾒM10)	M10X1.25X20	8		
5	0671-873-013-1 :28	ﾋﾝｼﾞ(ｼｰﾄ)		1		
6	0671-873-014-0 :14	ｶﾞｲﾄﾞ(ｼｰﾄ/L)		1		
7	0671-873-015-0 :14	ｶﾞｲﾄﾞ(ｼｰﾄ/R)		1		
8	V211-360-801-6	ｺｶﾞﾀﾎﾞﾙﾄ(SP)	M8X16	6		
9	0677-870-200-0 :28	ｼｰﾄﾍﾞｰｽ(ｱｯﾊﾟ/C)COMP		1		
10	V201-261-203-5	ｺｶﾞﾀﾎﾞﾙﾄ	M12X35	2		
11	V411-260-012-0	ﾐｶﾞｷｻﾞｶﾞﾈ	12	4		
12	V304-260-012-0	ｺｶﾞﾀﾅｯﾄ	2ｼｭ M12	4		
13	0675-870-011-0	ｽﾌﾟﾘﾝｸﾞ(HC045)		1		
14	0677-870-300-0 :28	ｼｰﾄﾍﾞｰｽ(ﾛｱ)C COMP		1		
15	0670-870-013-0	ﾉﾌﾞﾅｯﾄ(M8)		2		
16	3782-131-014-0	ﾛｰﾀｼﾞｸﾘﾝﾌ		2		
17	0670-870-400-1 :28	ﾚﾊﾞｰ(ｼｰﾄｽﾗｲﾄﾞ)COMP		1		
18	3659-203-005-0	ｸﾞﾘｯﾌﾟ(03X17X74)		1		
19	V411-260-006-0	ﾐｶﾞｷｻﾞｶﾞﾈ	6	2		
20	V500-162-001-5	ﾜﾘﾋﾟﾝ	2X15	2		
21	0670-870-014-0	ｽﾗｲﾄﾞﾛｯｸSP		1		
22	0670-870-420-2	ｶｲﾄﾞｳﾋﾟﾝ(16)COMP		1		

7. シート・カバー関係（その6）シート2

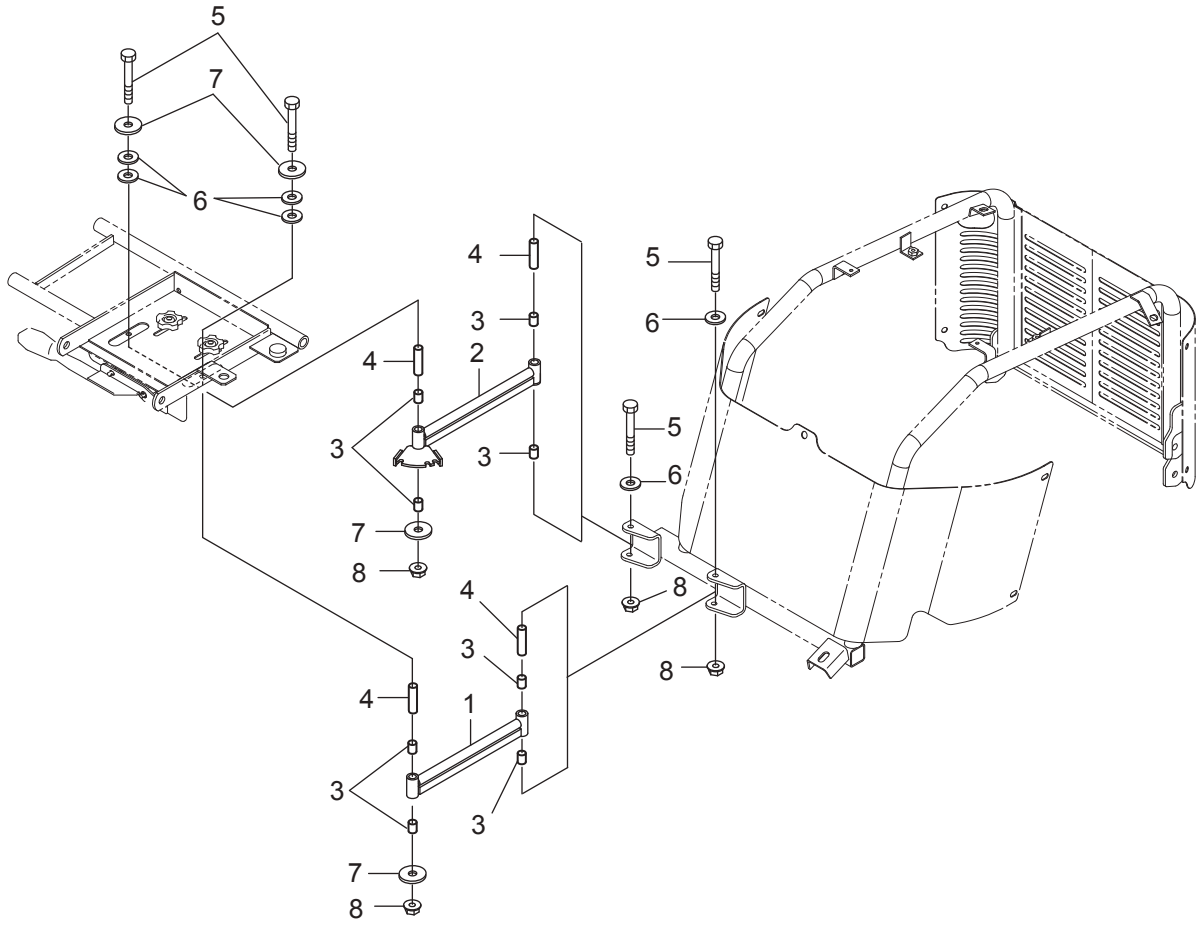

符号	部品コード	部品名称		個数	備　考	小売単価
1	0677-870-400-0 :28	ｼｰﾄｱｰﾑ(L)957COMP		1		
2	0677-870-500-0 :28	ｼｰﾄｱｰﾑ(R)957COMP		1		
3	1394-221-202-0	ﾌﾞｼｭ(12X14X15)		8		
4	0670-870-015-0	ｶﾗｰ(8X12X46)		4		
5	V201-360-806-5	ｺｶﾞﾀﾎﾞﾙﾄ	M8X65	4	7T	
6	V411-260-008-0	ﾐｶﾞｷｻﾞｶﾞﾈ	8	4		
7	3782-131-014-0	ﾛｰﾀｼﾞｸﾘﾝﾌ		4		
8	V362-260-008-0	ｺｶﾞﾀｻﾗﾊﾞﾈﾂｷﾅﾂﾄ	1ｼｭ M8	4		

>符号1、2の注文時は、符号3が必要。

8. ラベル関係(その1)1/2

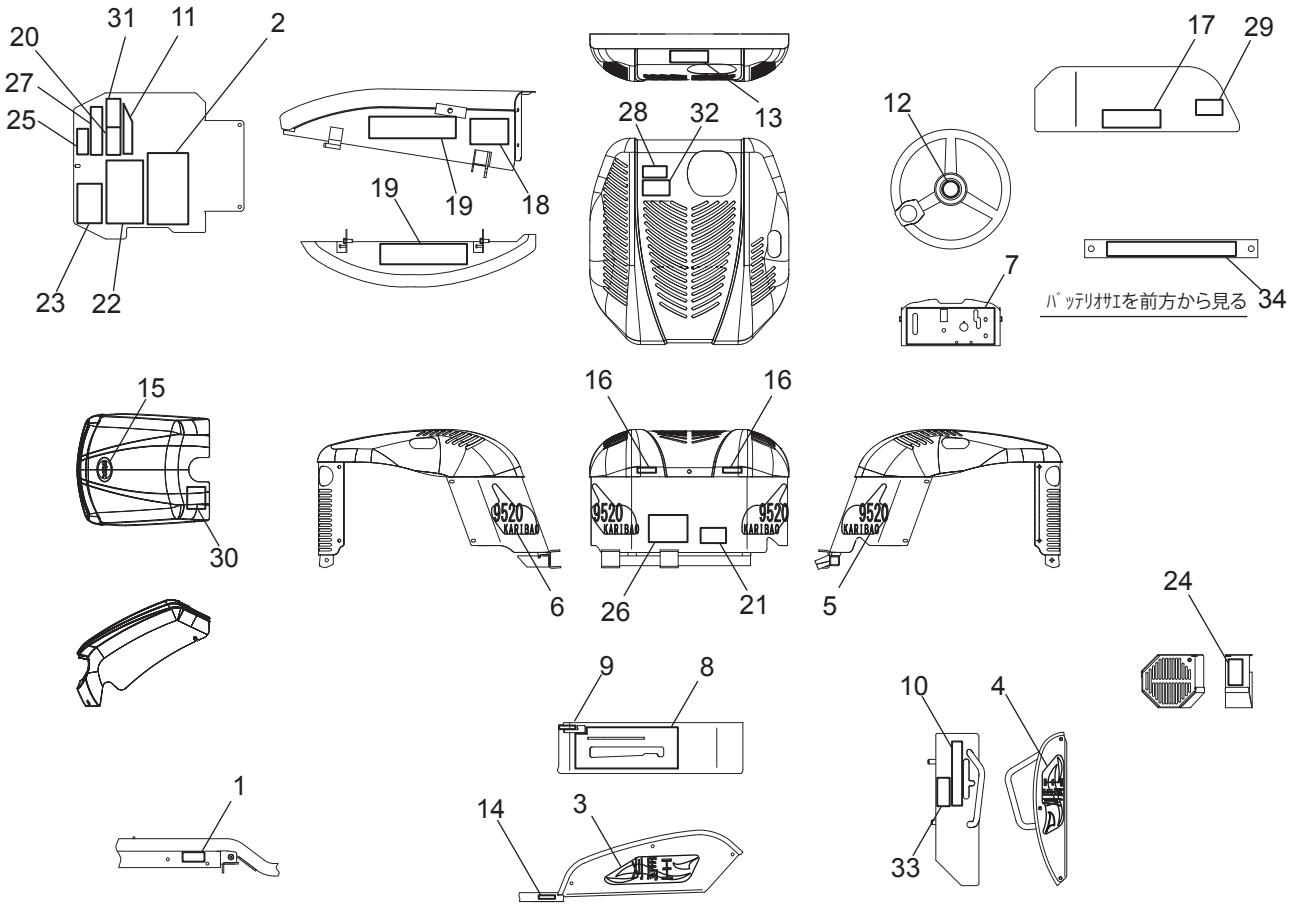

符号	部品コード	部品名称	個数	備　考	小売単価
1	0677-910-011-1	ｷｼｭﾏｰｸ(9520)	1		
2	0677-910-012-0	ﾏｰｸ(ﾒﾝﾃﾅﾝｽ957)	1		
3	0677-910-013-0	ﾍﾟｯﾄﾏｰｸ(ｶﾘﾊﾞｵｳ)L	1		
4	0677-910-014-0	ﾍﾟｯﾄﾏｰｸ(ｶﾘﾊﾞｵｳ)R	1		
5	0677-910-015-1	ﾍﾟｯﾄﾏｰｸ(ﾘﾔ/L)9520	1		
6	0677-910-016-1	ﾍﾟｯﾄﾏｰｸ(ﾘﾔ/R)9520	1		
7	0677-910-017-0	ﾊﾟﾈﾙﾏｰｸ(957)	1		
8	0677-910-018-0	ｿｳｻﾏｰｸ(ｻｲﾄﾞ/957)	1		
9	0677-910-019-0	ﾏｰｸ(ﾃﾞﾌﾛｯｸ/957)	1		
10	0677-910-021-0	ｿｳｻﾏｰｸ(HST/957)	1		
11	0670-910-028-0	ﾏｰｸ(ｼｰﾄｽﾗｲﾄﾞ)	1		
12	0673-913-032-0	ﾊﾝﾄﾞﾙﾏｰｸ(ATEX)	1		
13	0673-913-027-0	ﾏｰｸ(ｱﾃｯｸｽ/41X120/RR)	1		
14	0672-925-013-0	ｶﾘﾊｾﾝｼﾞｮｳﾏｰｸ	1		
15	0675-910-022-0	ｼﾝﾎﾞﾙﾏｰｸ(ATEX)	1		
16	0671-918-016-0	ﾏｰｸ(ﾎｺﾞｼｰﾙ)	2		
17	0674-913-023-0	ﾗﾍﾞﾙ(ｷｹﾝ/ｶｻｲ)A	1		
18	0670-910-034-0	ﾗﾍﾞﾙ(ｷｹﾝ/ｶﾘﾊ)	1		
19	0670-910-035-0	ﾗﾍﾞﾙ(ｷｹﾝ/ｶﾘﾊｶﾊﾞｰ)	2		
20	0670-910-036-0	ﾗﾍﾞﾙ(ｷｹﾝ/ｻﾞｾｷ)	1		

8. ラベル関係(その1)2/2

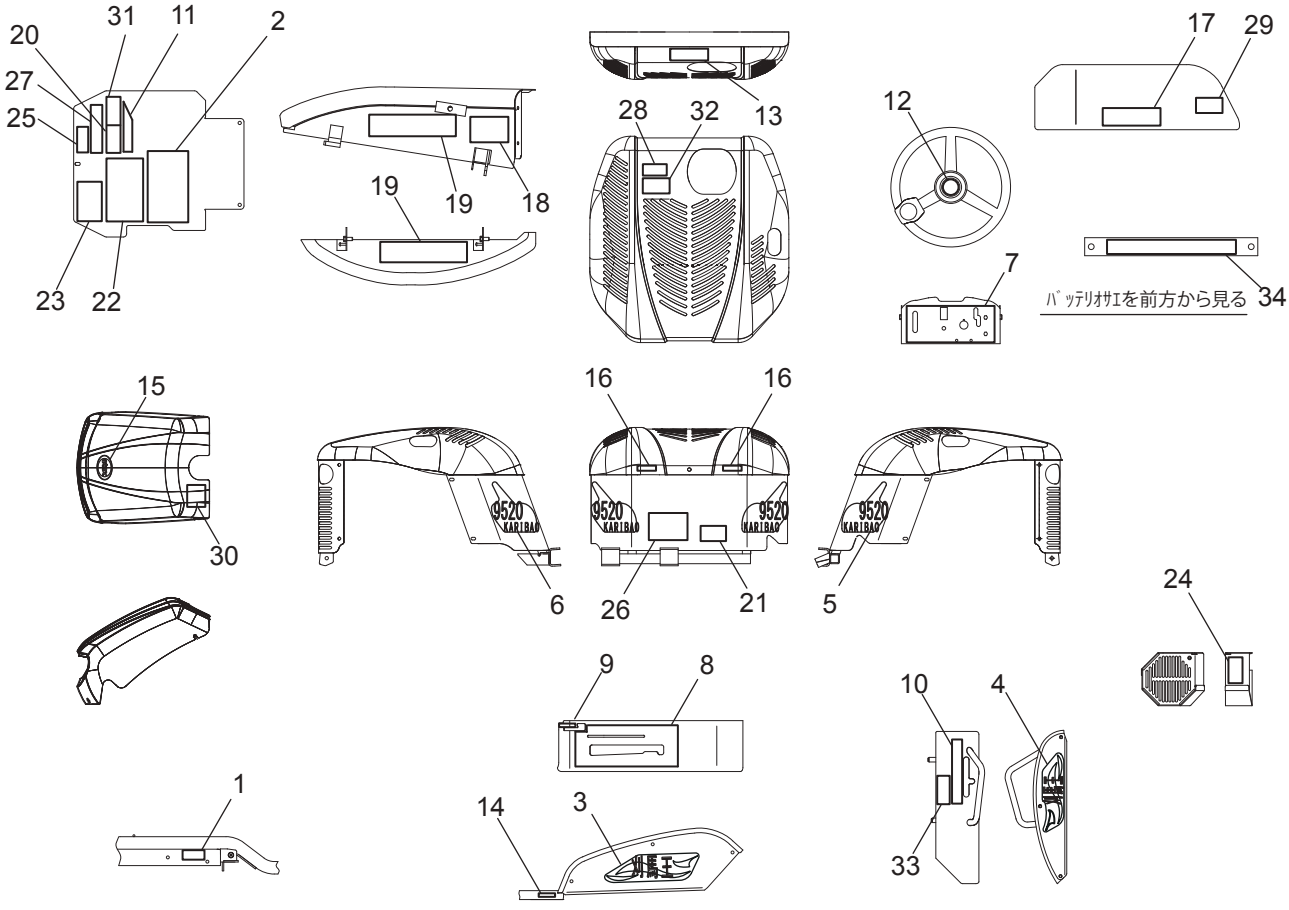

符号	部品コード	部品名称	個数	備　考	小売単価
21	0670-910-038-0	ﾗﾍﾞﾙ(ｹｲｺｸ/Eｶﾊﾞｰ)	1		
22	0674-912-015-0	ﾗﾍﾞﾙ(ﾁｭｳｲ/ﾄﾘｱﾂｶｲ/S)	1		
23	0438-910-025-0	ﾗﾍﾞﾙ(ﾁｭｳｲ/ｼﾞﾖｳｼﾔ)	1		
24	0329-910-033-0	ﾗﾍﾞﾙ(ｹｲｺｸ/ﾌｱﾝ)	1		
25	0453-910-026-0	ﾗﾍﾞﾙ(ｹｲｺｸ/ｶﾊﾞｰ)	1		
26	0453-910-028-1	ﾗﾍﾞﾙ(ｹｲｺｸ/ﾂﾐｵﾛｼ)	1		
27	0612-910-025-0	ﾗﾍﾞﾙ(ｹｲｺｸ/ｶﾘﾊﾞ)	1		
28	1675-905-007-0	ﾗﾍﾞﾙ(ｹｲｺｸ/ﾏﾌﾗ)	1		
29	0329-910-034-0	ﾗﾍﾞﾙ(ｹｲｺｸ/ﾌﾟｰﾘｶｲﾃﾝ)	1		
30	0674-913-018-0	ﾗﾍﾞﾙ(ﾁｭｳｼｬﾌﾞﾚｰｷ)	1		
31	0453-910-021-0	ﾗﾍﾞﾙ(ｷｹﾝ/ﾛｶﾀ)	1		
32	0453-916-011-0	ﾗﾍﾞﾙ(ｷｹﾝ/ｲﾝｶ)ｶﾞｿﾘﾝ	1		
33	0674-912-014-0	ﾗﾍﾞﾙ(ｷｹﾝ/HSTﾚﾊﾞｰ)S	1		
34	0673-910-021-0	ﾗﾍﾞﾙ(ﾊﾞｯﾃﾘ)	1		

9. オプションセット関係(その1) ﾅｲﾌ(V)SET

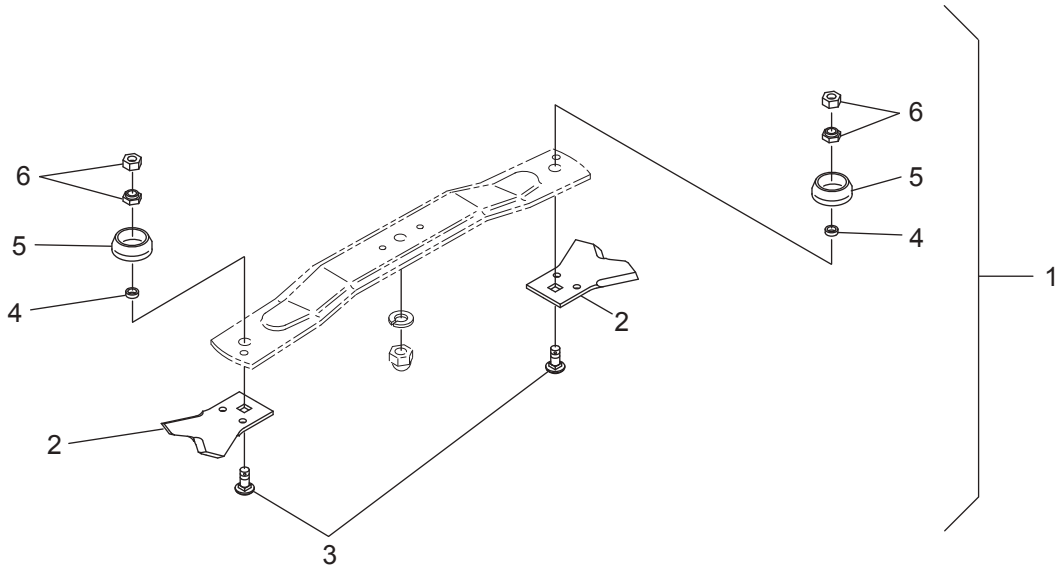

符号	部品コード	部品名称	個数	備　考	小売単価
1	0670-983-200-0	ﾅｲﾌ(V)SET	1	OPT	
2	0670-983-011-0	Wｶｯﾄ70ｼﾀﾊSET	1		
3	0670-730-013-0	ﾅｲﾌﾄﾒﾎﾞﾙﾄ	2		
4	0670-730-014-0	ｶﾗｰ(14X21X7)	2		
5	0670-730-015-0	ﾅｯﾄｶﾞｰﾄﾞ	2		
6	0670-730-016-0	ﾊｰﾄﾞﾛｯｸﾅｯﾄ(M14)	2		

>符号1は、符号2～6を含む。

9. オプションセット関係(その2) ﾅｲﾌｽﾃｰ

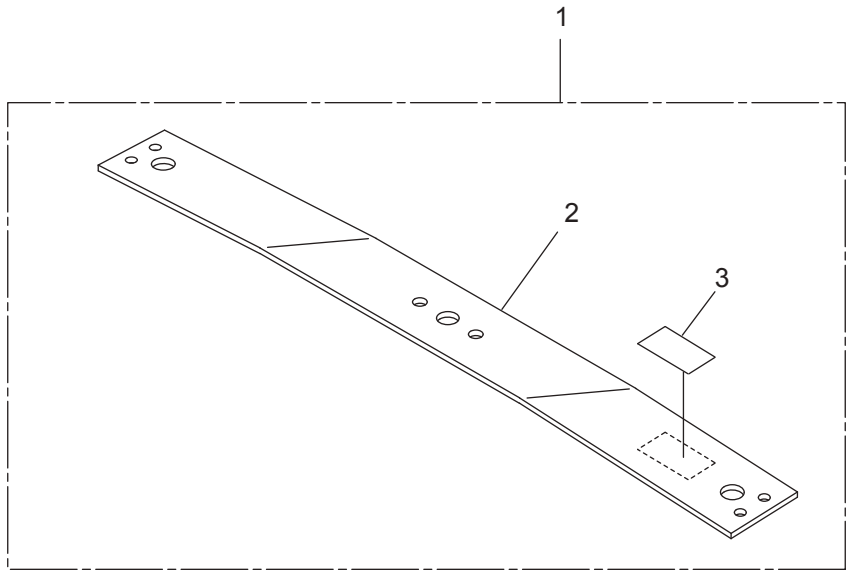

符号	部品コード	部品名称	個数	備　考	小売単価
1	0670-985-200-0	ﾀｶｶﾞﾘﾅｲﾌｽﾃｰ	1	OPT	
2	0670-731-011-0	ﾅｲﾌﾌﾞﾚｰﾄﾞ(T)	1		
3	0670-985-201-0	ﾏｰｸ(ﾀｶｶﾞﾘﾅｲﾌｽﾃｰ)	1		

>符号1は、符号2、3を含む。

9. オプションセット関係(その4) ﾊﾟﾝｸﾎﾞｳｼｻﾞｲ

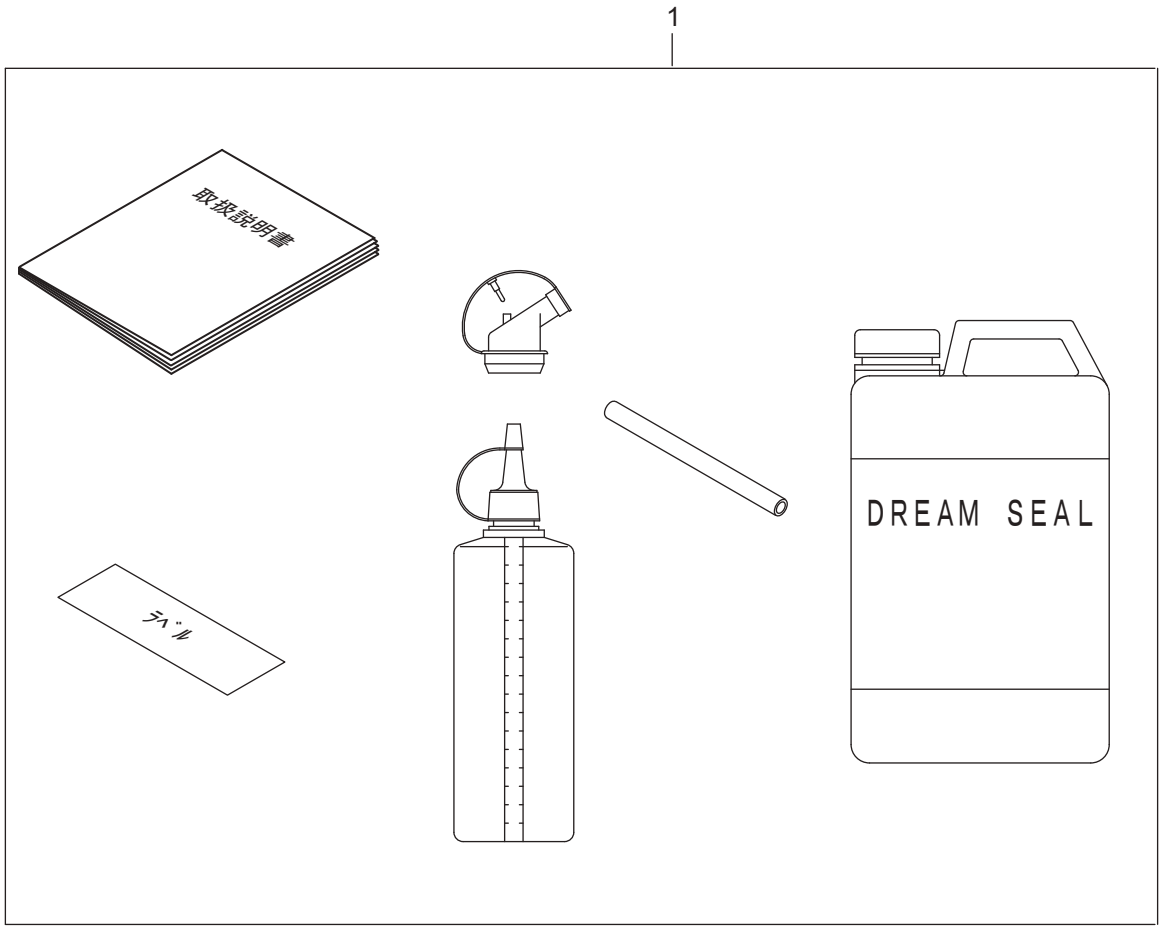

符号	部品コード	部品名称	個数	備　考	小売単価
1	0670-953-200-0	ﾊﾟﾝｸﾎﾞｳｼｻﾞｲSET	1	OPT	

9. オプションセット関係(その5) ｼｬﾀｲｶﾊﾞｰ

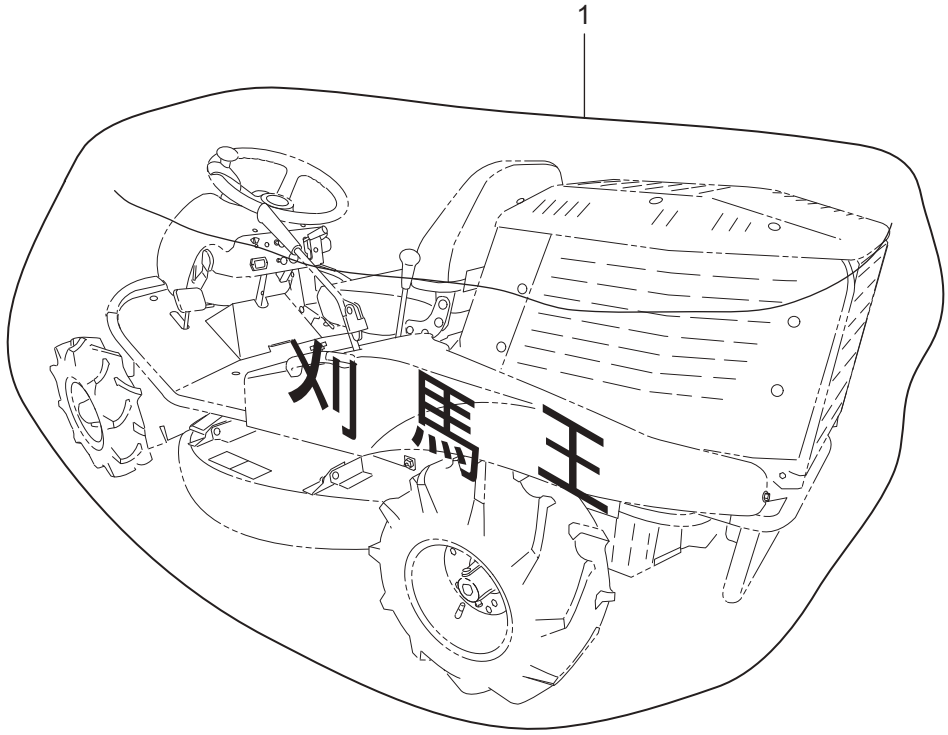

符号	部品コード	部品名称	個数	備　考	小売単価
1	0674-930-200-0	ｼｬﾀｲｶﾊﾞｰ(ｶﾘﾊﾞｵｳ)	1	OPT	

9. オプションセット関係(その6) ｼｬﾀｲｶﾊﾞｰ(N)

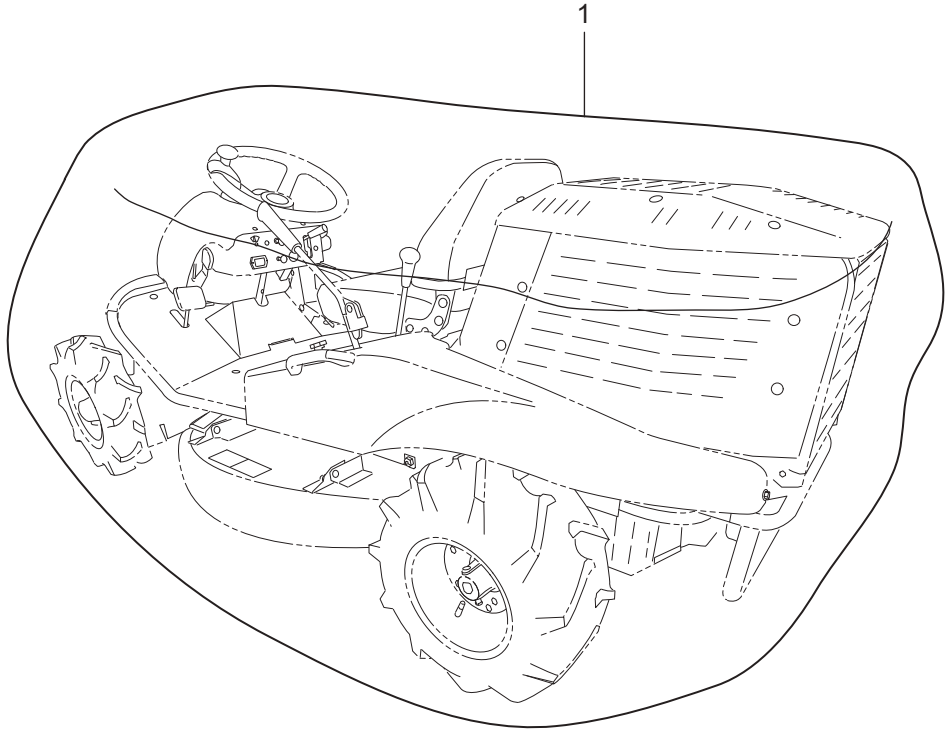

符号	部品コード	部品名称	個数	備　考	小売単価
1	0674-931-200-0	ｼｬﾀｲｶﾊﾞｰ(N)	1	OPT	

9. オプションセット関係(その7) ｱﾜｰﾒｰﾀ

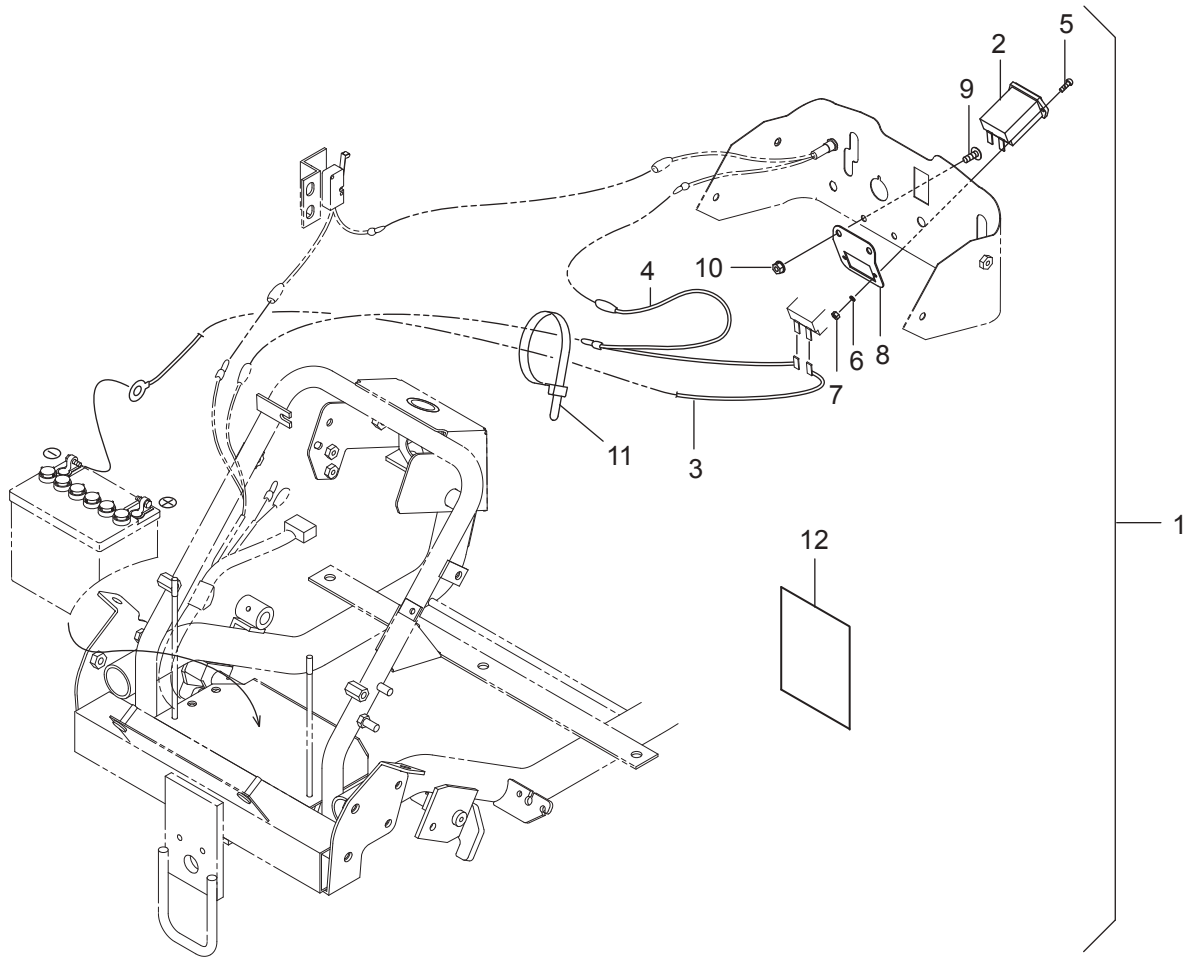

符号	部品コード	部品名称		個数	備　考	小売単価
1	0677-950-200-0	ｱﾜﾒｰﾀSET		1	OPT	
2	0375-436-011-0	ｱﾜｰﾒｰﾀ		1		
3	0670-950-201-0	ｱｰｽｺｰﾄﾞ(ｱﾜﾒｰﾀ)		1		
4	0670-950-202-0	ｱﾜﾒｰﾀｺｰﾄﾞ		1		
5	V111-164-001-2	ﾌﾟﾗｽﾅﾍﾞｺﾈｼﾞ	M4X12	2		
6	V401-160-004-0	S.W	4	2		
7	V300-260-004-0	ﾅｯﾄ	M4	2		
8	0672-950-201-0 :14	ｱﾜﾒｰﾀﾊﾟﾈﾙ(980)		1		
9	0771-441-013-0	ﾄﾗｽｺﾈｼﾞ(M6X14)		2		
10	V360-260-006-0	ｻﾗﾊﾞﾈｯｷﾅｯﾄ	1ｼｭ M6	2		
11	0612-630-011-0	ﾘﾋﾟｰﾄﾀｲ(100)		1		
12	0677-950-201-0	ｱﾜﾒｰﾀﾄﾘｯｹﾖｳﾘｮｳｼｮ		1		

>符号1は、符号2～12を含む。

9. REP関係(その1) ﾅｲﾌSET

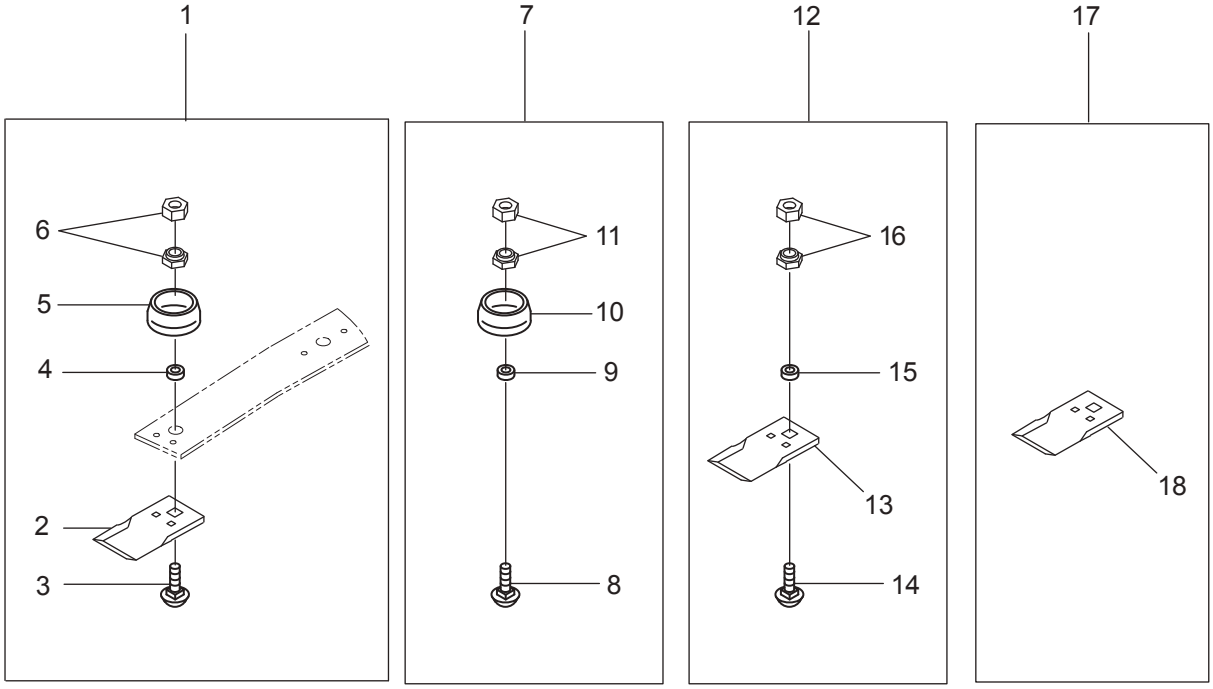

符号	部品コード	部品名称	個数	備　考	小売単価
1	0670-980-200-0	ﾅｲﾌSET	1	REP	
2	0670-730-012-0	ﾅｲﾌ	2		
3	0670-730-013-0	ﾅｲﾌﾄﾒﾎﾞﾙﾄ	2		
4	0670-730-014-0	ｶﾗｰ(14X21X7)	2		
5	0670-730-015-0	ﾅｯﾄｶﾞｰﾄﾞ	2		
6	0670-730-016-0	ﾊｰﾄﾞﾛｯｸﾅｯﾄ(M14)	2		
7	0670-980-300-0	ﾅｲﾌﾎﾞﾙﾄSET	2		
8	0670-730-013-0	ﾅｲﾌﾄﾒﾎﾞﾙﾄ	2		
9	0670-730-014-0	ｶﾗｰ(14X21X7)	2		
10	0670-730-015-0	ﾅｯﾄｶﾞｰﾄﾞ	2		
11	0670-730-016-0	ﾊｰﾄﾞﾛｯｸﾅｯﾄ(M14)	2		
12	0670-980-400-0	ﾅｲﾌ+ﾎﾞﾙﾄSET	1		
13	0670-730-012-0	ﾅｲﾌ	2		
14	0670-730-013-0	ﾅｲﾌﾄﾒﾎﾞﾙﾄ	2		
15	0670-730-014-0	ｶﾗｰ(14X21X7)	2		
16	0670-730-016-0	ﾊｰﾄﾞﾛｯｸﾅｯﾄ(M14)	2		
17	0670-980-500-0	ﾅｲﾌ(50)SET	1	ﾅｲﾌ50枚のSET	
18	0670-730-012-0	ﾅｲﾌ	50		

>符号1は、符号2～6を含む。
>符号7は、符号8～11を含む。
>符号12は、符号13～16を含む。
>符号17は、符号18を含む。

10. 付帯品関係

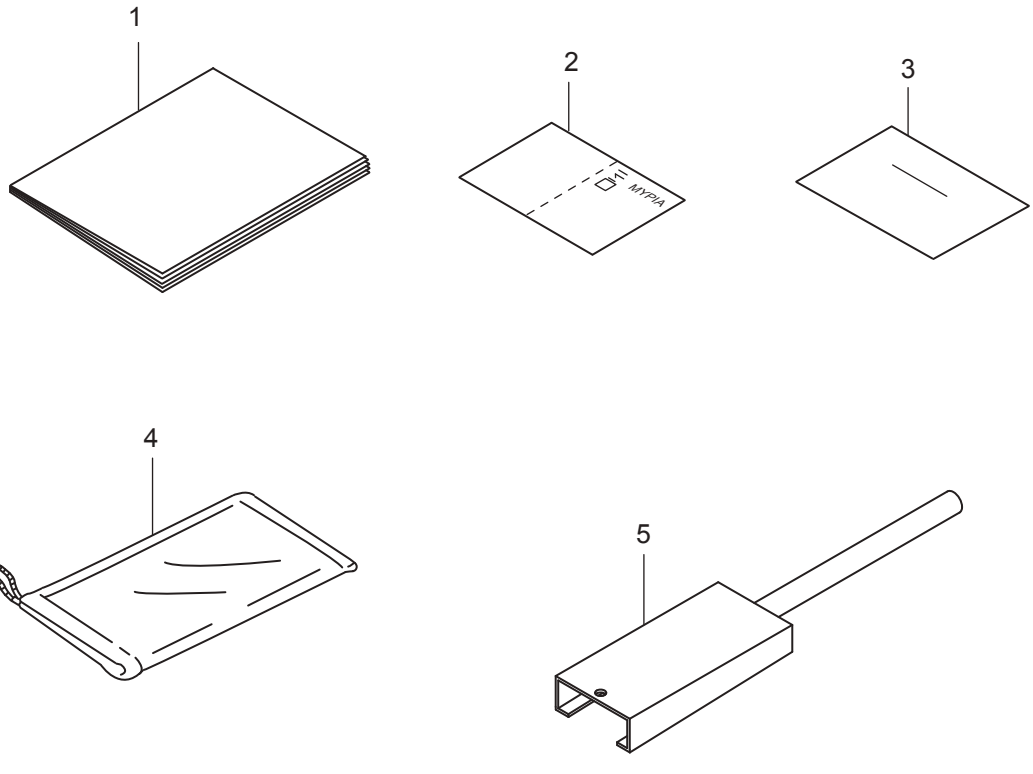

符号	部品コード	部品名称	個数	備　考	小売単価
1	0677-940-011-0	ﾄﾘｱﾂｶｲｾﾂﾒｲｼｮ			
2	0771-960-011-0	ｱｲﾖｳｼﾔｶｰﾄﾞ	1		
3	0772-950-015-3	ﾎｼｮｳｼｮ(ｶｸﾆﾝﾋｮｳﾂｷ)	1		
4	P103-931-004-1	ﾊﾞｯｸﾞ(ﾂｰﾙ)	1		
5	0672-989-200-0 :28	ﾂｰﾙ(ﾅｲﾌN)COMP	1		

11. サービス資料(その1)主な消耗部品

符号	部品コード	部品名称		個数	備　考	小売単価
1	0670-730-011-0	ﾅｲﾌｽﾃｰ(R792C)		1	P38	
2	0670-980-200-0	ﾅｲﾌSET		1	P61	
3	0670-980-300-0	ﾅｲﾌﾎﾞﾙﾄSET		1	P61	
4	11013-7046	ﾌｫｰﾑｴﾚﾒﾝﾄ		1	ｶﾜｻｷ部品番号	
5	11013-0752	ﾍﾟｰﾊﾟｴﾚﾒﾝﾄ		1	ｶﾜｻｷ部品番号	
6	49065-7007	ｵｲﾙﾌｨﾙﾀｰ		1	ｶﾜｻｷ部品番号	
7	92070-7004	ｽﾊﾟｰｸﾌﾟﾗｸﾞ	BPR4ES	2	ｶﾜｻｷ部品番号	
8	49019-0014	燃料ﾌｨﾙﾀｰ		1	ｶﾜｻｷ部品番号	
9	0670-710-015-0	Vﾍﾞﾙﾄ(B-76)W800	SB76　W800	1	P37	
10	0670-510-012-0	Vﾍﾞﾙﾄ(B-32)W800	SB32　W800	1	P25	
11	0453-455-011-2	ﾊﾞｯﾃﾘ34A(G)	34A-19R	1	P22	
12	0677-420-012-0	ﾈﾝﾘｮｳﾎｰｽ(230)		1	P20	
13	0324-442-015-0	ﾈﾝﾘｮｳﾎｰｽ(6X630)		1	P20	
14	0674-110-600-0	ﾌﾞﾚｰｷ81()NASSY		1	P6	
15	0674-320-210-0	ｾﾞﾝﾘﾝN(R)ASSY	3.50-7-4PR	1	P16	
16	0674-320-200-0	ｾﾞﾝﾘﾝN(L)ASSY	3.50-7-4PR	1	P16	
17	0674-340-210-0	ｺｳﾘﾝN(R)ASSY	16X7.00-8-4PR	1	P17	
18	0674-340-200-0	ｺｳﾘﾝN(L)ASSY	16X7.00-8-4PR	1	P17	
19	0674-320-201-0	ﾀｲﾔN(3.50-7-4PR)		2	P16	
20	0674-340-201-0	ﾀｲﾔN(16X7.00-8)		2	P17	
21	0674-320-202-0	ﾁｭｰﾌﾞN(3.50-7)		2	P16	
22	0674-340-202-0	ﾁｭｰﾌﾞN(16X7.00-8)		2	P17	
23	0671-640-011-0	ｹｰﾌﾞﾙ(ｽﾛｯﾄﾙFS)		1	P32	
24	0671-650-011-0	ｹｰﾌﾞﾙ(ﾁｮｰｸFS)		1	P32	
25	0672-621-011-0	ｹｰﾌﾞﾙ(ﾌﾞﾚｰｷ)F		1	P29	
26	0677-670-011-0	ｹｰﾌﾞﾙ(ﾁｪﾝｼﾞ)		1	P34	
27	0671-680-011-0	ｹｰﾌﾞﾙ(ﾃﾞﾌﾛｯｸ)		1	P35	
28	0671-760-012-0	ｹｰﾌﾞﾙ(ｸﾗｯﾁ/ｶｯﾀｰ)		1	P44	
29	0670-760-013-0	ｹｰﾌﾞﾙ(ﾌﾞﾚｰｷ/ｶｯﾀｰ)		1	P44	
30	0677-770-013-0	ｹｰﾌﾞﾙ(ﾌﾘｰﾛｯｸ)957		1	P45	
31	0674-956-280-0	ｹｰﾌﾞﾙ(ﾚﾊﾞｰ/ﾌﾞﾚｰｷ)		1	P28	
32	0674-956-290-0	ｹｰﾌﾞﾙ(HST/F/953)		1	P28	
33	0674-956-300-0	ｹｰﾌﾞﾙ(HST/R/953)		1	P28	
34	0677-310-011-0	ﾌﾛﾝﾄｺﾞﾑ(719)		1	P15	
35	0670-310-011-0	ﾌﾛﾝﾄﾀｲﾔｺﾞﾑ		2	P13	
36	0670-310-012-0	ｽｸﾚﾊﾟｰｺﾞﾑ		2	P13	
37	0675-740-016-0	FCｶﾊﾞｰｺﾞﾑ		1	P39	
38	0674-744-011-0	ｻｲﾄﾞｺﾞﾑ955(RR)		1	P40	
39	0677-740-014-0	ﾘﾔｺﾞﾑ		1	P40	

11. サービス資料(その2)ｽﾌﾟﾚｰ塗料

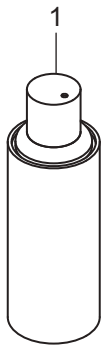

ｽﾌﾟﾚｰ(黒色4号)

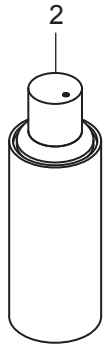

ｽﾌﾟﾚｰ(ﾌﾞﾗｯｸ3分ﾂﾔ有)

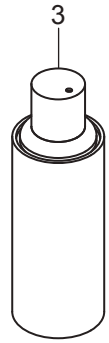

ｽﾌﾟﾚｰ(ﾙｰｼﾞｭﾚｯﾄﾞ)

符号	部品コード	部品名称	個数	備　考	小売単価
1	1300-977-002-0	ｽﾌﾟﾚｰ(黒色4号)	1	黒色4号	
2	1300-977-001-0	ｽﾌﾟﾚｰ(ﾌﾞﾗｯｸ3分ﾂﾔ有)	1	ﾌﾞﾗｯｸ3分ﾂﾔ有	
3	0776-771-011-0	ｽﾌﾟﾚｰ(ﾙｰｼﾞｭﾚｯﾄﾞ)	1	ﾙｰｼﾞｭﾚｯﾄﾞ	

11. サービス資料(その3)配線図

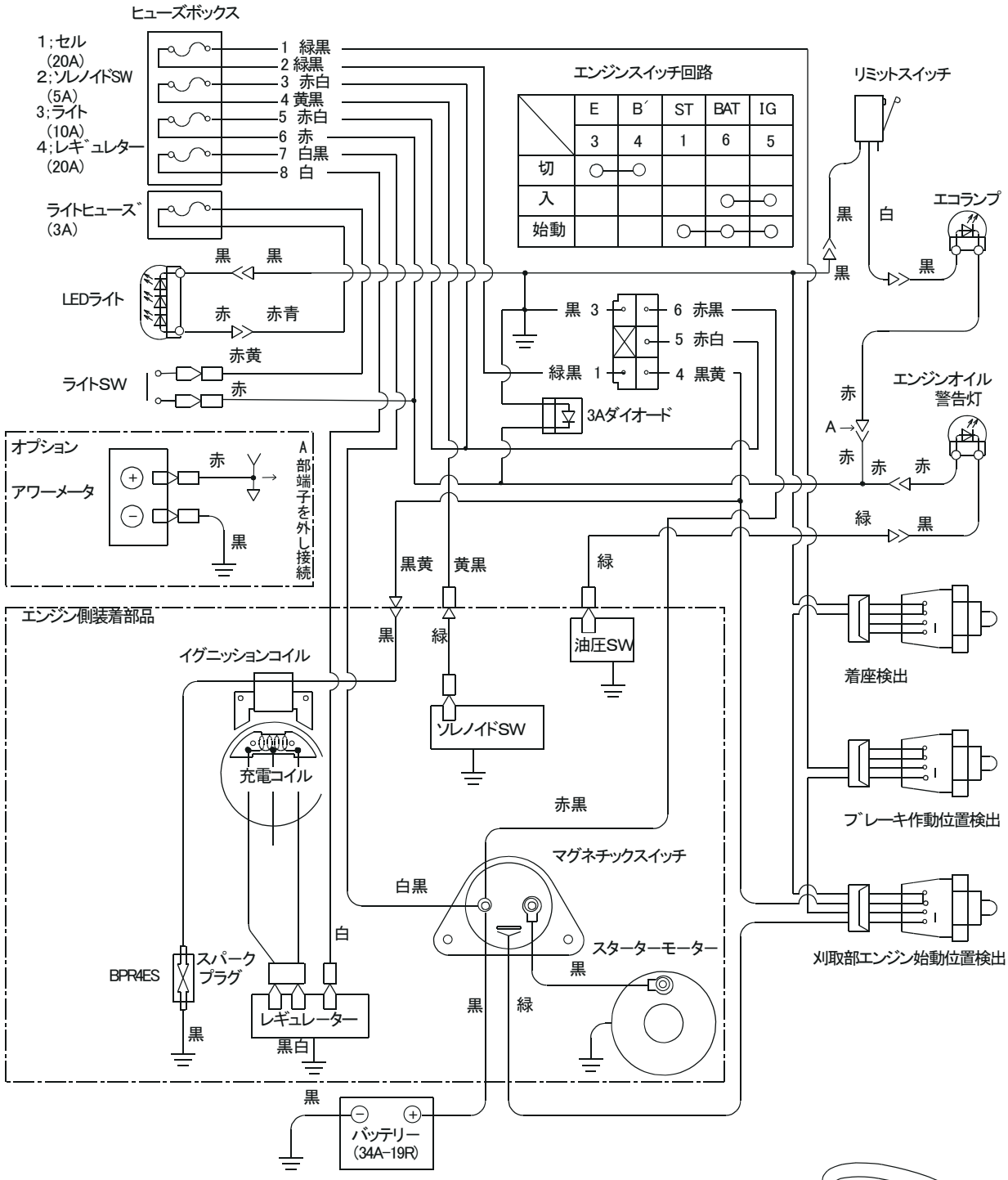

豊かさを創造し、未来へ挑戦する

株式会社アテックス

本　　社	愛媛県松山市衣山１丁目２－５	〒791-8524
	ＴＥＬ(089)924-7161（代）　ＦＡＸ(089)925-0771	
	ＴＥＬ(089)924-7162（営業直通）	
東北営業所	岩手県花巻市北湯口第２地割１－１４	〒025-0301
	ＴＥＬ(0198)29-6322（代）　ＦＡＸ(0198)29-6323	
関東支店	茨城県猿島郡五霞町元栗橋６６３３	〒306-0313
	ＴＥＬ(0280)84-4231（代）　ＦＡＸ(0280)84-4233	
中部営業所	岐阜県大垣市本今５丁目１２８	〒503-0931
	ＴＥＬ(0584)89-8141（代）　ＦＡＸ(0584)89-8155	
中四国支店	愛媛県松山市衣山１丁目２－５	〒791-8524
	ＴＥＬ(089)924-7162（代）　ＦＡＸ(089)925-0771	
九州営業所	熊本県菊池郡菊陽町大字原水１１５６－１７	〒869-1102
	ＴＥＬ(096)292-3076（代）　ＦＡＸ(096)292-3423	
部品センター	愛媛県松山市馬木町８９９－６	〒799-2655
	ＴＥＬ(089)979-5910（代）　ＦＡＸ(089)979-5950	