ラジコン草刈機

ＰＡＲＴＳ　ＬＩＳＴ

神刈

ＲＪ７０３

ＲＪ７０３−Ｗ

atex

目　　次

見出しNo				ページNo
1.	ギヤーボックス関係(その1)	RJ703、RJ703-W	・・・	1
1.	ギヤーボックス関係(その2)	RJ703、RJ703-W	・・・	2
1.	ギヤーボックス関係(その3)	RJ703、RJ703-W	・・・	3
2.	フレーム関係	RJ703、RJ703-W	・・・	4
3.	走行装置関係（その1）	RJ703、RJ703-W	・・・	5
3.	走行装置関係（その2）	RJ703、RJ703-W	・・・	6
4.	エンジン関係（その1）ｴﾝｼﾞﾝ	RJ703、RJ703-W	・・・	7
4.	エンジン関係（その2）ﾏﾌﾗｰ	RJ703、RJ703-W	・・・	8
4.	エンジン関係（その3）ｴﾝｼﾞﾝﾍﾞｰｽ	RJ703、RJ703-W	・・・	9
4.	エンジン関係（その4）ﾈﾝﾘｮｳﾀﾝｸ	RJ703、RJ703-W	・・・	10
4.	エンジン関係（その5）ﾈﾝﾘｮｳﾎｰｽ	RJ703、RJ703-W	・・・	11
5.	伝導関係（その1）ﾃﾞﾝﾄﾞｳ	RJ703、RJ703-W	・・・	12
5.	伝導関係（その2）ｼﾞｭｳﾃﾞﾝ	RJ703、RJ703-W	・・・	13
6.	電装関係（その1）ｿｳｺｳﾓｰﾀ	RJ703、RJ703-W	・・・	14
6.	電装関係（その2）ｺﾝﾄﾛｰﾗ	RJ703	・・・	15
6.	電装関係（その2）ｺﾝﾄﾛｰﾗ(W)	RJ703-W	・・・	16
6.	電装関係（その3）ﾊﾞｯﾃﾘ	RJ703、RJ703-W	・・・	17
6.	電装関係（その4）ｵﾙﾀﾈｰﾀ	RJ703、RJ703-W	・・・	18
6.	電装関係（その5）ｼﾘﾝﾀﾞ	RJ703、RJ703-W	・・・	19
6.	電装関係（その6）ﾌﾟﾛﾎﾟ	RJ703	・・・	20
6.	電装関係（その6）ﾌﾟﾛﾎﾟ(W)	RJ703-W	・・・	21
6.	電装関係（その7）SWｽﾃｰ	RJ703、RJ703-W	・・・	22
6.	電装関係（その8）配線1	RJ703、RJ703-W	・・・	23
6.	電装関係（その9）配線2	RJ703、RJ703-W	・・・	24
6.	電装関係（その10）配線3	RJ703、RJ703-W	・・・	25
6.	電装関係（その11）配線4	RJ703、RJ703-W	・・・	26
7.	刈取装置関係（その1）ﾃﾞﾝﾄﾞｳ1	RJ703、RJ703-W	・・・	27
7.	刈取装置関係（その2）ﾃﾞﾝﾄﾞｳ2	RJ703、RJ703-W	・・・	28
7.	刈取装置関係（その3）ﾌﾞﾚｰｷ	RJ703、RJ703-W	・・・	29
7.	刈取装置関係（その4）ｶﾊﾞｰ	RJ703、RJ703-W	・・・	30
7.	刈取装置関係（その5）ｼｮｳｺｳｿｳﾁ	RJ703、RJ703-W	・・・	31
7.	刈取装置関係（その6）ｼﾞｮｲﾝﾄ	RJ703、RJ703-W	・・・	32
8.	カバー関係	RJ703、RJ703-W	・・・	33
9.	ラベル関係（その1）1/2	RJ703	・・・	34
9.	ラベル関係（その1）2/2	RJ703	・・・	35
9.	ラベル関係（その1）1/2(W)	RJ703-W	・・・	36
9.	ラベル関係（その1）2/2(W)	RJ703-W	・・・	37
10.	付帯品関係(その1)	RJ703	・・・	38
10.	付帯品関係(その2)	RJ703、RJ703-W	・・・	39
10.	付帯品関係(W)	RJ703-W	・・・	40

目　　次

見出しNo				ページNo
11.	OPT関係(その1) ｶﾞｰﾄﾞﾁｪｰﾝ	RJ703、RJ703-W	・・・	41
11.	OPT関係(その2) ﾎﾞｳｽｲﾌﾟﾛﾎﾟ	RJ703	・・・	42
11.	OPT関係(その3) ｷｬﾘｰSET	RJ703、RJ703-W	・・・	43
11.	OPT関係(その4) ﾊﾟﾄﾗﾝﾌﾟSET	RJ703、RJ703-W	・・・	44
11.	OPT関係(その5) ﾌﾟﾛﾎﾟｶﾞｰﾄﾞ(02)SET	RJ703	・・・	45
11.	REP関係(その1) ﾌﾟﾛﾎﾟ	RJ703	・・・	46
11.	REP関係(その2) ﾎﾞｳｽｲﾌﾟﾛﾎﾟ(W)	RJ703-W	・・・	47
11.	REP関係(その3) ｺﾝﾄﾛｰﾗ	RJ703	・・・	48
11.	REP関係(その4) ｺﾝﾄﾛｰﾗW	RJ703-W	・・・	49
12.	サービス資料(その1)主な消耗部品	RJ703	・・・	50
12.	サービス資料(その1)主な消耗部品(W)	RJ703-W	・・・	51
12.	サービス資料(その2)ｽﾌﾟﾚｰ塗料	RJ703、RJ703-W	・・・	52
12.	サービス資料(その3)配線図	RJ703、RJ703-W	・・・	53

◎塗装色コードについて

部品コード下2桁(〇〇〇〇-〇〇〇-〇〇〇-〇〇:□□)は塗装色コードを表しています。

1):28---黒色４号

2):55---ﾙｰｼﾞｭﾚｯﾄﾞ

3):32---耐熱塗料ﾌﾞﾗｯｸ

4):01---ｻﾏｰﾎﾜｲﾄ

1. ギヤーボックス関係(その1)

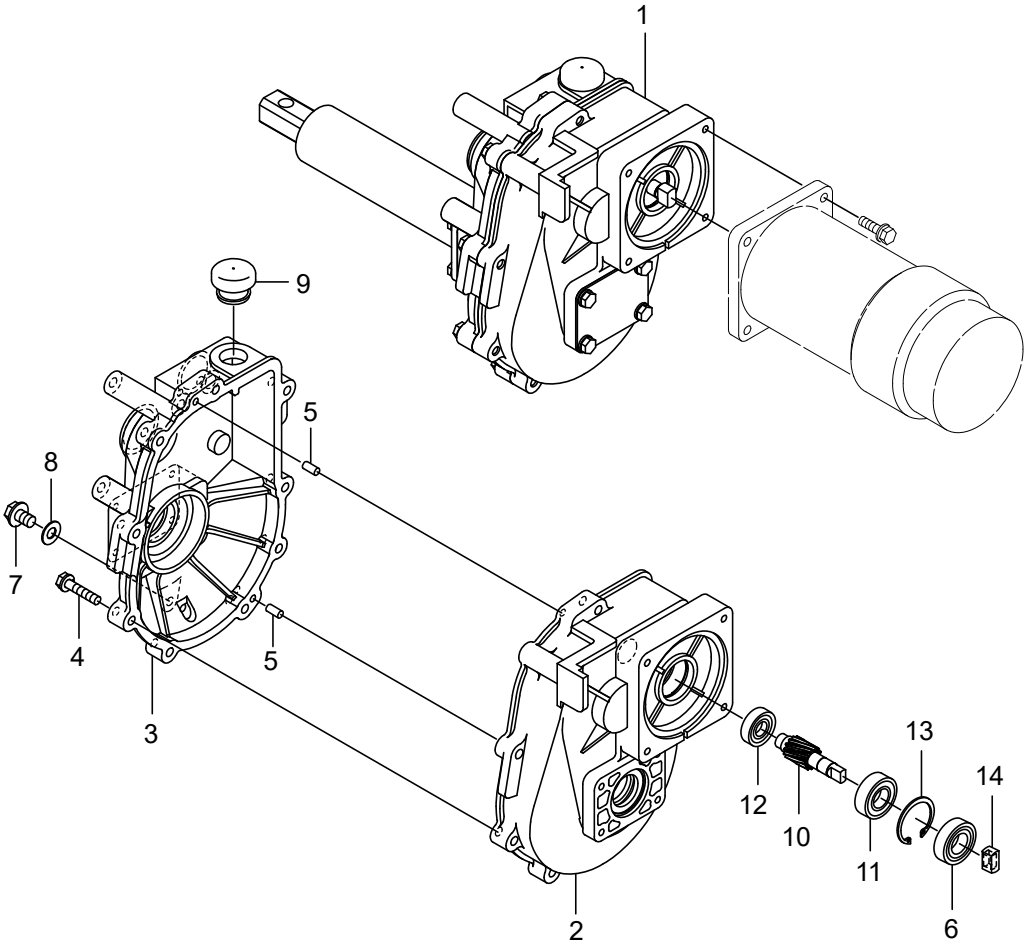

符号	部品コード	部品名称		個数	備　考	小売単価
1	0690-110-200-2	G.BOX ASSY		2		
2	0774-110-011-0	Gｹｰｽ(L)		2		
3	0690-110-013-0	Gｹｰｽ(R)		2		
4	V210-250-603-0	ﾎﾞﾙﾄ(S)	M6X30	18		
5	V523-100-501-8	ﾍｲｺｳﾋﾟﾝ(Bｼｭ)	5X18	4		
6	V740-110-300-7	ｵｲﾙｼｰﾙ	SC10307	2		
7	0774-110-013-0	ﾌﾗﾝｼﾞﾎﾞﾙﾄ(M8X12)	M8X12	2		
8	0774-110-043-0	ｼｰﾙﾜｯｼｬ(8X17)		2		
9	3560-102-029-1	ﾁｭｳｭｾﾝ		2		
10	0774-110-015-0	ﾓｰﾀｷﾞﾔ		2		
11	0774-110-016-0	R･B･B(6200ZZCM)	6200ZZCM	2		
12	0774-110-017-0	R･B･B(6900ZZCM)	6900ZZCM	2		
13	V705-140-030-0	Cｶﾞﾀﾄﾒﾜ(ｱﾅ)	30	2		
14	0774-110-018-0	ﾓｰﾀｼﾞｮｲﾝﾄ		2		

>符号1は、(その1)符号2～(その2)を含む。

1. ギヤーボックス関係(その2)

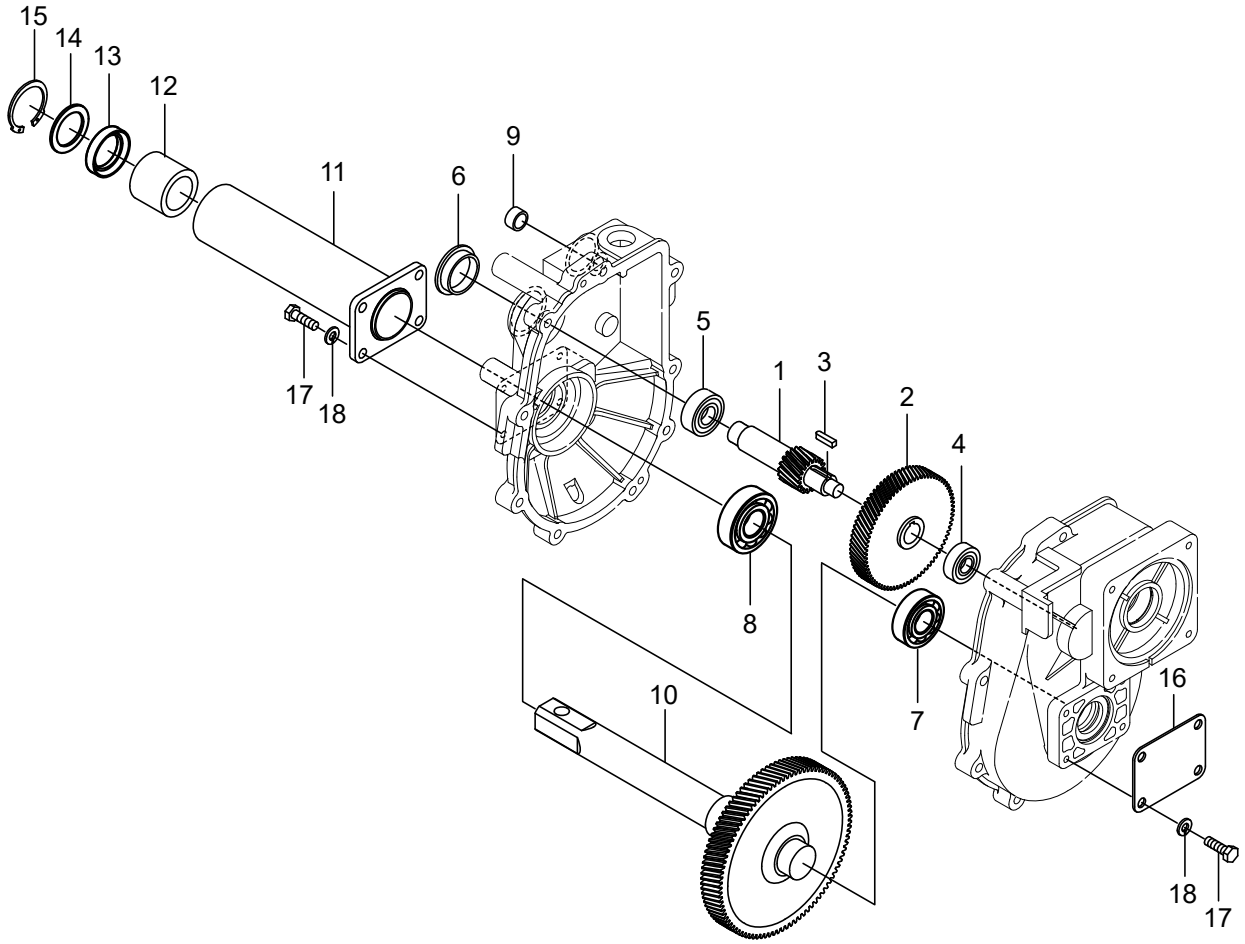

符号	部品コード	部品名称		個数	備　考	小売単価
1	0690-110-014-1	ｶｳﾝﾀｼｬﾌﾄ(15)		2		
2	0776-110-012-0	ｶｳﾝﾀｷﾞﾔ		2		
3	0776-110-013-0	ｷｰ(4X4X16.5)		2		
4	0774-110-025-0	R･B･B(6200CM)	6200CM	2		
5	0774-110-026-0	R･B･B(6202CM)	6202CM	2		
6	4210-950-201-0	ﾒｸﾗﾌﾀ(30)		2		
7	V600-110-600-5	R.B.B	6005	2		
8	V600-110-600-6	R.B.B	6006	2		
9	0762-110-012-0	ｼｰﾙｷｬｯﾌﾟ(10)		2		
10	0690-110-210-2	ﾎｲﾙｼｬﾌﾄ(79)COMP		2		
11	0690-110-220-0 : 28	ﾎｲﾙﾊﾟｲﾌﾟCOMP		2		
12	3740-111-040-0	ﾌﾞｼｭ(25X35X30)		2		
13	V744-125-350-7	ｵｲﾙｼｰﾙ	TC25357	2		
14	0387-182-302-0	ﾎﾞｳｼﾞﾝｼｰﾙ(25X35X1.6)		2		
15	0690-110-015-0	ﾏﾙRｶﾞﾀﾄﾒﾜ(IRTW-35)		2		
16	0690-110-011-0 : 28	ﾎｲﾙﾊﾟｲﾌﾟﾌﾀ		2		
17	0775-120-013-0	ｼｰﾙﾎﾞﾙﾄ(M6X20)		16		
18	V401-160-006-0	S.W	6	16		

1. ギヤーボックス関係(その3)

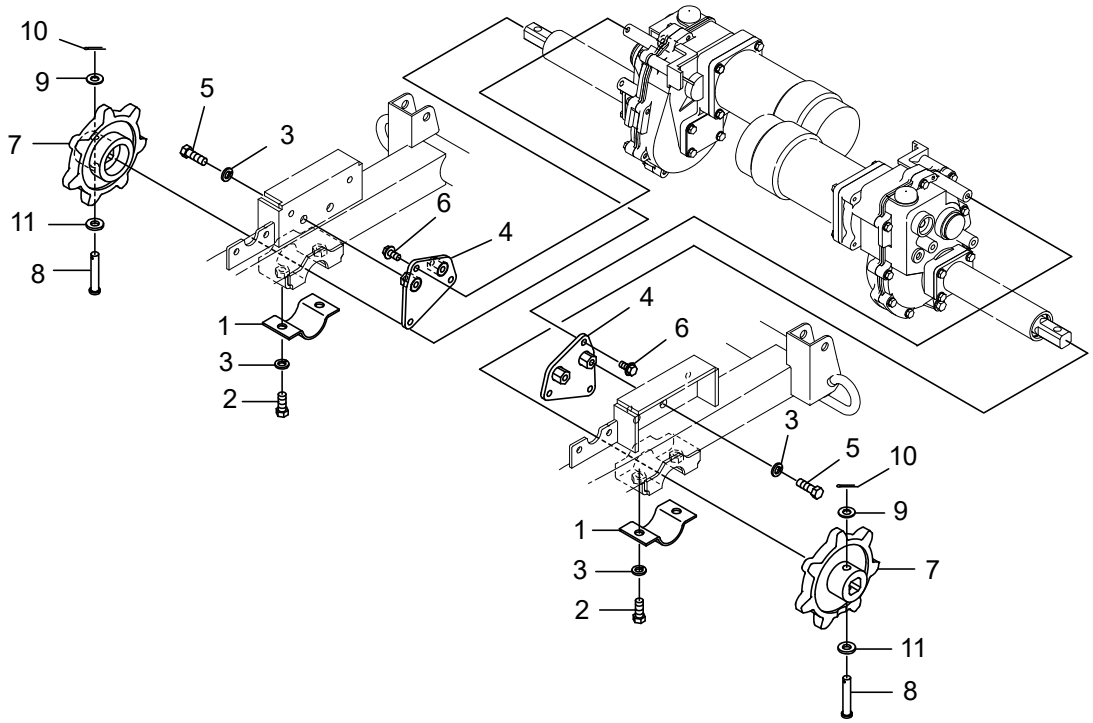

符号	部品コード	部品名称		個数	備　考	小売単価
1	0382-211-221-0 : 28	Cﾎｲﾙﾊﾟｲﾌﾟﾄﾒｶﾞﾈ43		2		
2	V201-461-002-0	ｺｶﾞﾀﾎﾞﾙﾄ	M10X20	4	9T	
3	V401-160-010-0	S.W	10	8		
4	0690-110-300-0 : 28	ｷﾞﾔﾎﾞｯｸｽｽﾃｰCOMP		2		
5	V201-461-002-5	ｺｶﾞﾀﾎﾞﾙﾄ	M10X25	4	9T	
6	0339-181-391-0	ﾌﾗﾝｼﾞﾎﾞﾙﾄM8X16-6.8		6		
7	0690-120-011-0 : 28	ﾎｲﾙｽﾌﾟﾛｹｯﾄ		2		
8	0317-120-012-0	ﾋﾟﾝ(10X54)		2		
9	V411-260-010-0	ﾐｶﾞｷｻﾞｶﾞﾈ	10	2		
10	V500-762-501-5	ﾜﾘﾋﾟﾝ	2.5X15	2		
11	8935-001-062-0	ﾒﾀﾙｻﾞｶﾞﾈ		2		

2. フレーム関係

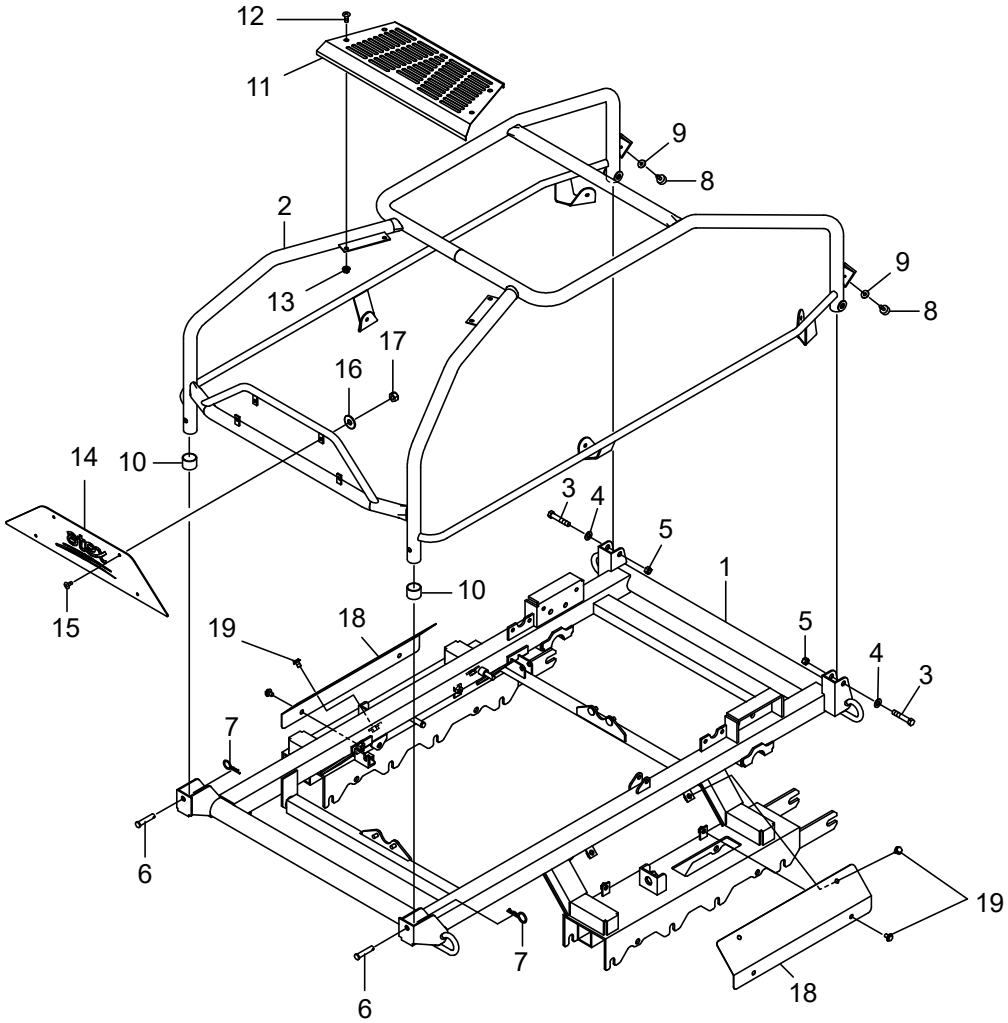

符号	部品コード	部品名称		個数	備　考	小売単価
1	0690-210-200-3 : 28	ﾌﾚｰﾑCOMP		1		
2	0690-221-200-0 : 28	ｶﾞｰﾄﾞﾊﾟｲﾌﾟ703COMP		1		
3	V201-261-005-5	ｺｶﾞﾀﾎﾞﾙﾄ	M10X55	2		
4	V411-260-010-0	ﾐｶﾞｷｻﾞｶﾞﾈ	10	2		
5	0412-204-004-0	Uﾅｯﾄ(M10)		2		
6	0317-120-012-0	ﾋﾟﾝ(10X54)		2		
7	7957-501-004-0	ﾍﾔﾋﾟﾝ(10φ)		2		
8	0690-220-013-0	ﾎﾞｳｼﾝｺﾞﾑ(20X10-M6)		2		
9	3789-151-006-0	ﾎｼﾞﾖﾘﾝﾌ		2		
10	0690-220-011-0	ｷｬｯﾌﾟ(30X32X24)		2		
11	0690-220-012-1 : 28	ｴﾝｼﾞﾝｶﾊﾞｰ		1		
12	0772-530-012-0	ﾄﾗｽｺﾈｼﾞ(M8X20)		4		
13	V360-260-008-0	ｻﾗﾊﾞﾈﾂｷﾅｯﾄ	1ｼｭ M8	4		
14	0690-220-014-0 : 55	ﾌﾛﾝﾄｴﾝﾌﾞﾚﾑﾌﾟﾚｰﾄ		1		
15	0771-441-013-0	ﾄﾗｽｺﾈｼﾞ(M6X14)		4		
16	3789-151-006-0	ﾎｼﾞﾖﾘﾝﾌ		4		
17	0612-732-012-0	Uﾅｯﾄ(M6)		4		
18	0690-230-011-0 : 28	ﾌﾚｰﾑｶﾊﾞｰ		2		
19	0774-110-013-0	ﾌﾗﾝｼﾞﾎﾞﾙﾄ(M8X12)	M8X12	8		

3. 走行装置関係(その1)

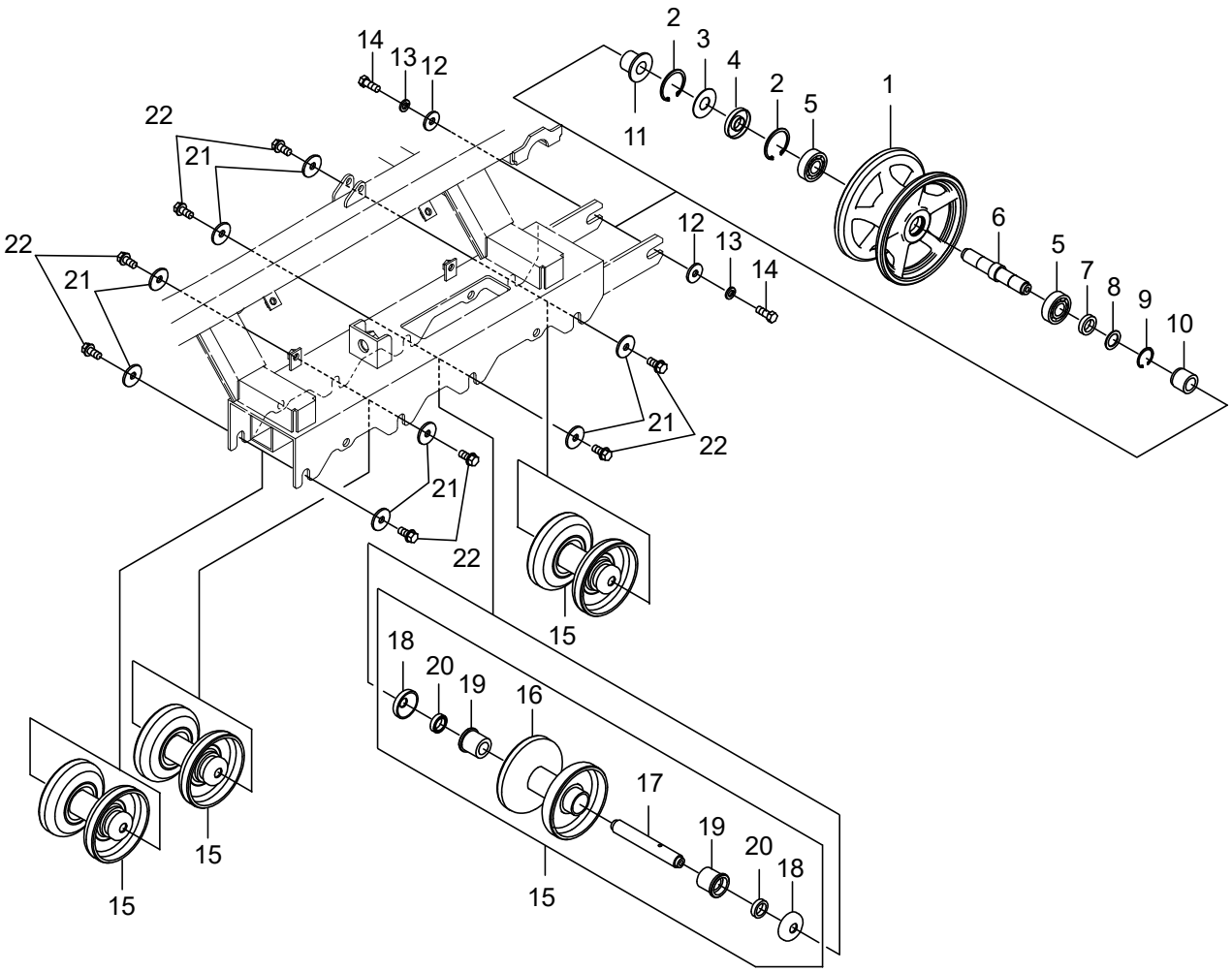

符号	部品コード	部品名称		個数	備　考	小売単価
1	0387-330-011-0 :28	ｱｲﾄﾞﾙﾛｰﾗ(180)		2		
2	V705-140-047-0	Cｶﾞﾀﾄﾒﾜ(ｱﾅ)	47	4		
3	0690-310-013-0	ﾎﾞｳｼﾞﾝｼｰﾙ(20X47X1.2)		2		
4	V744-120-470-7	ｵｲﾙｼｰﾙ	TC20477	2		
5	V600-110-620-4	R.B.B	6204	4		
6	0690-310-011-1	ﾛｰﾗｼｬﾌﾄ		2		
7	V744-120-300-7	ｵｲﾙｼｰﾙ	TC20307	2		
8	0690-310-012-1	ﾎﾞｳｼﾞﾝｼｰﾙ(20X30X1.6)		2		
9	V705-140-030-0	Cｶﾞﾀﾄﾒﾜ(ｱﾅ)	30	2		
10	0690-310-014-0	ﾛｰﾗｼｬﾌﾄｶﾗｰ(ｿﾄ)		2		
11	0690-310-210-0	ﾛｰﾗｼｬﾌﾄｶﾗｰ(ｳﾁ)COMP		2		
12	3567-401-002-0	ﾋｷｵｺｼﾛｰﾗﾋﾟﾝｻﾞｶﾞﾈ		4		
13	V401-160-010-0	S.W	10	4		
14	V201-461-002-5	ｺｶﾞﾀﾎﾞﾙﾄ	M10X25	4	9T	
15	0337-310-210-0	ﾃﾝﾘﾝ120ASSY		8		
16	0337-310-220-1	ﾃﾝﾘﾝ120COMP		8		
17	0337-310-211-0	ﾃﾝﾘﾝｼﾞｸ(120ﾖｳ)		8		
18	0337-310-212-0	ﾀﾞｽﾄｶﾊﾞｰA		16		
19	0337-310-213-1	ｼﾞｭｼﾌﾞｼｭ		16		
20	0337-310-214-1	ｵｲﾙｼｰﾙ		16		
21	3768-361-029-0	ﾛｰﾀｷﾞﾔｰﾄﾒｻﾞｶﾞﾈ		16		
22	0339-315-012-0	Fﾎﾞﾙﾄ(M10X1.25X20)		16	9T	

>符号15は、符号16～20を含む。

3. 走行装置関係(その2)

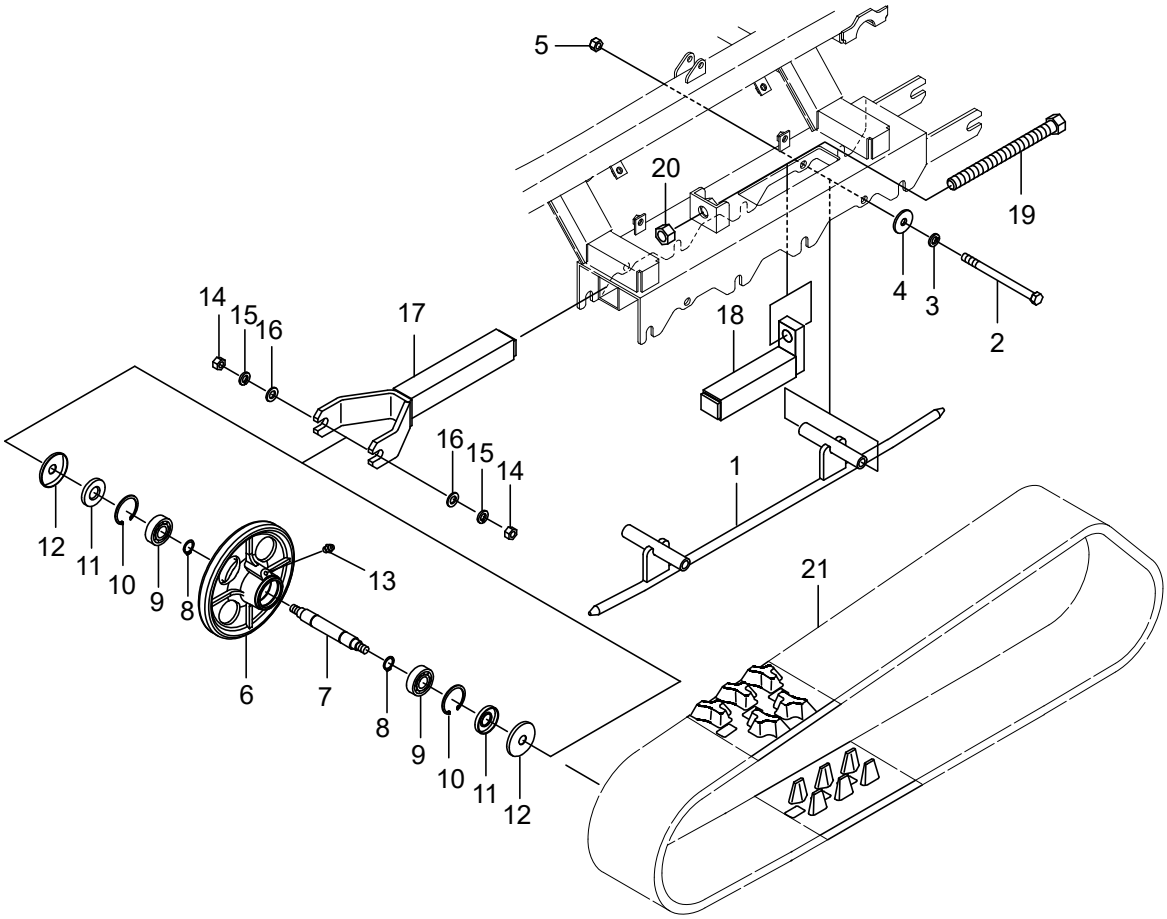

符号	部品コード	部品名称		個数	備　考	小売単価
1	0690-320-210-0 : 28	ｶﾞｲﾄﾞﾚｰﾙCOMP		2		
2	V201-261-216-0	ｺｶﾞﾀﾎﾞﾙﾄ	M12X160	4		
3	V401-160-012-0	S.W	12	4		
4	0661-173-013-0	ﾜｯｼﾔ(12X40X03)		4		
5	V304-260-012-0	ｺｶﾞﾀﾅｯﾄ	2ｼｭM12	4		
6	0314-330-011-0 : 28	ｱｲﾄﾞﾙﾛｰﾗ(200)		2		
7	0690-330-011-0	ｱｲﾄﾞﾗｼｬﾌﾄ(166)		2		
8	V704-140-020-0	Cｶﾞﾀﾄﾒﾜ(ｼﾞｸ)	20	4		
9	V600-110-620-4	R.B.B	6204	4		
10	V705-140-047-0	Cｶﾞﾀﾄﾒﾜ(ｱﾅ)	47	4		
11	V742-120-470-6	ｵｲﾙｼｰﾙ	VC20476	4		
12	0330-203-003-0 : 28	ﾎﾞｳｼﾞﾝｶﾗｰ		4		
13	V767-400-000-0	ｸﾞﾘｽﾆｯﾌﾟﾙ	A-M6F	2		
14	V304-260-012-0	ｺｶﾞﾀﾅｯﾄ	2ｼｭ M12	4		
15	V401-160-012-0	S.W	12	4		
16	V411-260-012-0	ﾐｶﾞｷｻﾞｶﾞﾈ	12	4		
17	0690-340-200-0 : 28	ｱｲﾄﾞﾗﾛｯﾄﾞCOMP		2		
18	0550-340-220-1 : 28	ﾌﾟｯｼｭﾛｯﾄﾞCOMP		2		
19	0550-340-230-1	ｱｲﾄﾞﾗｾｯﾄﾎﾞﾙﾄCOMP		2		
20	V303-260-020-0	ｺｶﾞﾀﾅｯﾄ	M20	2		
21	0690-350-011-0	ｸﾛｰﾗ(150X60X43)		2		

4. エンジン関係（その1）ｴﾝｼﾞﾝ

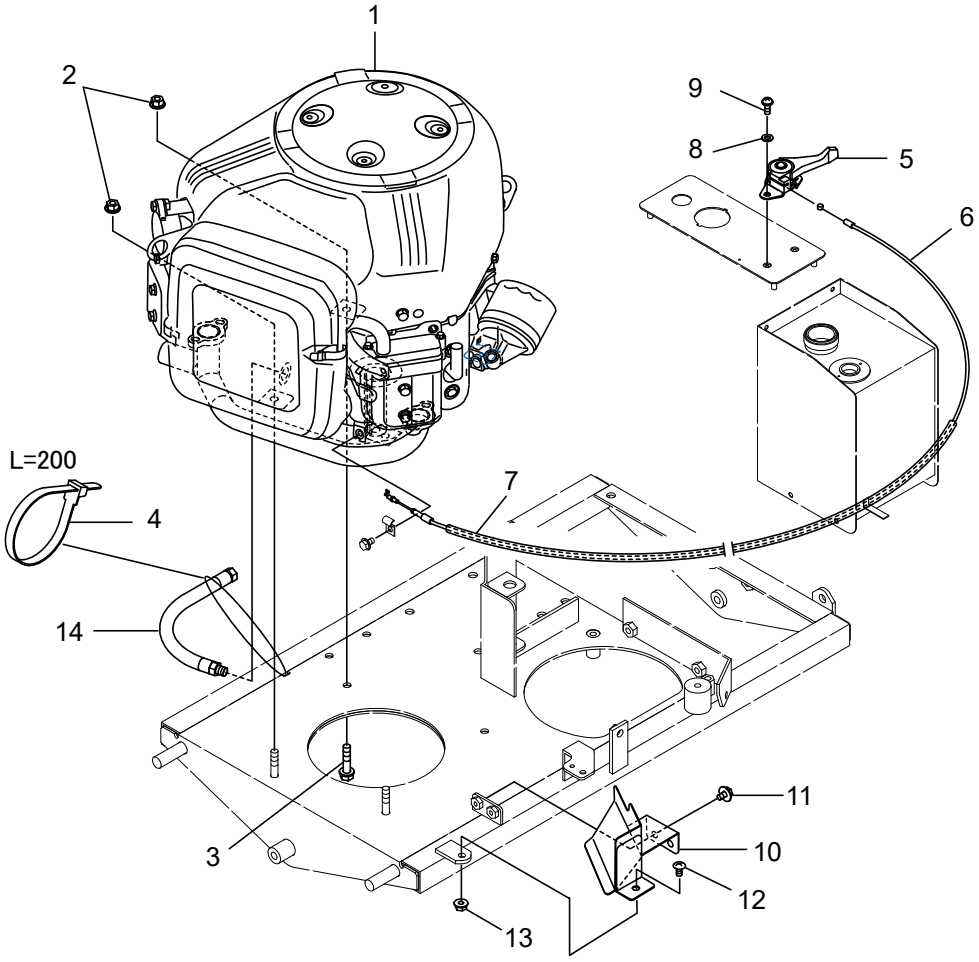

符号	部品コード	部品名称		個数	備　考	小売単価
1	0690-410-200-1	ｴﾝｼﾞﾝ(356777)		1		
2	V363-260-008-0	ｺｶﾞﾀｻﾗﾊﾞﾈﾂｷﾅﾂﾄ	2ｼｭ M8	4		
3	V231-360-803-5	ﾌﾗﾝｼﾞﾎﾞﾙﾄ	M8X35	2	7T	
4	3918-514-001-0	ﾘﾋﾟｰﾄﾀｲ(200)		1		
5	0376-625-011-0	ｽﾛｯﾄﾙﾚﾊﾞｰ		1		
6	0690-410-011-0	ｹｰﾌﾞﾙ(ｽﾛｯﾄﾙ)		1		
7	0690-410-016-0	ﾎｺﾞﾁｭｰﾌﾞ(7X900)		1		
8	V411-260-006-0	ﾐｶﾞｷｻﾞｶﾞﾈ	6	1		
9	V120-266-001-6	ﾌﾟﾗｽﾅﾍﾞｺﾈｼﾞ(S)	M6X16	2		
10	0690-415-430-0 :32	ﾊｲﾌｳｶﾞｲﾄﾞ(L)COMP		1		
11	3913-523-012-0	ｾﾑｽﾎﾞﾙﾄM6X12(ﾛｸｶｸ)	M6X12	2		
12	0771-441-013-0	ﾄﾗｽｺﾈｼﾞ(M6X14)		1		
13	V360-260-006-0	ｻﾗﾊﾞﾈﾂｷﾅﾂﾄ	1ｼｭ M6	1		
14		ｵｲﾙﾄﾞﾚﾝﾎｰｽ		1	ｴﾝｼﾞﾝ同梱品	

4. エンジン関係（その2）ﾏﾌﾗｰ

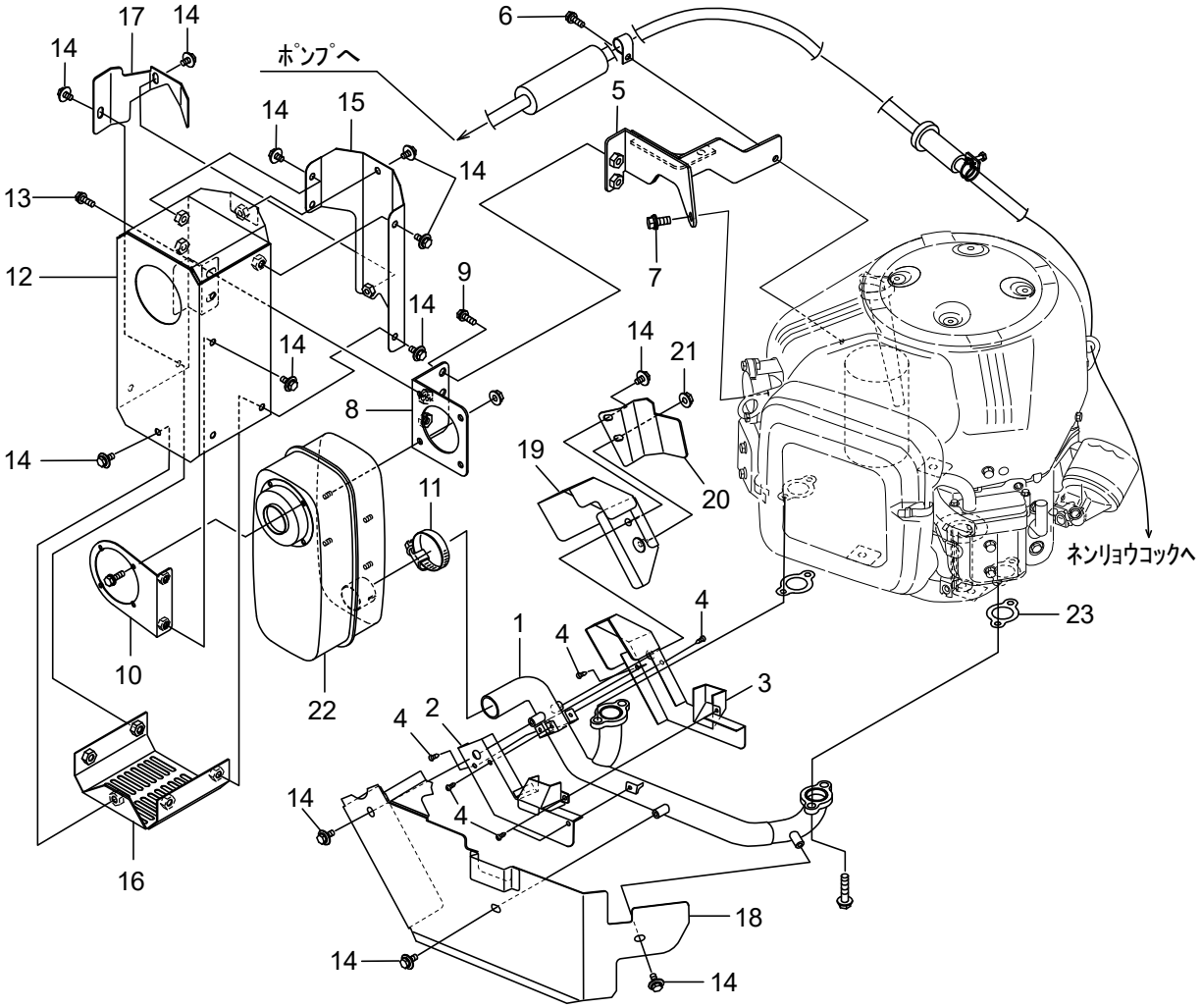

符号	部品コード	部品名称		個数	備　考	小売単価
1	0690-415-310-1 :32	ｴｷﾊﾟｲ(703)COMP		1		
2	0690-415-320-0 :32	ｳﾁｶﾊﾞｰ(F)COMP		1		
3	0690-415-330-0 :32	ｳﾁｶﾊﾞｰ(R)COMP		1		
4	0690-415-013-2	ﾄﾗｽﾀｯﾋﾟﾝﾈｼﾞ(4X8)		6		
5	0690-410-220-1 :32	ﾏﾌﾗｰｽﾃｰCOMP		1		
6	V210-360-602-0	ﾎﾞﾙﾄ(SP)	M6X20	1		
7	V211-360-802-0	ｺｶﾞﾀﾎﾞﾙﾄ(SP)	M8X20	1		
8	0690-410-230-0 :32	ﾏﾌﾗｰﾄﾘﾂｹCOMP		1		
9	V211-360-802-0	ｺｶﾞﾀﾎﾞﾙﾄ(SP)	M8X20	2		
10	0690-410-250-1 :32	ﾏﾌﾗｰｶﾊﾞｰｽﾃｰ(ﾏｴ)COMP		1		
11	0690-415-012-0	ｽﾃﾝﾚｽﾊﾞﾝﾄﾞ(23-35)		1		
12	0690-415-210-0 :32	ﾏﾌﾗｰｶﾊﾞｰ(703)COMP		1		
13	V211-360-802-0	ｺｶﾞﾀﾎﾞﾙﾄ(SP)	M8X20	2		
14	3913-523-012-0	ｾﾑｽﾎﾞﾙﾄM6X12(ﾛｸｶｸ)	M6X12	16		
15	0690-415-220-0 :32	ｼｬﾈｯﾊﾞﾝ(703)COMP		1		
16	0690-415-230-0 :32	ﾏﾌﾗｰｶﾊﾞｰ(ｼﾀ)COMP		1		
17	0690-415-011-1 :32	ｼｬﾈｯﾊﾞﾝ(ｼﾀ)		1		
18	0690-415-410-0 :32	ｴｷﾊﾟｲｶﾊﾞｰ(703)COMP		1		
19	0690-415-420-0 :32	ｴｷﾊﾟｲｶﾊﾞｰ(ｳｴ)COMP		1		
20	0690-415-021-0 :32	ｴｷﾊﾟｲｶﾊﾞｰ(ｳｴ/3)		1		
21	V361-260-006-0	ｻﾗﾊﾞﾈｯｷﾅｯﾄ	2ｼｭM6	1		
22		ﾏﾌﾗｰ		1	ｴﾝｼﾞﾝ同梱部品	
23		ｶﾞｽｹｯﾄ		1	ｴﾝｼﾞﾝ同梱部品	

4. エンジン関係(その3)ｴﾝｼﾞﾝﾍﾞｰｽ

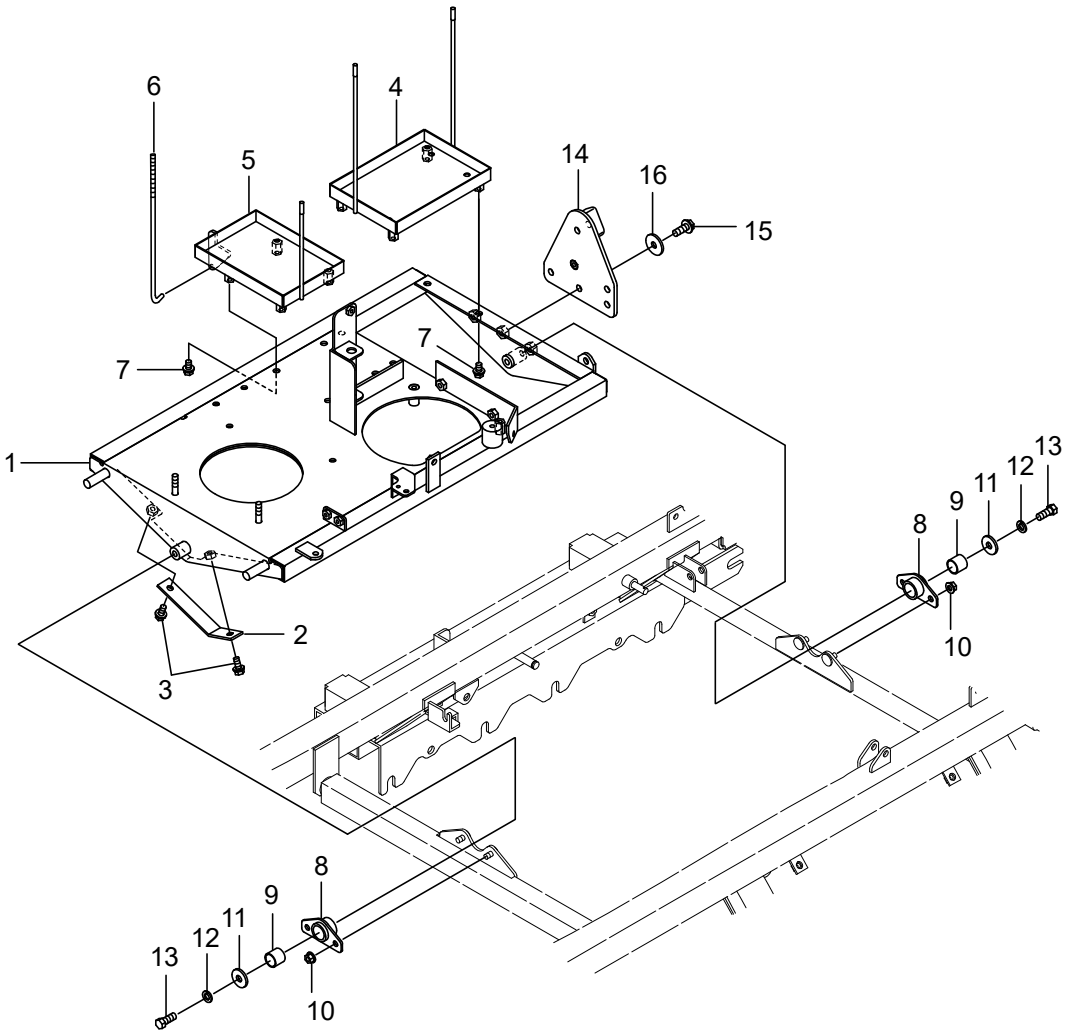

符号	部品コード	部品名称		個数	備　考	小売単価
1	0690-421-200-0 :28	ｴﾝｼﾞﾝﾍﾞｰｽ(A)COMP		1		
2	0690-420-012-0 :28	ﾍﾞｰｽﾎｷｮｳﾂﾅｷﾞ		1		
3	V211-360-802-0	ｺｶﾞﾀﾎﾞﾙﾄ(SP)	M8X20	2		
4	0690-420-230-0 :28	ﾊﾞｯﾃﾘﾍﾞｰｽ(24V)COMP		1		
5	0690-422-270-0 :28	ﾊﾞｯﾃﾘｳｹ703(12V)COMP		1		
6	0372-431-014-0	ﾊﾞｯﾃﾘｾｯﾄﾈｼﾞ		1		
7	V211-360-801-6	ｺｶﾞﾀﾎﾞﾙﾄ(SP)	M8X16	8		
8	0690-420-240-1 :28	ｴﾝｼﾞﾝﾍﾞｰｽｼﾃﾝCOMP		2		
9	0166-320-021-0	ﾌﾞｼｭ(20X23X20)DU		2		
10	V362-260-008-0	ｺｶﾞﾀｻﾗﾊﾞﾈﾂｷﾅﾂﾄ	1ｼｭ M8	4		
11	3567-401-002-0	ﾋｷｵｺｼﾛｰﾗﾋﾟﾝｻﾞｶﾞﾈ		2		
12	V401-160-010-0	S.W	10	2		
13	V201-461-002-5	ｺｶﾞﾀﾎﾞﾙﾄ	M10X25	2	9T	
14	0690-422-250-1 :28	ｼﾘﾝﾀﾞﾄﾘﾂｹ703COMP		1		
15	0675-320-011-0	ﾌﾗﾝｼﾞﾎﾞﾙﾄ(M10X25)	M10X25	3	7T	
16	0776-330-013-0	ｻﾞｶﾞﾈ(10X34X3.2)		3		

4. エンジン関係（その4）ﾈﾝﾘｮｳﾀﾝｸ

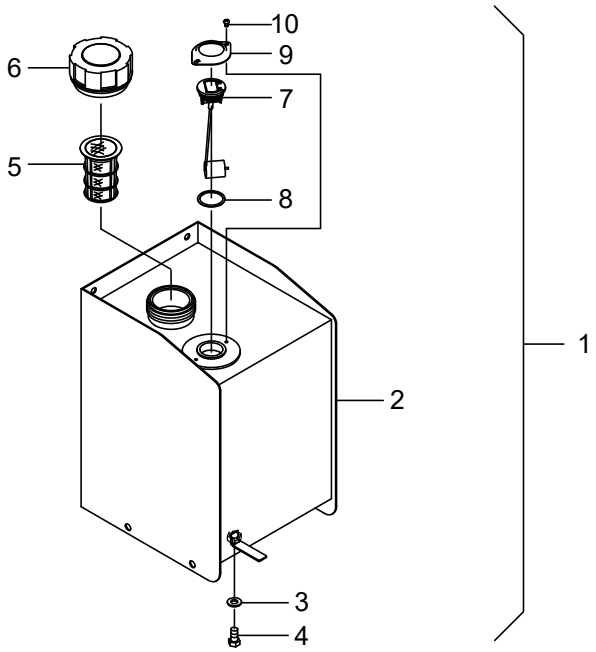

符号	部品コード	部品名称		個数	備　考	小売単価
1	0690-431-200-1	ﾈﾝﾘｮｳﾀﾝｸ(11.1)ASSY		1		
2	0690-431-210-0 :01	ﾈﾝﾘｮｳﾀﾝｸ(11.1)COMP		1		
3	V411-260-008-0	ﾐｶﾞｷｻﾞｶﾞﾈ	8	1		
4	0403-102-013-0	ｼｰﾙﾎﾞﾙﾄ8X16		1		
5	0673-421-011-0	ｺｼｱﾐ		1		
6	0690-430-011-3	ｷｬｯﾌﾟ(ﾉﾝﾘｰｸ)		1		
7	0690-430-012-0	ﾌｭｰｴﾙｹﾞｰｼﾞ(RJ700)		1		
8	0670-422-203-0	ﾊﾟｯｷﾝ		1		
9	0670-422-204-0	ｹﾞｰｼﾞｶﾊﾞｰ		1		
10	V111-154-000-6	ﾌﾟﾗｽﾅﾍﾞｺﾈｼﾞ	M4X6	2		

>符号1は、符号2～10を含む。

4. エンジン関係（その5）ﾈﾝﾘｮｳホース

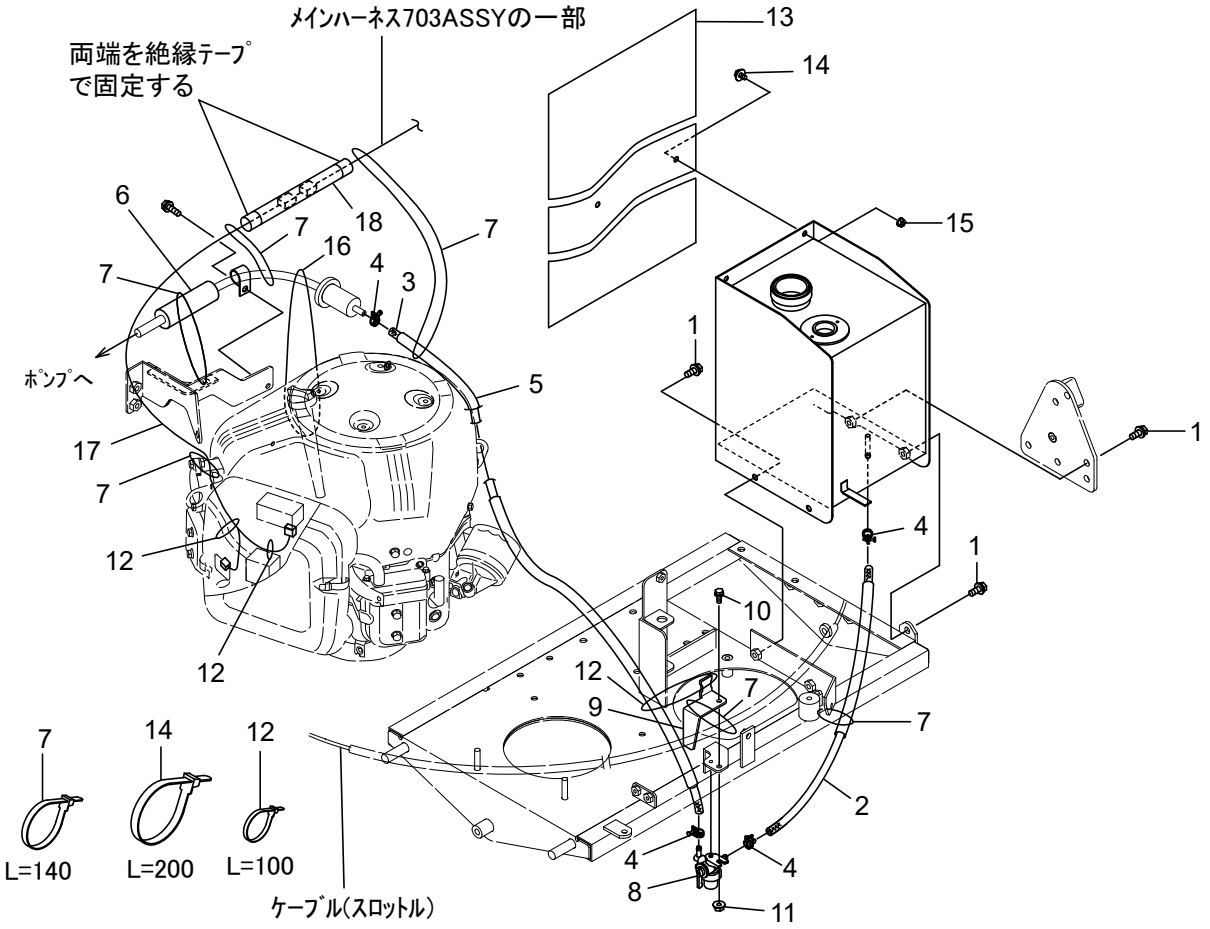

符号	部品コード	部品名称		個数	備　考	小売単価
1	V211-360-802-0	ｺｶﾞﾀﾎﾞﾙﾄ(SP)	M8X20	4		
2	0690-430-013-0	ﾈﾝﾘｮｳﾎｰｽ(495)		1		
3	0690-430-014-0	ﾈﾝﾘｮｳﾎｰｽ(440)		1		
4	3615-311-003-0	ﾎｰｽﾊﾞﾝﾄﾞASSY(D=12)		4		
5	0673-420-012-1	ﾎｺﾞﾁｭｰﾌﾞ(13X380)		1		
6	0690-430-016-0	ﾎｺﾞﾁｭｰﾌﾞ(13X32X150)		1		
7	3536-142-006-1	ﾜｲﾔｰﾄﾒｶﾅｸﾞ		6		
8	0690-430-230-2	ﾈﾝﾘｮｳｺｯｸ(RJ)ASSY		1		
9	0690-432-011-0 :28	ﾈﾝﾘｮｳｺｯｸｶﾞｰﾄﾞ		1		
10	V210-360-602-0	ﾎﾞﾙﾄ(SP)	M6X20	1		
11	V360-260-006-0	ｻﾗﾊﾞﾈｯｷﾅｯﾄ	1ｼｭ M6	1		
12	0612-630-011-0	ﾘﾋﾟｰﾄﾀｲ(100)		3		
13	0690-430-017-1	ｶﾊﾞｰ(ﾊﾞｯﾃﾘ)		2		
14	3913-523-012-0	ｾﾑｽﾎﾞﾙﾄM6X12(ﾛｸｶｸ)	M6X12	1		
15	V360-260-006-0	ｻﾗﾊﾞﾈｯｷﾅｯﾄ	1ｼｭ M6	1		
16	3918-514-001-0	ﾘﾋﾟｰﾄﾀｲ(200)		3		
17	0690-680-260-0	ﾁｮｰｸｷﾘｶｴｺｰﾄﾞCOMP		1		
18	0690-680-013-0	ﾎｺﾞﾁｭｰﾌﾞ(12X150)		1		

5. 伝導関係(その1)ﾃﾞﾝﾄﾞｳ

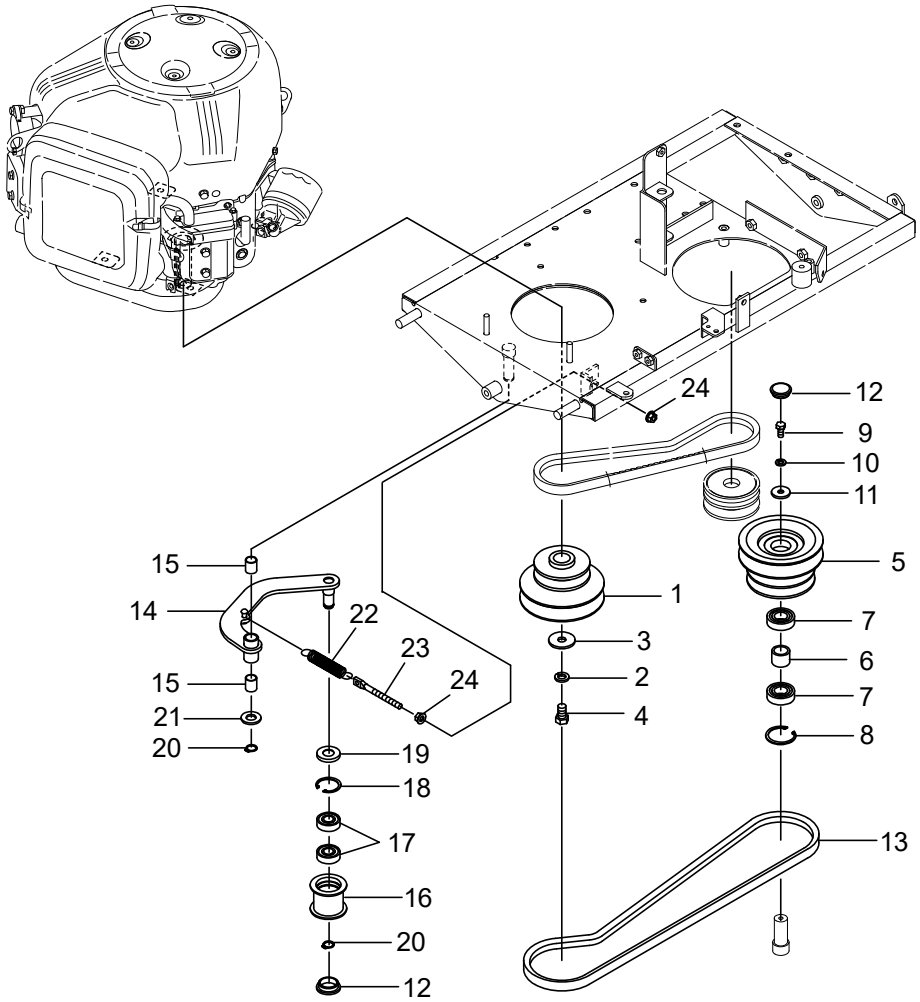

符号	部品コード	部品名称		個数	備　考	小売単価
1	0690-510-011-2 :28	ｴﾝｼﾞﾝﾌﾟｰﾘ(18HP)		1		
2	V401-160-012-0	S.W	12	1		
3	0661-173-013-0	ﾜｯｼｬ(12X40X03)		1		
4	0679-510-012-0	ﾎﾞﾙﾄ(7/16-20UNF)	7/16-20UNF	1		
5	0690-510-012-2 :28	ｶｳﾝﾀﾌﾟｰﾘ		1		
6	0690-510-013-0	ｶﾗｰ(21X27X21)		1		
7	V600-150-600-4	R.B.B	6004DDU	2		
8	V705-140-042-0	Cｶﾞﾀﾄﾒﾜ(ｱﾅ)	42	1		
9	V201-460-801-6	ｺｶﾞﾀﾎﾞﾙﾄ	M8X16	1	9T	
10	V401-160-008-0	S.W	8	1		
11	3746-621-019-0	ｶｳﾝﾀﾌﾟｰﾘﾘﾝｸ		1		
12	2703-501-018-0	ｳｴｺﾐｶﾝｷｬｯﾌﾟ		2		
13	0690-510-014-0	Vﾍﾞﾙﾄ(B-51)W800		1		
14	0690-510-200-1 :28	ｶｳﾝﾀﾃﾝｼｮﾝｱｰﾑCOMP		1		
15	0690-510-015-0	ﾌﾞｼｭ(15X17X20)		2		
16	0672-785-023-1 :28	ﾛｰﾗ(45X46)		1		
17	V600-150-620-2	R.B.B	6202DDU	2		
18	V705-140-035-0	Cｶﾞﾀﾄﾒﾜ(ｱﾅ)	35	1		
19	V742-117-350-5	ｵｲﾙｼｰﾙ	VC17355	1		
20	V704-140-015-0	Cｶﾞﾀﾄﾒﾜ(ｼﾞｸ)	15	2		
21	V411-260-014-0	ﾐｶﾞｷｻﾞｶﾞﾈ	14	1		
22	0450-501-012-0	ｶｳﾝﾀﾃﾝｼｮﾝSP		1		
23	8935-005-026-0	ｶｳﾝﾀﾃﾝｼｮﾝﾛｯﾄﾞ		1		
24	V362-260-008-0	ｺｶﾞﾀｻﾗﾊﾞﾈﾂｷﾅﾂﾄ	1ｼｭ M8	2		

5. 伝導関係(その2)ｼﾞｭｳﾃﾞﾝ

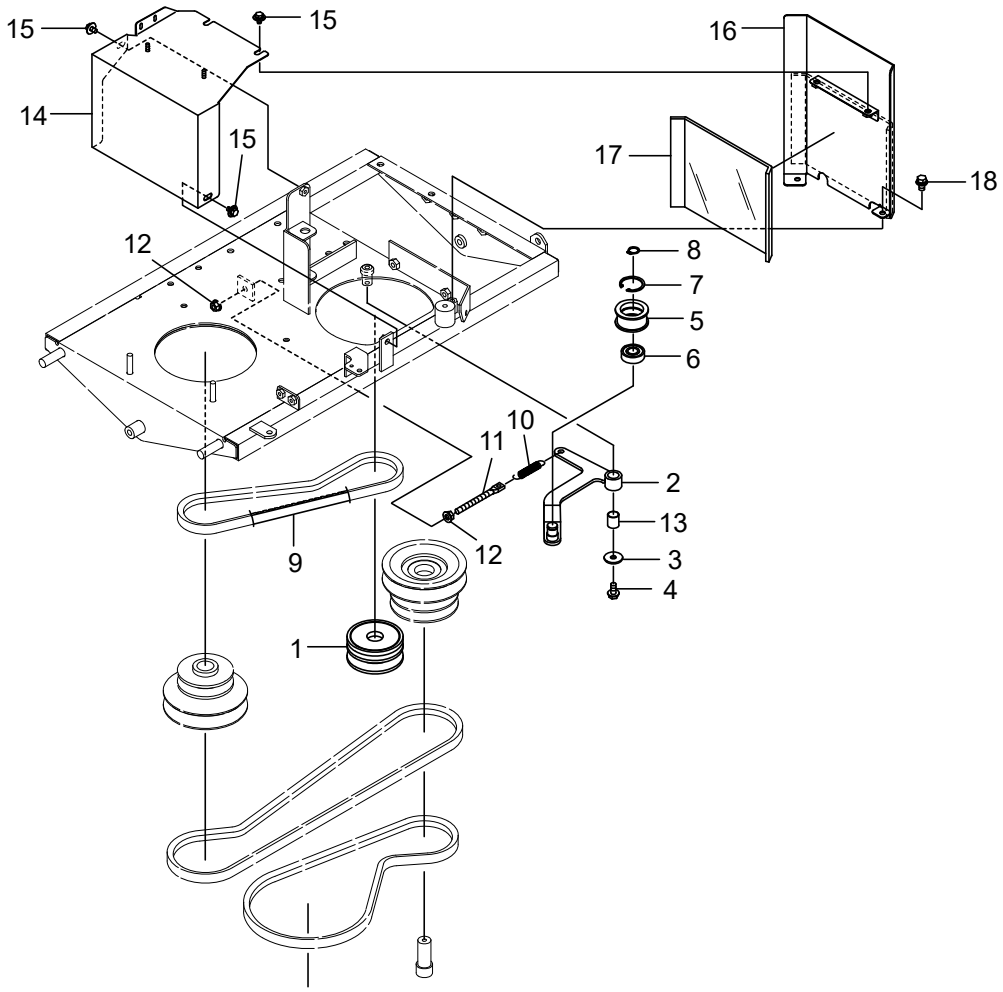

符号	部品コード	部品名称		個数	備　考	小売単価
1	0690-520-011-0 :28	ﾌﾟｰﾘ(VB78)		1		
2	0690-520-210-0 :28	ｵﾙﾀﾈｰﾀﾃﾝｼｮﾝｱｰﾑCOMP		1		
3	3731-551-008-0	ｷﾞﾔｰｵｻｴｻﾞｶﾞﾈ		1		
4	0339-181-391-0	ﾌﾗﾝｼﾞﾎﾞﾙﾄM8X16-6.8		1		
5	0631-650-013-0	ﾃﾝｼｮﾝﾌﾟｰﾘ(45)		1		
6	V600-150-620-2	R.B.B	6202DDU	1		
7	V705-140-035-0	Cｶﾞﾀﾄﾒﾜ(ｱﾅ)	35	2		
8	V704-140-015-0	Cｶﾞﾀﾄﾒﾜ(ｼﾞｸ)	15	1		
9	0347-510-012-0	ｺｸﾞﾍﾞﾙﾄ(SB32HP4)	SB32(REC-HP4)	1		
10	8935-042-034-0	ﾘﾔｶﾊﾞｰｶｲﾍｲSP		1		
11	8935-005-026-0	ｶｳﾝﾀﾃﾝｼｮﾝﾛｯﾄﾞ		1		
12	V362-260-008-0	ｺｶﾞﾀｻﾗﾊﾞﾈｯｷﾅｯﾄ	1ｼｭ M8	2		
13	0329-620-298-0	DUﾌﾞｼｭ(15X17X20)		1		
14	0690-522-220-0 :28	ｶﾊﾞｰ(ｵﾙﾀﾈｰﾀ/703)COMP		1		
15	3913-523-012-0	ｾﾑｽﾎﾞﾙﾄM6X12(ﾛｸｶｸ)	M6X12	4		
16	0690-521-230-0 :01	ｼｬﾈｯﾊﾞﾝCOMP		1		
17	0690-521-011-0	ﾀﾞﾝﾈｯｽﾎﾟﾝｼﾞ(165X220)		1		
18	V211-360-801-6	ｺｶﾞﾀﾎﾞﾙﾄ(SP)	M8X16	2		

6. 電装関係(その1)ｿｳｺｳﾓｰﾀ

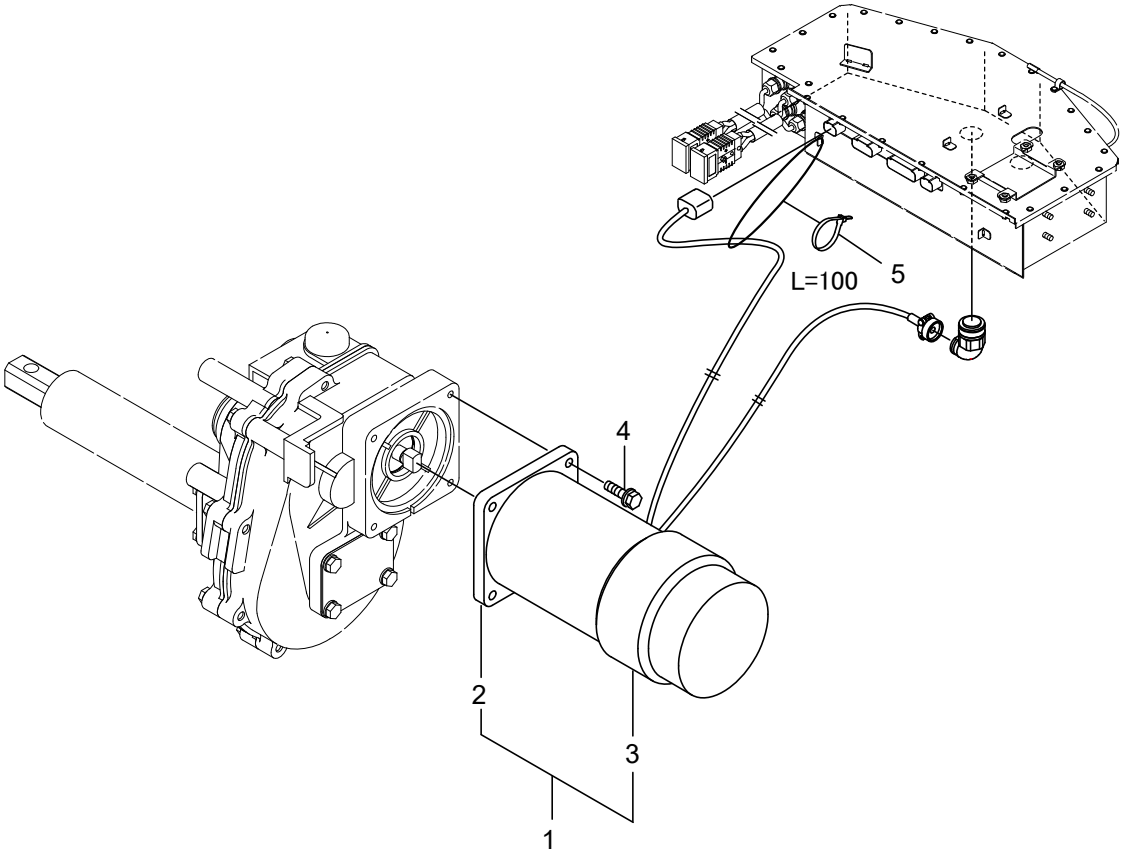

符号	部品コード	部品名称		個数	備　考	小売単価
1	0690-610-200-2	BLSﾓｰﾀ(750W)ASSY		2		
2	0690-610-011-1	BLSﾓｰﾀ(750W)		2		
3	0690-610-012-1	ｼｭｳｼｭｸﾁｭｰﾌﾞ(90X60)		2		
4	V210-250-602-5	ﾎﾞﾙﾄ(S)	M6X25	8		
5	0612-630-011-0	ﾘﾋﾟｰﾄﾀｲ(100)		2		

>符号1は符号2、3を含む。

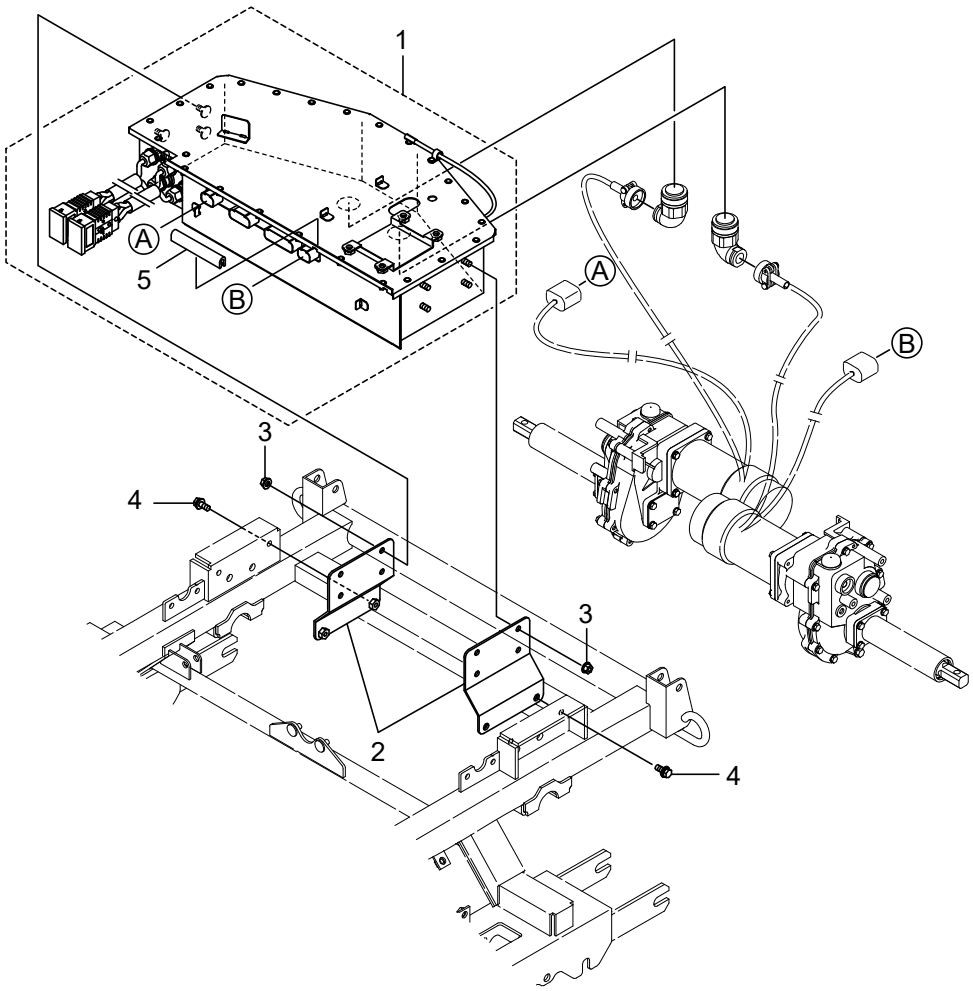

符号	部品コード	部品名称		個数	備　考	小売単価
1	0690-622-200-1	ｺﾝﾄﾛｰﾗ703ASSY		1		
2	0690-620-250-0 :28	ｺﾝﾄﾛｰﾗﾄﾘﾂｹCOMP		2		
3	V362-260-008-0	ｺｶﾞﾀｻﾗﾊﾞﾈﾂｷﾅﾂﾄ	1ｼｭ M8	8		
4	V211-360-802-0	ｺｶﾞﾀﾎﾞﾙﾄ(SP)	M8X20	4		
5	3913-562-013-0	ｶﾞｲﾄﾞｺﾞﾑ(105)		1		

>符号1は、符号5を含む。

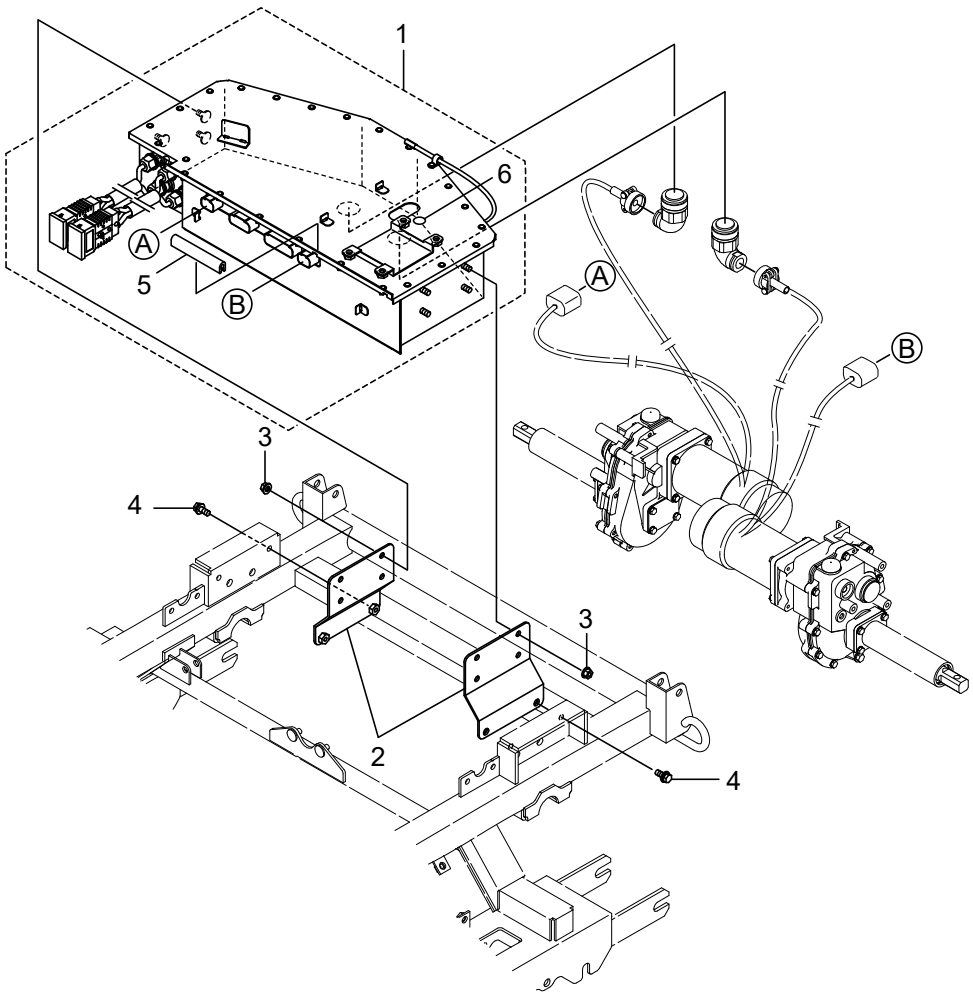

符号	部品コード	部品名称		個数	備　考	小売単価
1	0690-622-400-1	ｺﾝﾄﾛｰﾗ703(W)ASSY		1	RJ703-W専用	
2	0690-620-250-0 :28	ｺﾝﾄﾛｰﾗﾄﾘﾂｹCOMP		2		
3	V362-260-008-0	ｺｶﾞﾀｻﾗﾊﾞﾈﾂｷﾅｯﾄ	1ｼｭ M8	8		
4	V211-360-802-0	ｺｶﾞﾀﾎﾞﾙﾄ(SP)	M8X20	4		
5	3913-562-013-0	ｶﾞｲﾄﾞｺﾞﾑ(105)		1		
6	3902-919-025-0	ﾊﾟｯﾁｼｰﾙ(SW)		1		

>符号1は、符号5、6を含む。

6. 電装関係(その3)ﾊﾞｯﾃﾘ

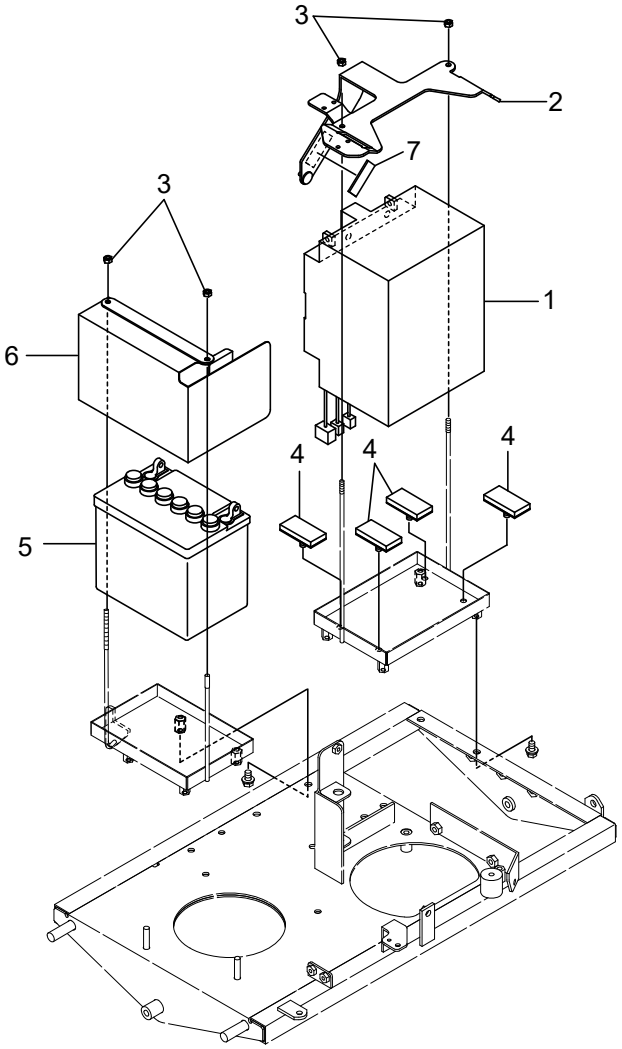

符号	部品コード	部品名称		個数	備　考	小売単価
1	0690-630-011-0	SCiB(SIP-24-23)		1		
2	0690-631-210-0 :28	ﾊﾞｯﾃﾘｵｻｴ703(24V)COMP		1		
3	0612-732-012-0	Uﾅｯﾄ(M6)		4		
4	0452-210-250-0	ﾆﾀﾞｲﾎﾞｳｼﾝｺﾞﾑCOMP		4		
5	0453-455-011-2	ﾊﾞｯﾃﾘ34A(G)	34A19R	1		
6	0690-630-210-0 :28	ﾊﾞｯﾃﾘｵｻｴ(12V)COMP		1		
7	0670-422-023-0	ｺﾞﾑ(20X50X5)		1		

6. 電装関係(その4)ｵﾙﾀﾈｰﾀ

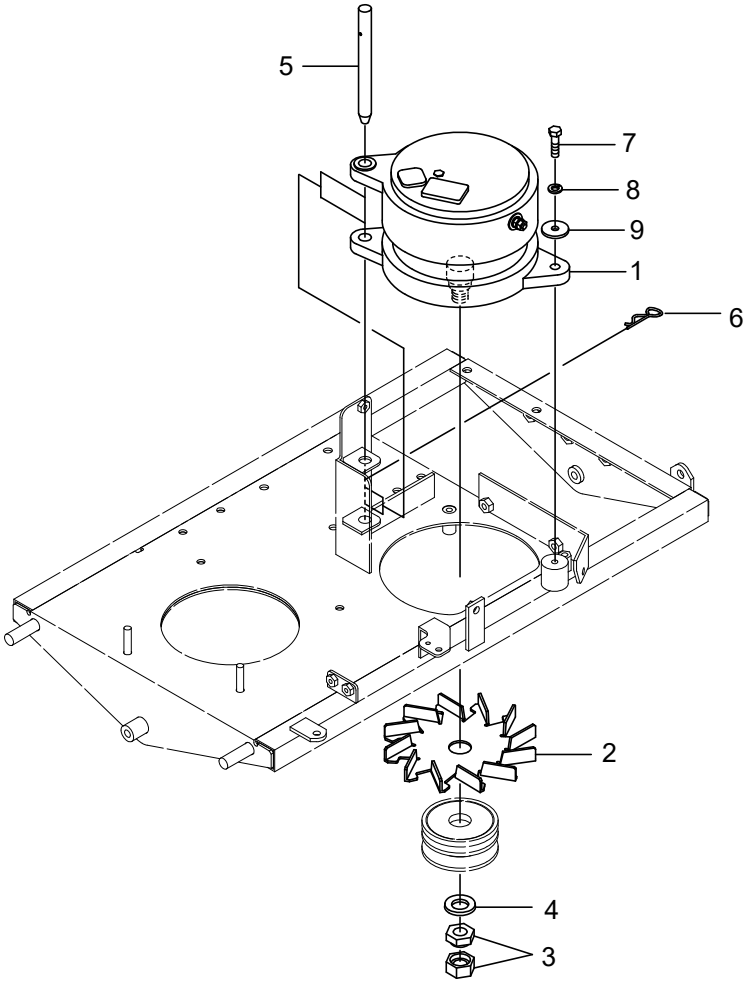

符号	部品コード	部品名称		個数	備　考	小売単価
1	0690-640-011-0	ｵﾙﾀﾈｰﾀ(24V-60A)		1		
2	0690-640-012-0	ｵﾙﾀﾈｰﾀﾌｧﾝ		1		
3	0690-640-013-1	ﾊｰﾄﾞﾛｯｸﾅｯﾄ(M18ﾎｿﾒ)		1		
4	0690-640-014-1	ｻﾗﾊﾞﾈ(H18)		1		
5	0690-640-015-0	ﾋﾟﾝ(14X155)		1		
6	0128-340-011-1	ﾍｱｰﾋﾟﾝ(16A)		1		
7	V201-460-803-0	ｺｶﾞﾀﾎﾞﾙﾄ	M8X30	1	9T	
8	V401-160-008-0	S.W	8	1		
9	3782-131-014-0	ﾛｰﾀｼﾞｸﾘﾝﾌ		1		

6. 電装関係(その5)ｼﾘﾝﾀﾞ

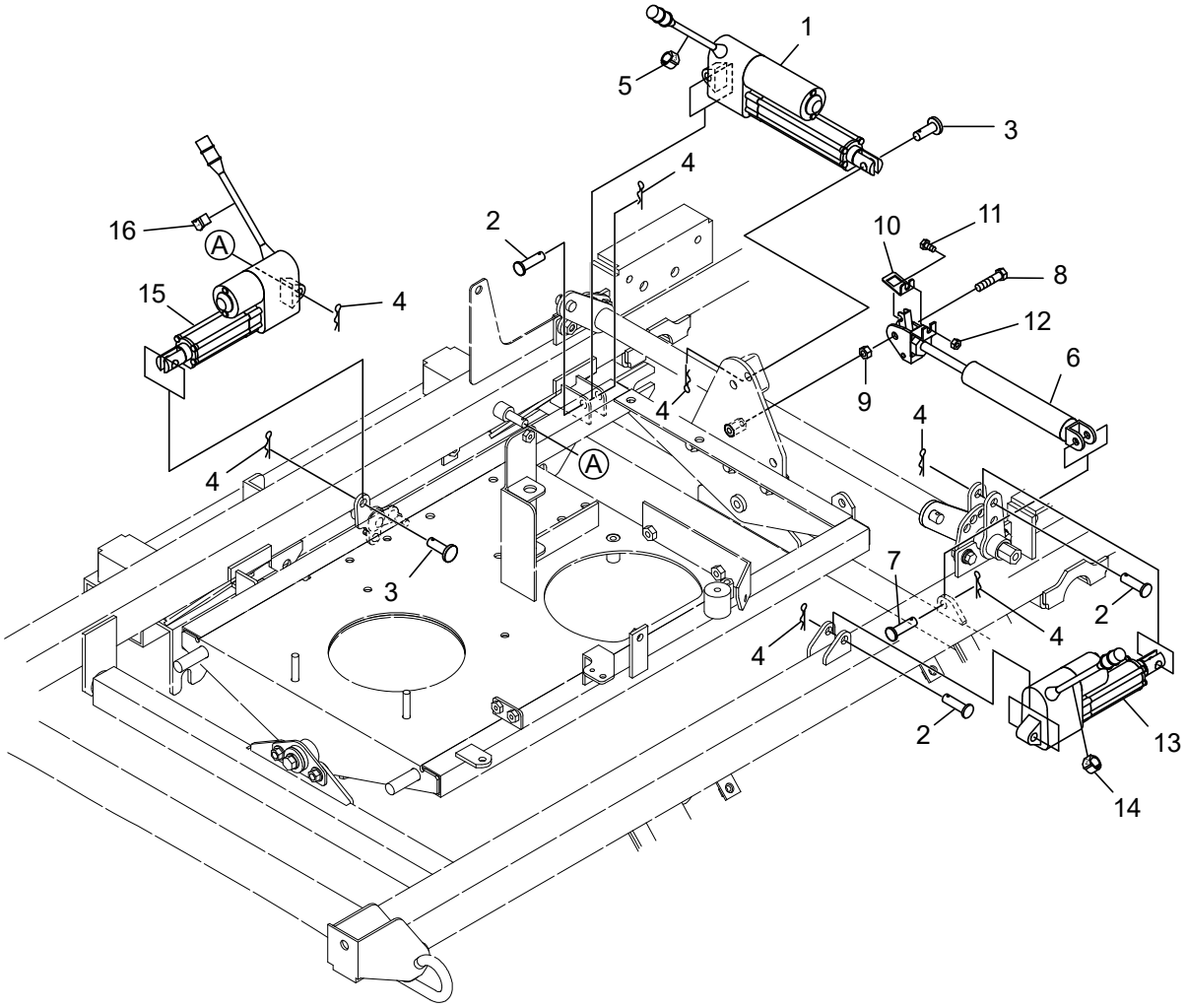

符号	部品コード	部品名称		個数	備　考	小売単価
1	0690-650-021-0	ｼﾘﾝﾀﾞ(24V-100-2000N)		1		
2	0770-221-021-0	ﾋﾟﾝ(10X37)		3		
3	0631-770-012-0	ﾋﾟﾝ(10X30)		2		
4	1305-241-001-0	ﾎｲﾙﾖｳﾍｱｰﾋﾟﾝ		7		
5	0690-650-026-0	ﾏｰｸﾊﾞﾝﾄﾞ(3)		1		
6	0690-650-300-0	ﾌﾘｰﾛｯｸ(75-50)ASSY		1		
7	1106-250-011-0	ﾎｲﾙﾋﾟﾝ(8)		1	7T	
8	V201-360-803-5	ｺｶﾞﾀﾎﾞﾙﾄ	M8X35	1		
9	V303-260-008-0	ｺｶﾞﾀﾅｯﾄ	M8	1		
10	0690-650-031-0 :28	ﾛｯｸﾌﾟﾚｰﾄ		1		
11	V200-260-601-2	ﾎﾞﾙﾄ	M6X12	1		
12	V360-260-006-0	ｻﾗﾊﾞﾈｯｷﾅｯﾄ	1ｼｭ M6	1		
13	0690-650-022-0	ｼﾘﾝﾀﾞ(24V-50-2000N)		1		
14	0690-650-025-0	ﾏｰｸﾊﾞﾝﾄﾞ(2)		1		
15	0690-650-023-0	ｼﾘﾝﾀﾞ(24V-50-500N)		1		
16	0690-650-024-0	ﾏｰｸﾊﾞﾝﾄﾞ(1)		1		

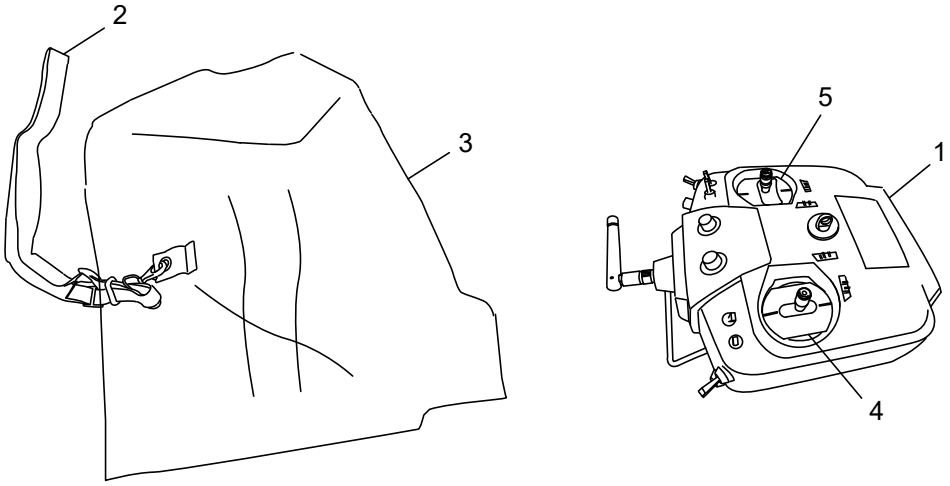

符号	部品コード	部品名称	個数	備　考	小売単価
1	0690-660-210-0	ﾌﾟﾛﾎﾟ(FMT/R-02)SET	1		
2	0690-660-011-0	ﾌｯｸﾊﾞﾝﾄﾞ(ｵﾚﾝｼﾞ)	1		
3	0690-660-012-0	ﾌﾟﾛﾎﾟｶﾊﾞｰ	1		
4	0690-660-021-0	ｿｳｻｶﾞｲﾄﾞ(FR)	1		
5	0690-660-022-1	ｿｳｻｶﾞｲﾄﾞ(LR)	1		

>符号1注文時はP46符号1で注文頂くと、ﾏｰｸ関係が貼付されています。

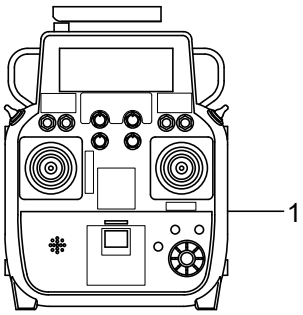

符号	部品コード	部品名称	個数	備　考	小売単価
1	0690-661-210-0	ﾌﾟﾛﾎﾟ(FMT/R-03)SET	1		
		>符号1注文時はP47符号1で注文頂くと、ﾏｰｸ関係が貼付されています。			

6. 電装関係(その7)SWステー

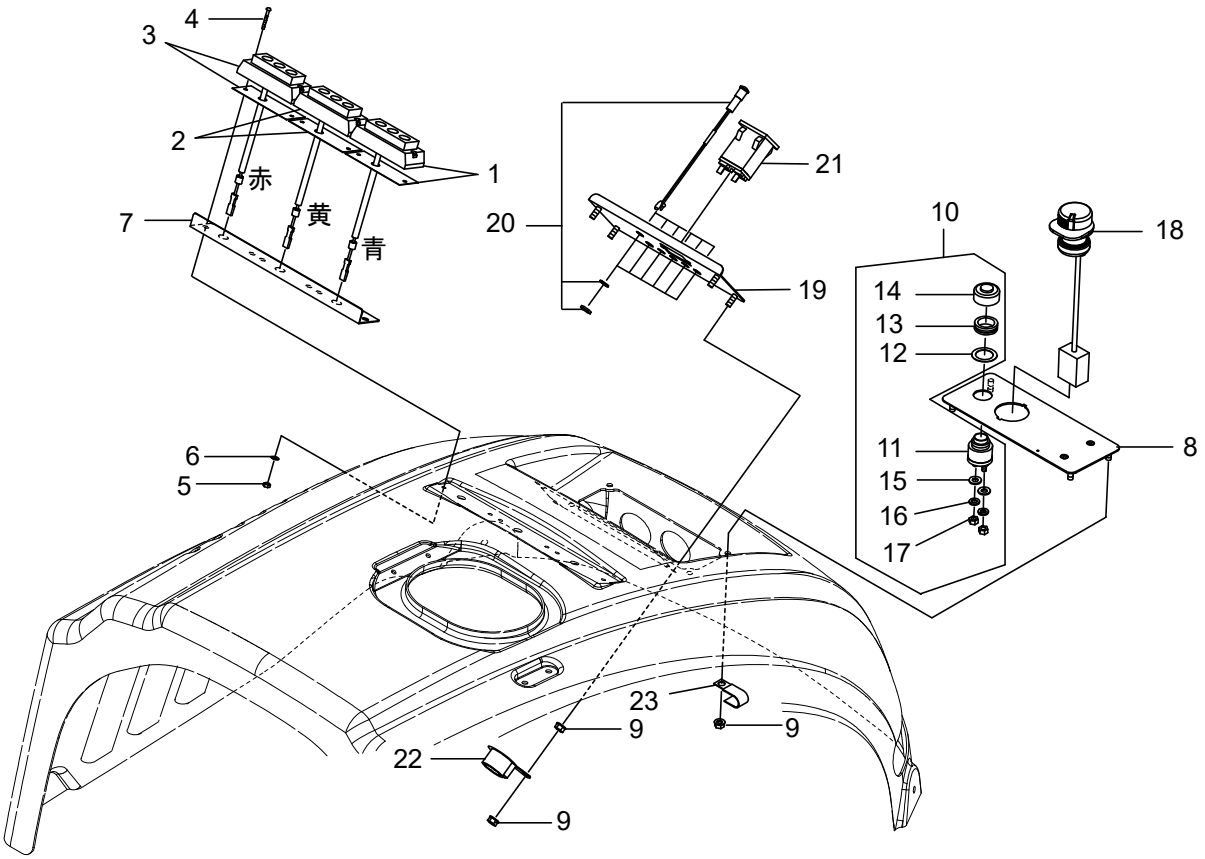

符号	部品コード	部品名称		個数	備　考	小売単価
1	0690-670-200-0	LEDｹｲｺｸﾄｳ(B)COMP		1		
2	0690-670-210-0	LEDｹｲｺｸﾄｳ(Y)COMP		1		
3	0690-670-220-0	LEDｹｲｺｸﾄｳ(R)COMP		1		
4	V111-153-002-5	ﾌﾟﾗｽﾅﾍﾞｺﾈｼﾞ	M3X25	6		
5	0690-670-011-0	Uﾅｯﾄ(M3)		6		
6	V411-250-003-0	ﾐｶﾞｷｻﾞｶﾞﾈ	3	6		
7	0690-670-014-0 :28	ｹｲｺｸﾄｳｶﾞｰﾄﾞ		1		
8	0690-680-200-1 :28	SWｽﾃｰCOMP		1		
9	V360-260-006-0	ｻﾗﾊﾞﾈｯｷﾅｯﾄ	1ｼｭ M6	9		
10	0337-428-210-0	ﾌﾟｯｼｭﾎﾞﾀﾝｽｲｯﾁASSY		1		
11	0337-428-211-0	ﾌﾟｯｼｭﾎﾞﾀﾝｽｲｯﾁCOMP		1		
12	0337-428-212-0	ﾊﾟｯｷﾝ		1		
13	0337-428-213-0	ｼﾒﾂｹﾘﾝｸﾞ		1		
14	0337-428-214-0	ｺﾞﾑｷｬｯﾌﾟ(START)		1		
15	0621-440-235-0	ｻﾞｶﾞﾈ(ｺｶﾞﾀ)5	5	2		
16	0621-440-236-0	S.W(5)	5	2		
17	0621-440-237-0	ﾅｯﾄ(5)	3ｼｭM5	2		
18	0690-680-012-0	ﾃｲｼSW		1		
19	0690-681-210-0 :28	ﾗﾝﾌﾟｽﾃｰ703COMP		1		
20	0674-951-300-0	LEDﾗﾝﾌﾟ(ｱｶ)		6		
21	0677-950-011-0	ｱﾜｰﾒｰﾀ		1		
22	0690-680-019-0	ﾌﾞｻﾞｰ(DC12V)		1		
23	0660-760-031-0	ｸﾗﾝﾊﾟ(9)		1		

>符号10は、符号11～17を含む。

6. 電装関係(その8)配線1

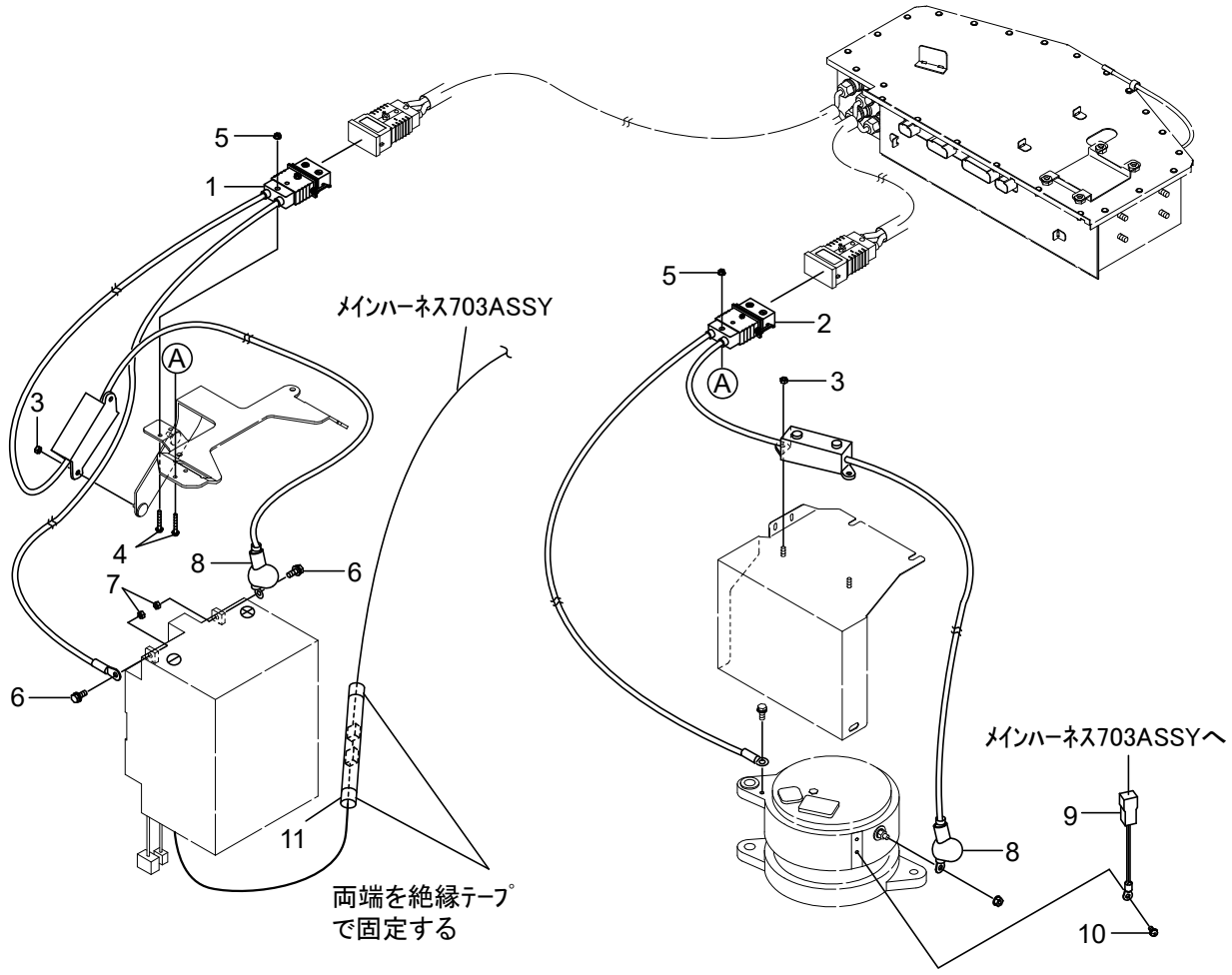

符号	部品コード	部品名称		個数	備　考	小売単価
1	0690-681-270-0	ﾘﾁｳﾑﾊﾞｯﾃﾘｰｺｰﾄﾞCOMP		1		
2	0690-681-280-0	ｵﾙﾀﾈｰﾀｺｰﾄﾞCOMP		1		
3	0690-680-051-0	Uﾅｯﾄ(M5)		4		
4	V120-364-003-0	ﾌﾟﾗｽﾅﾍﾞｺﾈｼﾞ(SP)	M4X30	2		
5	V360-260-004-0	ｻﾗﾊﾞﾈｯｷﾅｯﾄ	1ｼｭ M4	2		
6	V210-360-601-6	ﾎﾞﾙﾄ(SP)	M6X16	2		
7	V300-260-006-0	ﾅｯﾄ	M6	2		
8	0732-650-011-0	ﾊﾞｯﾃﾘﾀﾝｼｷｬｯﾌﾟ(R)		2		
9	0690-680-350-1	ｻｰﾐｽﾀｺｰﾄﾞCOMP		1		
10	V120-355-001-2	ﾌﾟﾗｽﾅﾍﾞｺﾈｼﾞ(SP)	M5X12	1		
11	0690-680-011-0	ｺﾙｹﾞｰﾄ(14X100)		1		

6. 電装関係(その9)配線2

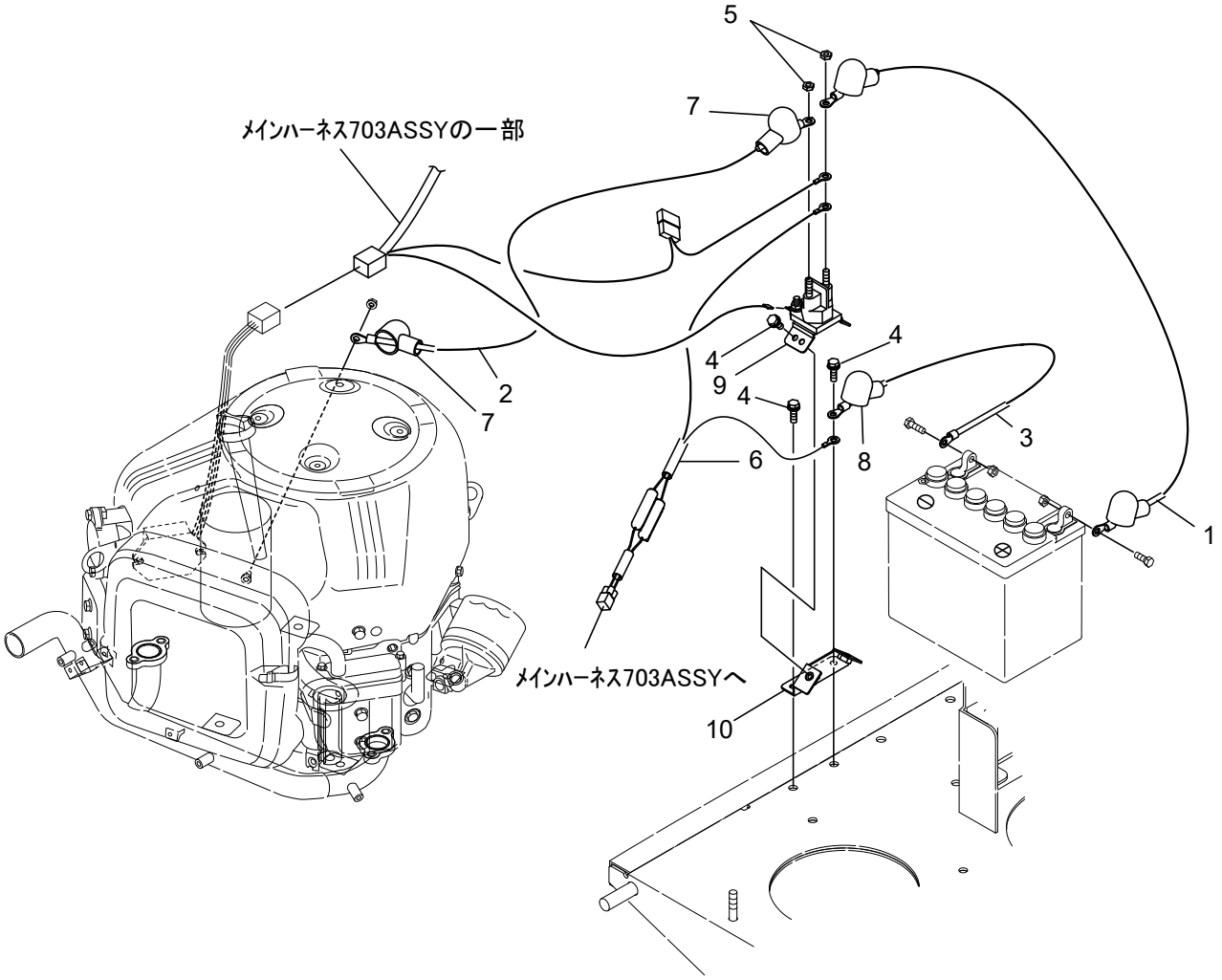

符号	部品コード	部品名称		個数	備　考	小売単価
1	0673-441-013-0	ﾌﾟﾗｽﾘｰﾄﾞｾﾝ(400)		1		
2	0690-680-320-1	ﾌﾟﾗｽﾘｰﾄﾞｾﾝ(170)		1		
3	0690-680-330-1	ｱｰｽﾘｰﾄﾞｾﾝ(350)		1		
4	V210-360-602-0	ﾎﾞﾙﾄ(SP)	M6X20	4		
5	0679-440-011-0	ﾅｯﾄ(1/4-20UNC)		2		
6	0690-680-380-0	12VﾃﾞﾝｹﾞﾝｺｰﾄﾞCOMP		1		
7	0732-650-011-0	ﾊﾞｯﾃﾘﾀﾝｼｷｬｯﾌﾟ(R)		2		
8	0732-650-012-0	ﾊﾞｯﾃﾘﾀﾝｼｷｬｯﾌﾟ(B)		1		
9		ﾏｸﾞﾈｯﾄｽｲｯﾁ	845269	1	ｴﾝｼﾞﾝ同梱品	
10	0690-421-260-0	ﾘﾚｰﾄﾘﾂｹCOMP		1		

6. 電装関係(その10)配線3

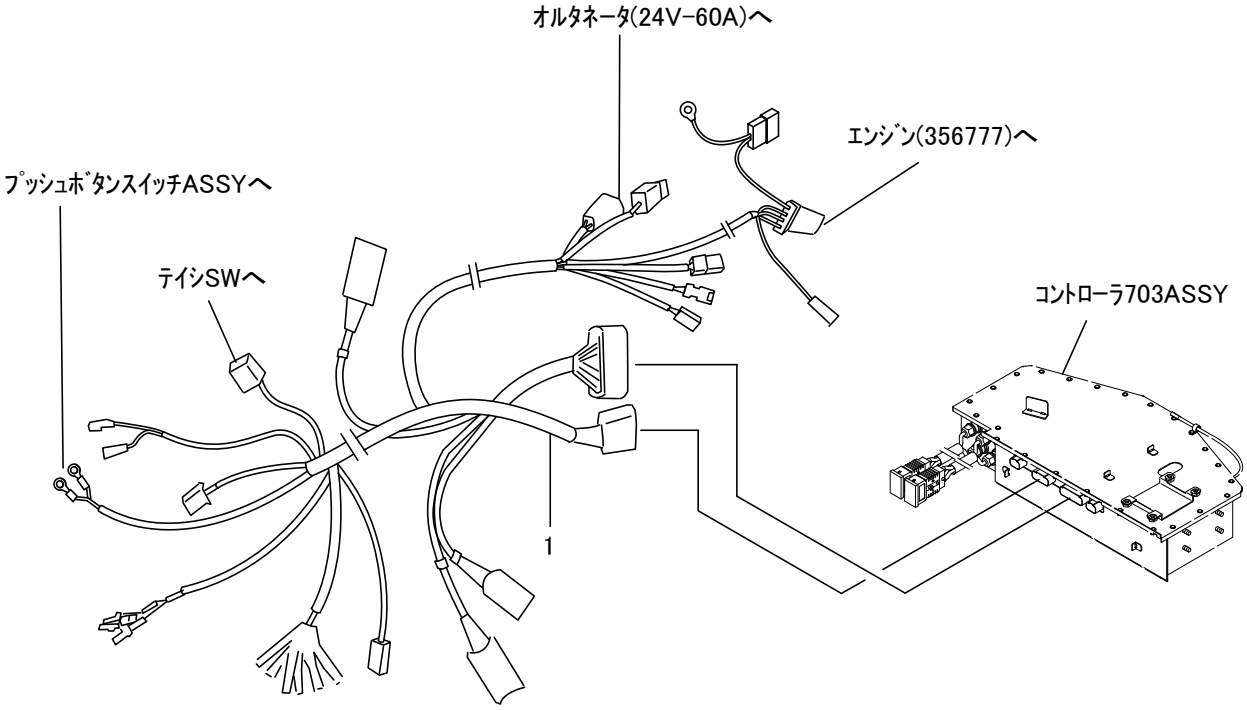

符号	部品コード	部品名称	個数	備　考	小売単価
1	0690-681-340-0	ﾒｲﾝﾊｰﾈｽ703ASSY	1		

6. 電装関係(その11)配線4

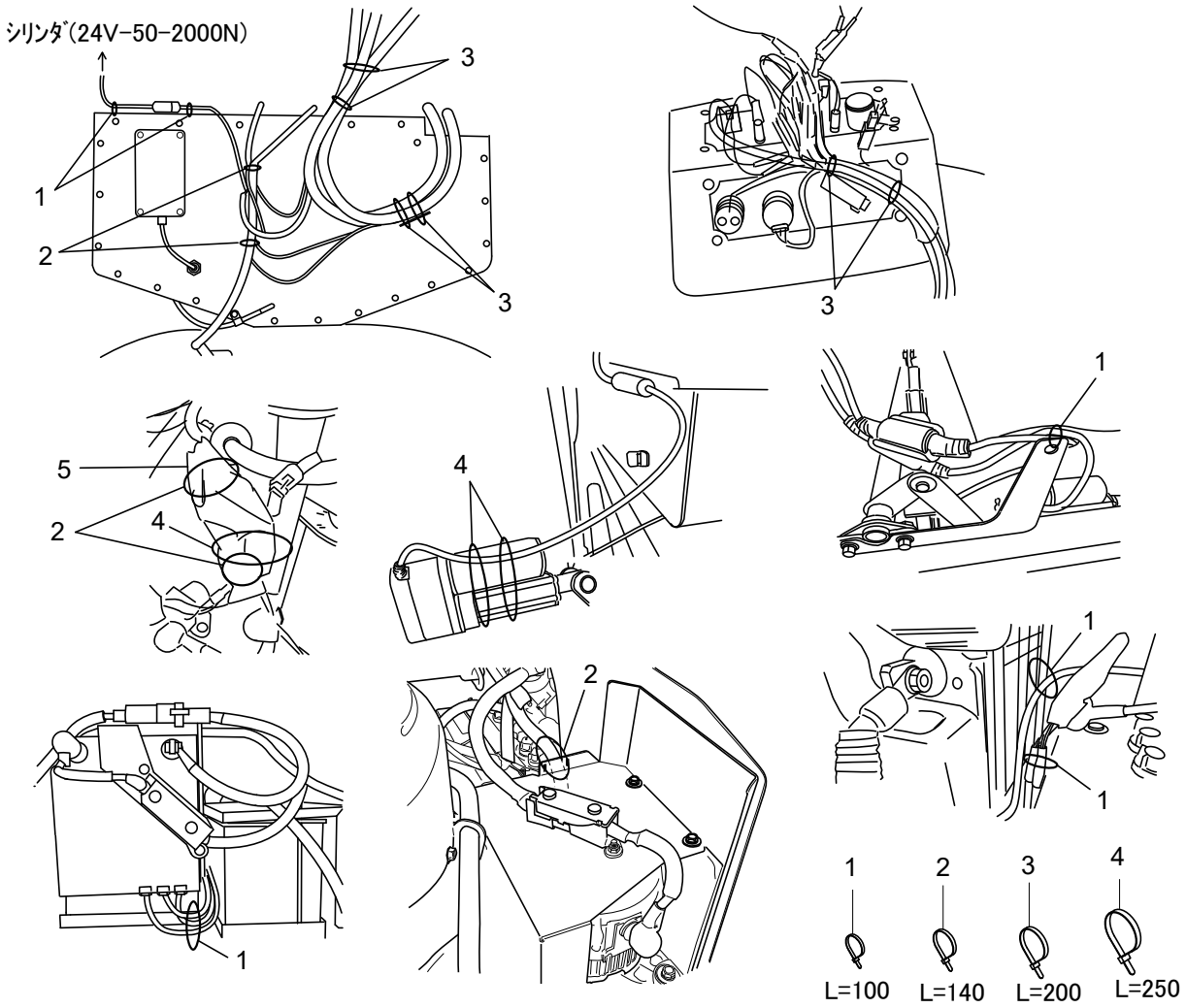

符号	部品コード	部品名称	個数	備　考	小売単価
1	0612-630-011-0	ﾘﾋﾟｰﾄﾀｲ(100)	6		
2	3536-142-006-1	ﾜｲﾔｰﾄﾒｶﾅｸﾞ	5		
3	0384-420-015-0	ﾘﾋﾟｰﾄﾀｲ(200)	6		
4	0325-503-004-1	ﾘﾋﾟｰﾄﾀｲ	3		
5	0772-640-011-0	ﾎｯｸﾁｭｰﾌﾞ	1		

7. 刈取装置関係(その1)ﾃﾞﾝﾄﾞｳ1

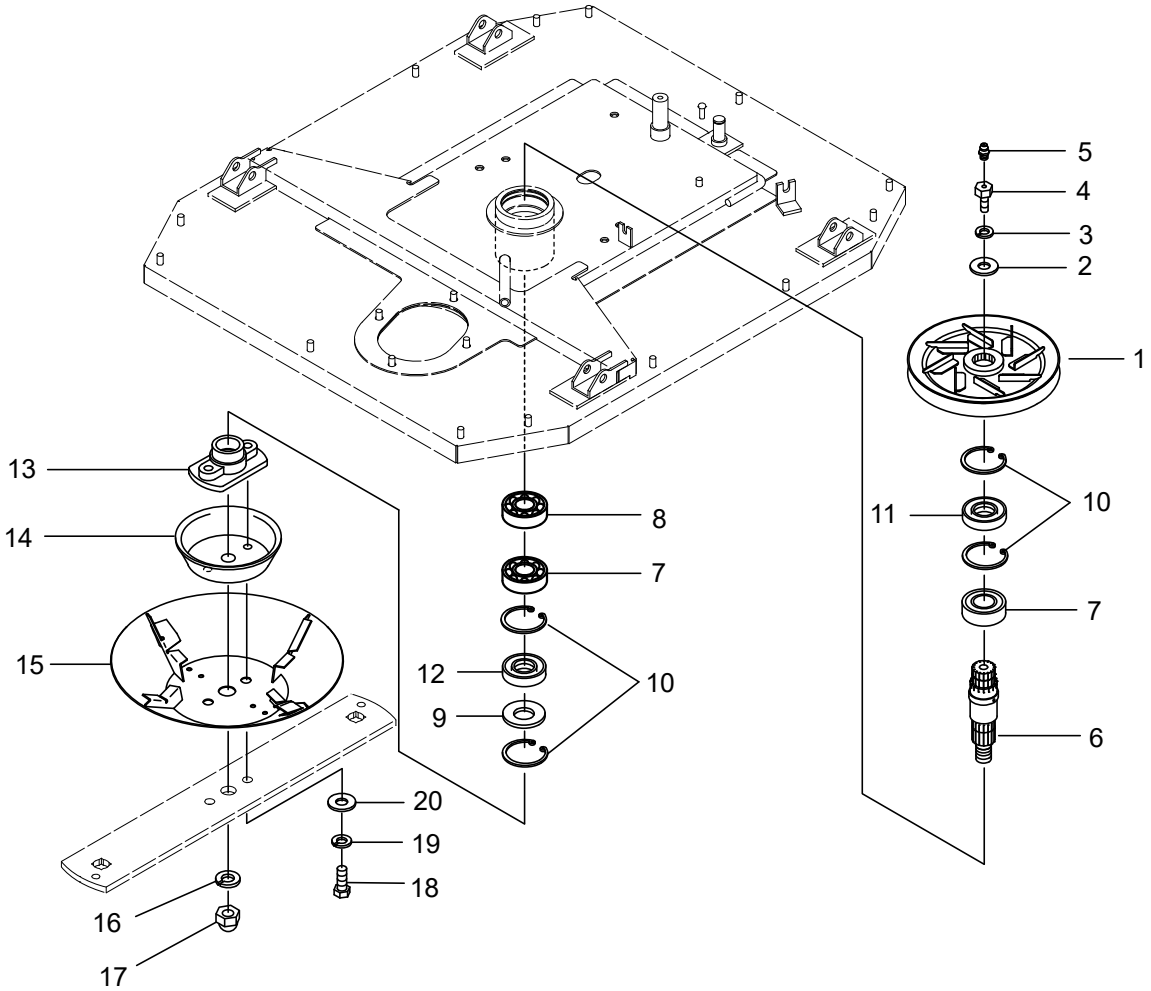

符号	部品コード	部品名称		個数	備　考	小売単価
1	0690-710-200-1 :28	ｶﾘﾊﾟｰﾘCOMP		1		
2	0670-710-031-0	ﾜｯｼｬ(12.5X34X4.5)		1		
3	V401-160-012-0	S.W	12	1		
4	0670-710-018-0	ﾎﾞﾙﾄ(M12X30/M6)		1		
5	V767-400-000-0	ｸﾞﾘｽﾆﾂﾌﾟﾙ	A-M6F	1		
6	0690-710-011-3	ﾄﾞﾗｲﾌﾞｼｬﾌﾄ(ｶｯﾀｰ)		1		
7	0670-710-041-0	R.B.B(6007/DU)	6007DU	2		
8	V600-110-600-7	R.B.B	6007	1		
9	0670-710-012-0	ｻﾞｶﾞﾈ(41X62)		1		
10	V705-140-062-0	Cｶﾞﾀﾄﾒﾜ(ｱﾅ)	62	4		
11	V742-140-620-5	ｵｲﾙｼｰﾙ	VC40625	1		
12	V744-140-621-1	ｵｲﾙｼｰﾙ	TC406211	1		
13	0675-710-011-0 :28	ｶｯﾀｰﾍﾞｰｽ(78XM14)		1		
14	0670-710-014-0 :28	ｶﾊﾞｰ(ｶﾘﾊﾞｵｻｴ)		1		
15	0674-710-250-0 :28	ｾﾝｼﾞｮｳｶｯﾌﾟCOMP		1		
16	V401-160-020-0	S.W	20	1		
17	0690-712-012-0	ﾌｸﾛﾅｯﾄ(M20X1.5/ﾒｯｸ)	M20X1.5	1		
18	0690-712-011-0	ﾎﾞﾙﾄ(M14X1.5X40)		2		
19	V401-160-014-0	S.W	14	2		
20	0690-730-016-0	ｻﾞｶﾞﾈ(14X36X4.5)		2		

7. 刈取装置関係(その2)ﾃﾞﾝﾄﾞｳ2

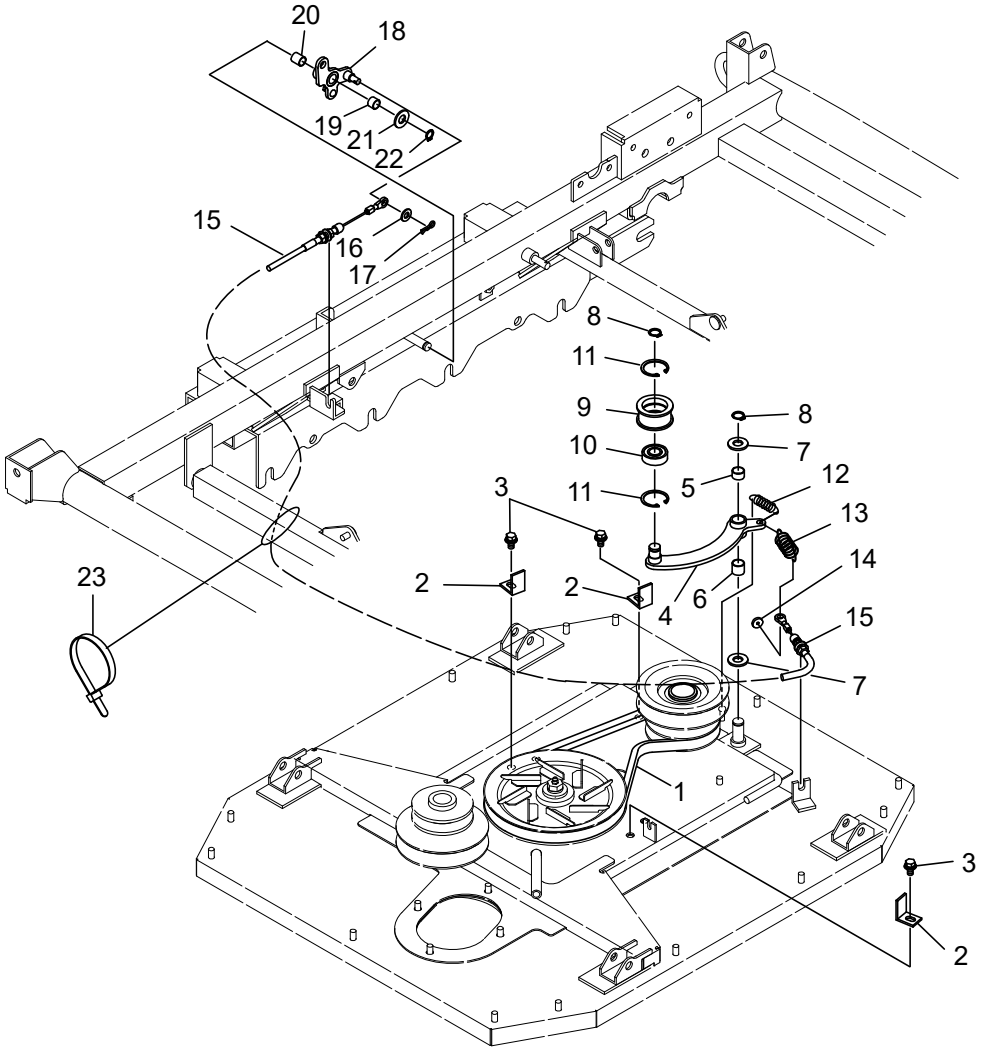

符号	部品コード	部品名称		個数	備　考	小売単価
1	0690-710-012-0	Vﾍﾞﾙﾄ(B-38)W800		1		
2	0690-710-013-0 :28	ﾍﾞﾙﾄｽﾄｯﾊﾟ		3		
3	V211-360-801-6	ｺｶﾞﾀﾎﾞﾙﾄ(SP)	M8X16	3		
4	0690-710-210-1 :28	ｶﾘﾄﾘﾃﾝｼｮﾝｱｰﾑCOMP		1		
5	0690-710-014-0	ﾌﾞｼｭ(15X17X10)		1		
6	0690-710-015-0	ﾌﾞｼｭ(15X17X15)		1		
7	0690-710-018-0	ﾜｯｼｬ(15X30X1.2)		2		
8	V704-140-015-0	Cｶﾞﾀﾄﾒﾜ(ｼﾞｸ)	15	2		
9	0631-650-013-0	ﾃﾝｼｮﾝﾌﾟｰﾘ(45)		1		
10	V600-150-620-2	R.B.B	6202DDU	1		
11	V705-140-035-0	Cｶﾞﾀﾄﾒﾜ(ｱﾅ)	35	2		
12	8935-005-031-0	ｶﾊﾞｰSP		1		
13	0380-623-021-0	ｽﾌﾟﾘﾝｸﾞ(HE66)		1		
14	3912-213-015-0	ﾜｯｼｬ(04X15X03)		1		
15	0690-710-016-0	ｹｰﾌﾞﾙ(ｶﾘﾊｸﾗｯﾁ)		1		
16	V411-260-008-0	ﾐｶﾞｷｻﾞｶﾞﾈ	8	1		
17	8935-009-013-0	ﾜｲﾔﾌｯｸﾖｳﾍｱｰﾋﾟﾝ		1		
18	0690-710-220-0 :28	ﾜｲﾔｰｱｰﾑCOMP		1		
19	0690-710-017-0	ﾌﾞｼｭ(12X14X10)		1		
20	3911-342-271-0	ﾌﾞｼｭ(12X14X15)		1		
21	V411-260-012-0	ﾐｶﾞｷｻﾞｶﾞﾈ	12	1		
22	V704-140-012-0	Cｶﾞﾀﾄﾒﾜ(ｼﾞｸ)	12	1		
23	3918-514-001-0	ﾘﾋﾟｰﾄﾀｲ(200)		1		

7. 刈取装置関係(その3)ﾌﾞﾚｰｷ

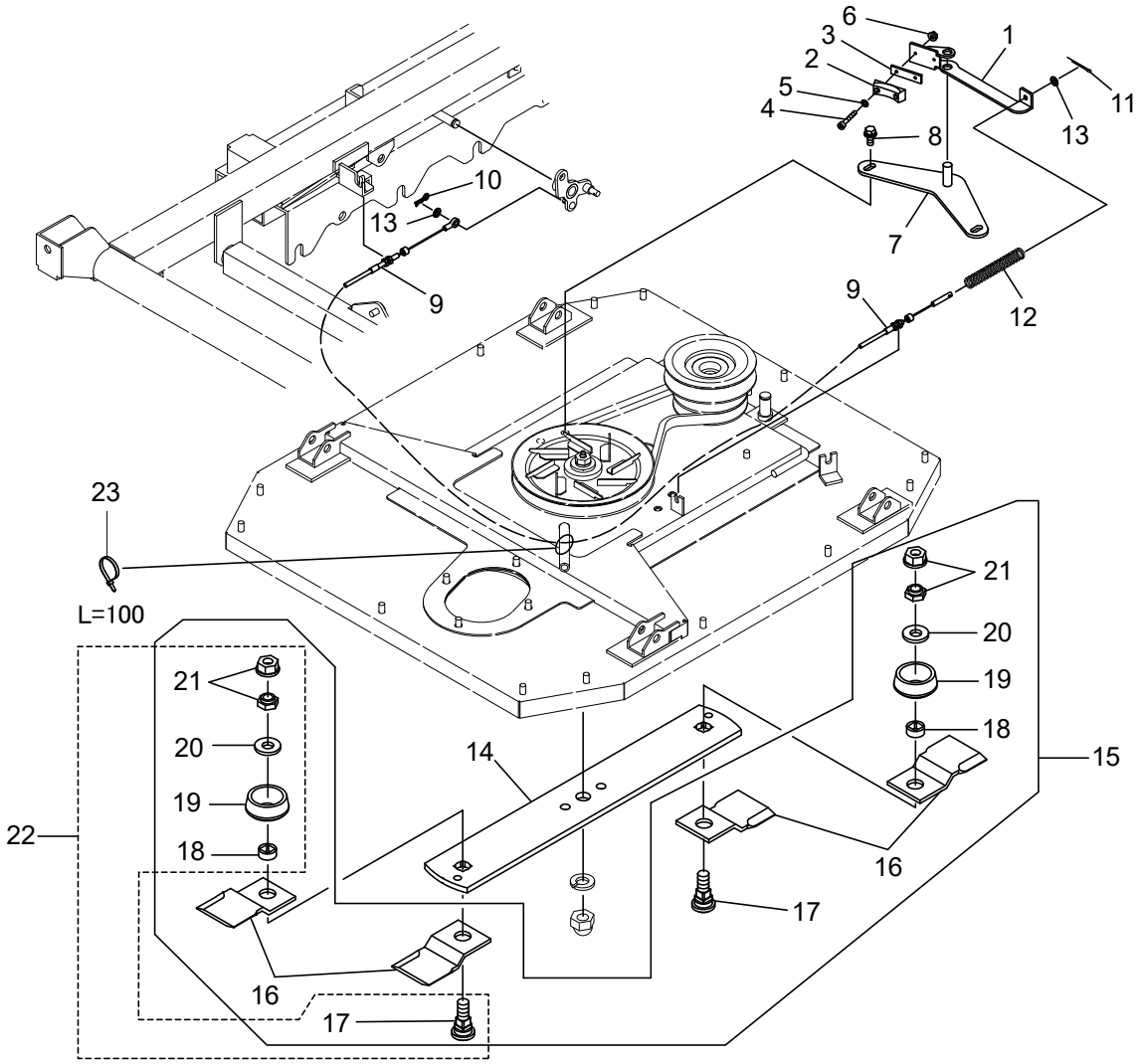

符号	部品コード	部品名称		個数	備　考	小売単価
1	0690-720-200-0 :28	ﾌﾞﾚｰｷｱｰﾑCOMP		1		
2	0630-530-012-0	ｶｳﾝﾀﾌﾞﾚｰｷｼｭｰ		1		
3	0690-720-013-0 :28	ｽﾍﾟｰｻ(ﾌﾞﾚｰｷｼｭｰ)		1		
4	0670-720-011-0	ﾛｸｶｸｱﾅﾂｷﾎﾞﾙﾄ(M3X20)	12.9	2		
5	0690-721-011-0	ｺｶﾞﾀｻﾞｶﾞﾈ(3.5)		2		
6	V360-260-003-0	ｻﾗﾊﾞﾈﾂｷﾅｯﾄ(M3)	M3	2	4T	
7	0690-720-210-0 :28	ﾌﾞﾚｰｷｼﾃﾝCOMP		1		
8	V211-360-802-0	ｺｶﾞﾀﾎﾞﾙﾄ(SP)	M8X20	2		
9	0690-720-012-0	ｹｰﾌﾞﾙ(ｶﾘﾊﾌﾞﾚｰｷ)		1		
10	8935-009-013-0	ﾜｲﾔﾌﾂｸﾖｳﾍｱｰﾋﾟﾝ		1		
11	V500-163-002-0	ﾜﾘﾋﾟﾝ	3X20	1		
12	1122-231-019-0	ｽﾌﾟﾘﾝｸﾞ(HC103)		1		
13	V411-260-006-0	ﾐｶﾞｷｻﾞｶﾞﾈ	6	2		
14	0690-732-014-0	ﾎﾜｲﾄﾅｲﾌｽﾃｰ(78XM14)		1		
15	0690-732-300-0	ﾅｲﾌ(RJ/M16)SET		1		
16	0690-730-012-0	ﾅｲﾌ(RJ)		4		
17	0690-732-011-0	ﾅｲﾌﾄﾒﾎﾞﾙﾄ(RJ/M16)		2		
18	0690-730-014-0	ｶﾗｰ(ﾅｲﾌRJ)		2		
19	0690-732-013-0 :01	ﾅｯﾄｶﾞｰﾄﾞ(RJ/M16)		2		
20	0690-732-012-0	ｻﾞｶﾞﾈ(16X36X4.5)		2		
21	0690-732-015-0	ﾊｰﾄﾞﾛｯｸﾅｯﾄ(M16)		2		
22	0690-732-310-0	ﾅｲﾌﾎﾞﾙﾄ(RJ/M16)SET		1	1台分(2組)のSET	
23	0612-630-011-0	ﾘﾋﾟｰﾄﾀｲ(100)		1		

>符号15は、符号16～21を含む。
>符号22は、符号17～21を含む。

7. 刈取装置関係(その4)ｶﾊﾞｰ

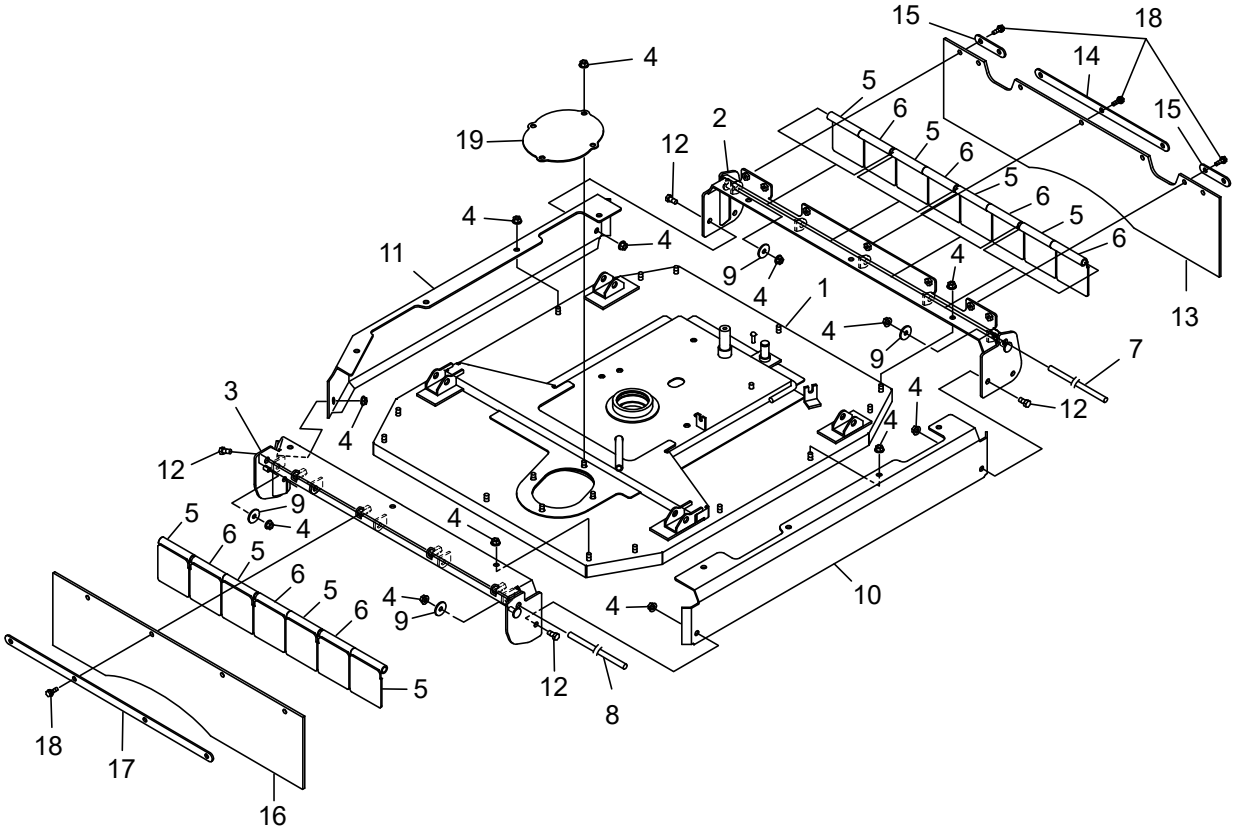

符号	部品コード	部品名称		個数	備　考	小売単価
1	0690-740-200-3 : 28	ｶﾘﾊｶﾊﾞｰﾍﾞｰｽCOMP		1		
2	0690-740-230-4 : 28	ｶﾞｰﾄﾞﾍﾞｰｽ(R)COMP		1		
3	0690-741-210-0 : 28	ｶﾞｰﾄﾞﾍﾞｰｽ703(F)COMP		1		
4	V362-260-008-0	ｺｶﾞﾀｻﾗﾊﾞﾈﾂｷﾅｯﾄ	1ｼｭ M8	26		
5	0690-740-240-0 : 28	ｶﾞｰﾄﾞ(3.2/L)COMP		8		
6	0690-740-250-0 : 28	ｶﾞｰﾄﾞ(3.2/R)COMP		7		
7	0690-740-011-0	ﾋﾟﾝ(10X725)		1		
8	0690-741-013-0	ﾋﾟﾝ(10X657)		1		
9	3731-551-008-0	ｷﾞﾔｰｵｻｴｻﾞｶﾞﾈ		4		
10	0690-740-021-1 : 28	ｶﾘﾊｶﾊﾞｰ(L)		1		
11	0690-741-015-0 : 28	ｶﾘﾊｶﾊﾞｰ703(R)		1		
12	V201-460-801-6	ｺｶﾞﾀﾎﾞﾙﾄ	M8X16	4	9T	
13	0690-740-014-1	ﾋｻﾝﾎﾞｳｼｺﾞﾑ(186)		1		
14	0690-740-016-0 : 28	ｺﾞﾑｵｻｴ		1		
15	0690-740-017-0 : 28	ｺﾞﾑｵｻｴ(ｻｲﾄﾞ)		2		
16	0690-741-011-0	ﾋｻﾝﾎﾞｳｼｺﾞﾑ703(F)		1		
17	0690-741-012-0 : 28	ｺﾞﾑｵｻｴ703(F)		1		
18	3901-760-602-0	ｾﾑｽﾎﾞﾙﾄM6X20(ﾛｸｶｸ)		11		
19	0690-740-015-0 : 28	ﾒﾝﾃﾌﾟﾚｰﾄ		1		

7. 刈取装置関係(その5)ｼｮｳｺｳｿｳﾁ

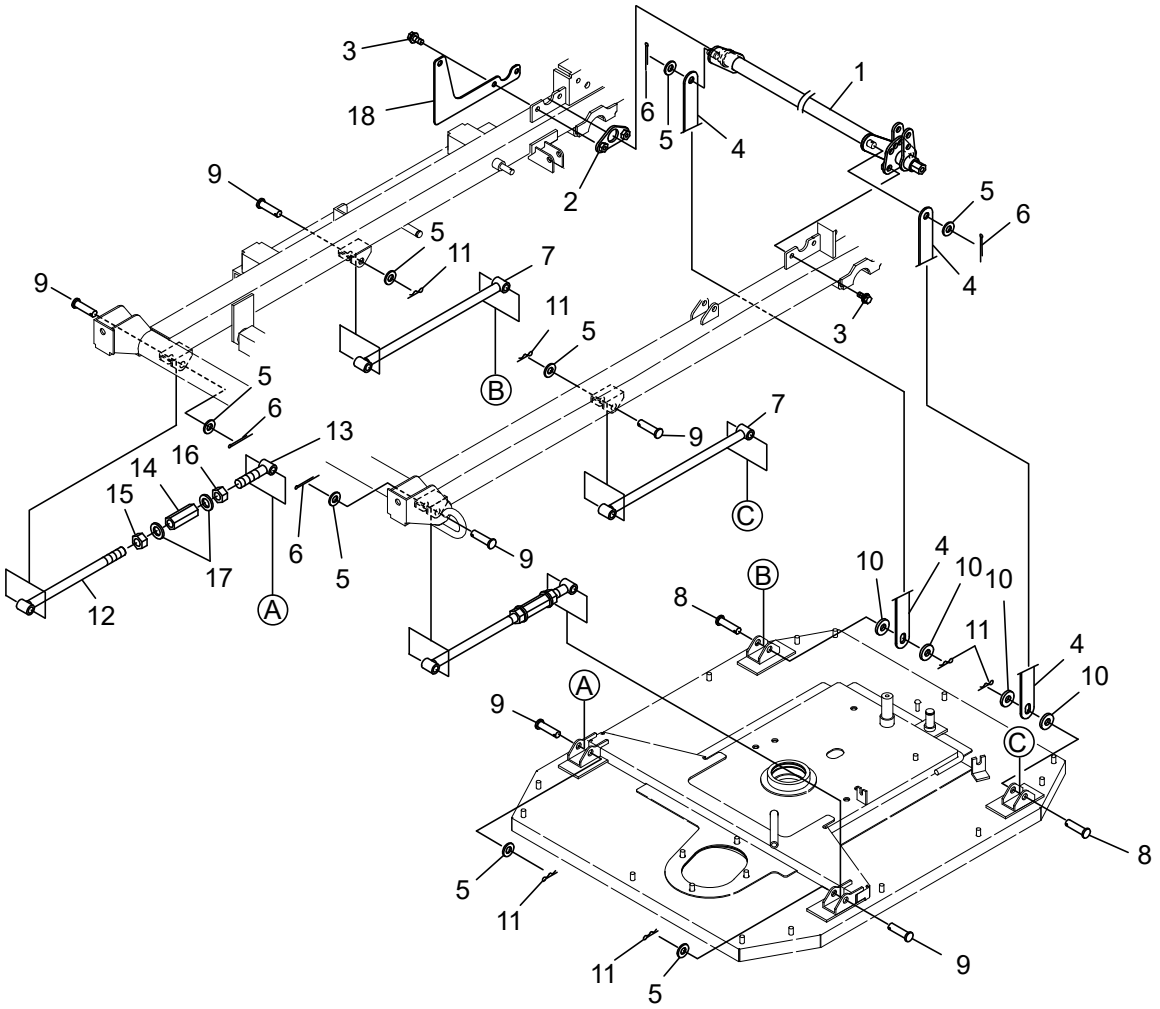

符号	部品コード	部品名称		個数	備　考	小売単価
1	0690-750-200-4 : 28	ｶﾘﾀｶｻｸﾄﾞｳｼﾞｸCOMP		1		
2	0690-750-210-0 : 28	ｶﾘﾀｶｻｼﾃﾝ(R)COMP		1		
3	V211-360-802-5	ｺｶﾞﾀﾎﾞﾙﾄ(SP)	M8X25	4		
4	0690-750-011-2 : 28	ｼﾞｮｲﾝﾄｱｰﾑ(A)		2		
5	V411-260-012-0	ﾐｶﾞｷｻﾞｶﾞﾈ	12	8		
6	V500-162-502-0	ﾜﾘﾋﾟﾝ	2.5X20	4		
7	0690-750-220-0 : 28	ｼﾞｮｳｹﾞｱｰﾑCOMP		2		
8	0361-501-011-0	ﾌﾞﾚｰｷﾚﾊﾞｰｼﾃﾝ		2		
9	0356-502-001-0	ｸﾗﾂﾁﾚﾊﾞｰｼﾃﾝﾋﾟﾝ		6		
10	4217-330-011-0	ｻﾞｶﾞﾈ(12X30X4.5)		4		
11	1305-241-001-0	ﾎｲﾙﾖｳﾍｱｰﾋﾟﾝ		6		
12	0690-750-230-0	ｼﾞｮｳｹﾞｱｰﾑ(ﾌﾛﾝﾄ)COMP		2		
13	0690-750-240-0	ﾛｯﾄﾞ(ｼﾞｮｳｹﾞ)COMP		2		
14	0670-750-012-0	ｱｼﾞｬｽﾄﾅｯﾄ(M16X1.5)		2		
15	V333-260-016-0	ｺｶﾞﾀﾅｯﾄ(ﾎｿﾒ)	M16X1.5	2		
16	0670-750-013-0	ﾅｯﾄ(ﾋﾀﾞﾘM16X1.5)		2		
17	0670-750-016-0	ｻﾗﾊﾞﾈ(2H)		4		
18	0690-650-012-0 : 28	ﾊｰﾈｽﾎﾙﾀﾞ(R)		1		

7. 刈取装置関係(その6)ｼﾞｮｲﾝﾄ

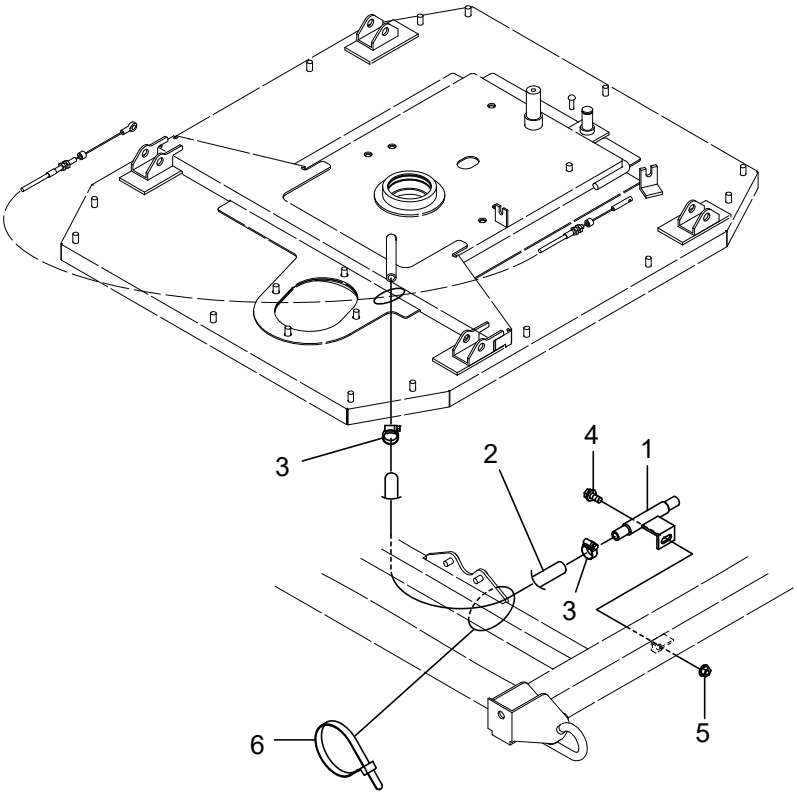

符号	部品コード	部品名称		個数	備　考	小売単価
1	0671-780-200-0	ｼﾞｮｲﾝﾄﾊﾟｲﾌﾟ(W)COMP		1		
2	0674-780-011-0	ｼﾞｮｲﾝﾄﾎｰｽ(450)		1		
3	0384-111-012-0	ﾎｰｽﾊﾞﾝﾄﾞ		2		
4	V211-360-802-0	ｺｶﾞﾀﾎﾞﾙﾄ(SP)	M8X20	1		
5	V362-260-008-0	ｺｶﾞﾀｻﾗﾊﾞﾈﾂｷﾅﾂﾄ	1ｼｭ M8	1		
6	0325-503-004-1	ﾘﾋﾟｰﾄﾀｲ		1		

8. カバー関係

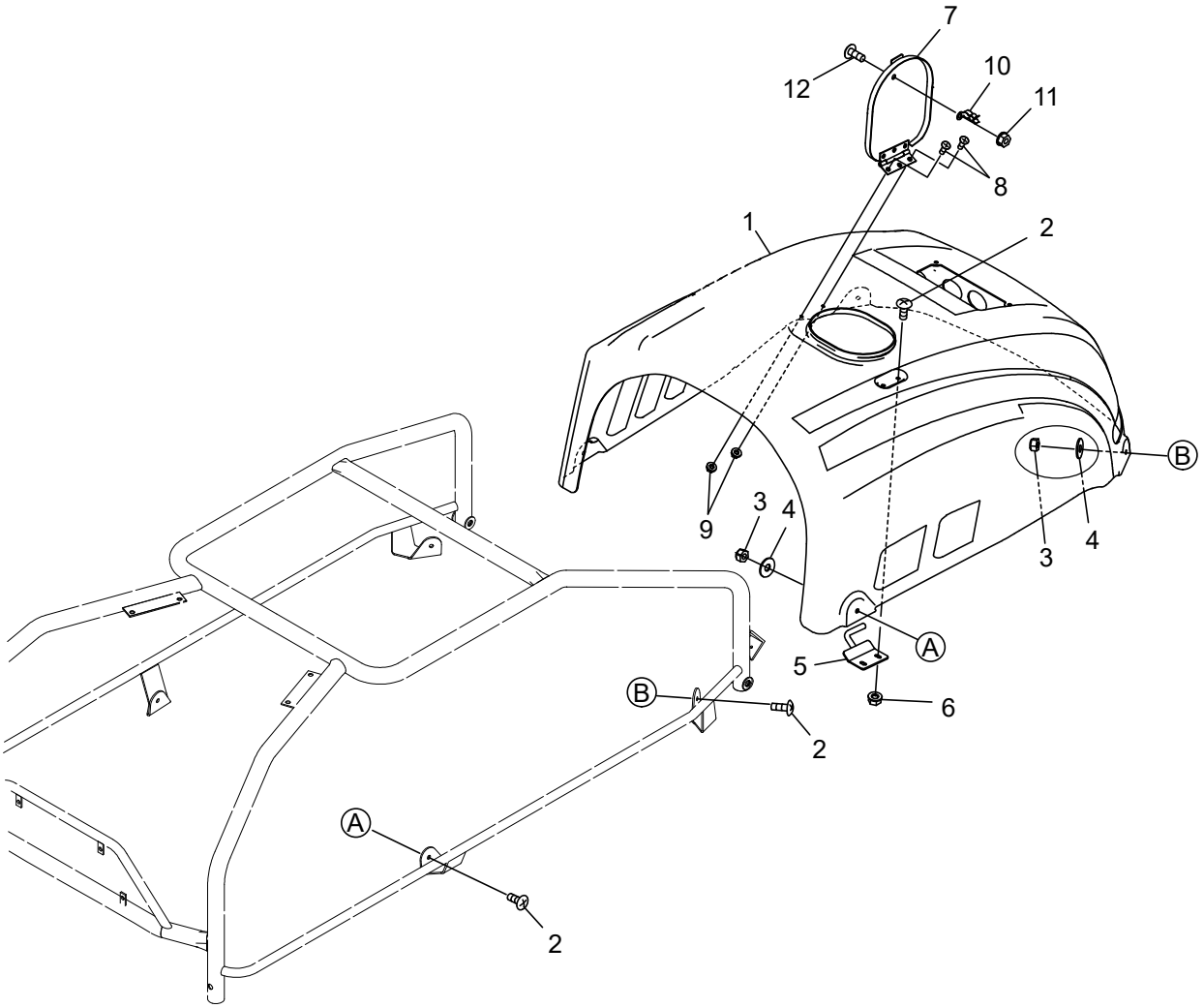

符号	部品コード	部品名称		個数	備　考	小売単価
1	0690-810-011-1	ﾎﾞﾃﾞｨｶﾊﾞｰ		1		
2	3912-574-018-0	ﾄﾗｽｺﾈｼﾞ(M6X20)		6		
3	0612-732-012-0	Uﾅｯﾄ(M6)		4		
4	3901-760-001-0	ﾎｼﾞｮﾘﾝﾌ		4		
5	0690-810-210-0 : 28	ﾛｯｸﾋﾟﾝCOMP		1		
6	V361-260-006-0	ｻﾗﾊﾞﾈｯｷﾅｯﾄ	2ｼｭ M6	2		
7	0690-810-220-0 : 55	ｷｭｳﾕｸﾞﾁﾌﾀCOMP		1		
8	V112-164-001-2	ﾌﾟﾗｽｻﾗｺﾈｼﾞ	M4X12	2		
9	V360-260-004-0	ｻﾗﾊﾞﾈｯｷﾅｯﾄ	1ｼｭ M4	2		
10	3912-112-017-0	ﾀｽｶﾙﾌｯｸ		1		
11	V362-260-006-0	ｺｶﾞﾀｻﾗﾊﾞﾈｯｷﾅｯﾄ	1ｼｭ M6	1		
12	3912-574-015-0	ﾄﾗｽｺﾈｼﾞ(M6X16)		1		

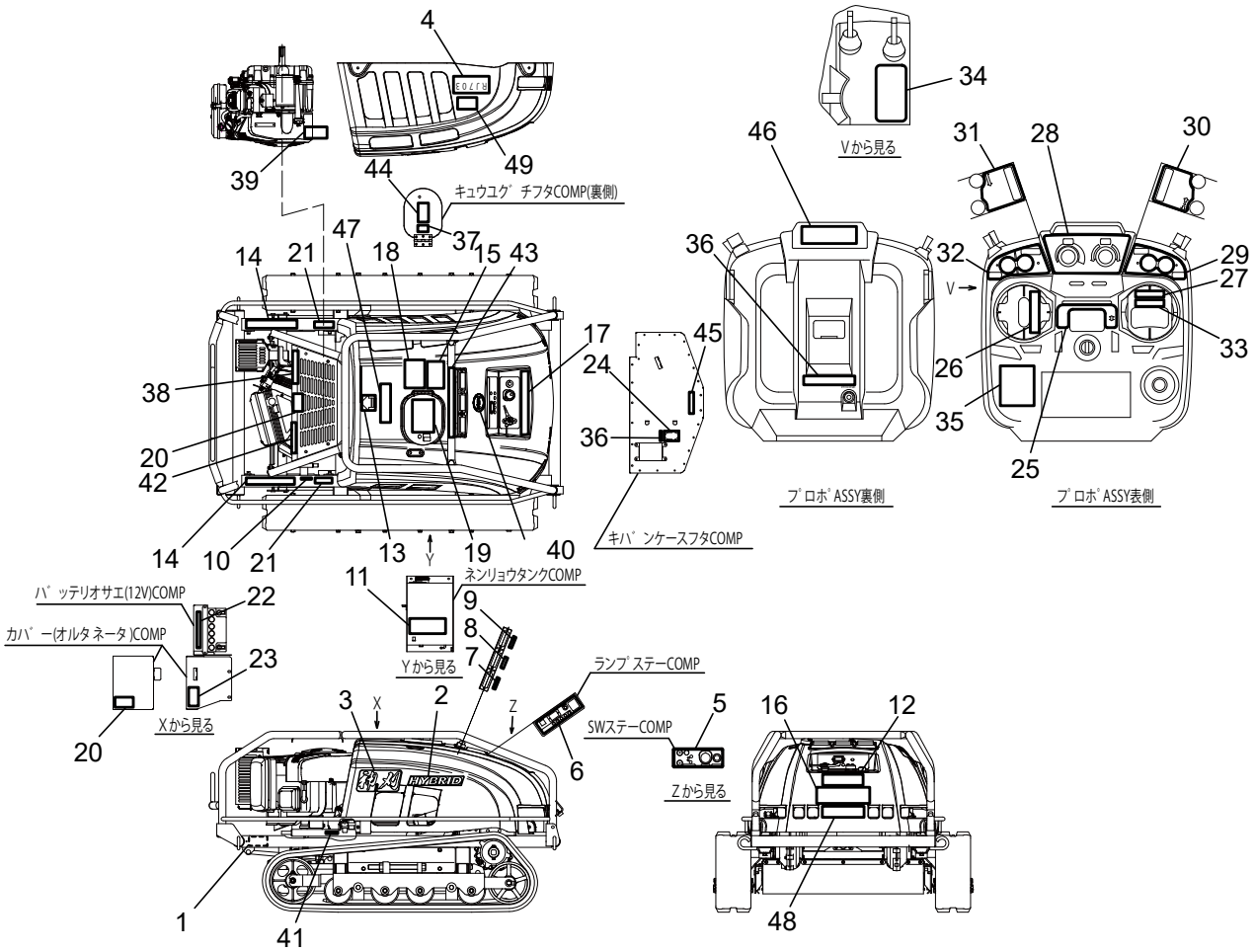

符号	部品コード	部品名称	個数	備　考	小売単価
1	0690-911-011-0	キシュマーク(RJ703)	1		
2	0690-910-023-0	マーク(HYBRID)	1		
3	0690-910-012-1	ペットマーク(カミガリ)L	1		
4	0690-911-013-0	ペットマーク(RJ703)	1		
5	0690-910-014-0	ソウサマーク	1		
6	0690-911-012-1	パネルマーク703	1		
7	0690-910-016-0	マーク(ランプ/デンパ)	1		
8	0690-910-017-0	マーク(ランプ/ケイシャ)	1		
9	0690-910-018-0	マーク(ランプ/エラー)	1		
10	0672-925-013-0	カリハセンジョウマーク	1		
11	0690-911-016-1	マーク(メンテナンス)703	1		
12	0690-910-021-1	マーク(エラーヒョウジ)	1		
13	0690-910-022-0	マーク(ゼンゴヒョウジ)	1		
14	0690-911-017-0	ラベル(キケン/カサイ)	2		
15	0670-910-034-0	ラベル(キケン/カリハ)	1		
16	0690-911-014-0	ラベル(キケン/ケイコク/リヤ)	1		
17	0690-910-033-0	ラベル(キケン/ケイコク)	1		
18	0690-910-034-0	ラベル(ケイコク/ツミオロシRJ)	1		
19	0690-910-035-0	ラベル(チュウイ/トリアツカイ)	1		
20	0329-910-033-0	ラベル(ケイコク/フアン)	2		
21	0636-911-041-0	ラベル(ケイコク/プーリカイテン)B	2		
22	0673-910-021-0	ラベル(バッテリ)	1		
23	0690-910-037-2	ラベル(キケン/ユシ)	1		
24	0690-910-051-0	カクシール(48X70)	1		

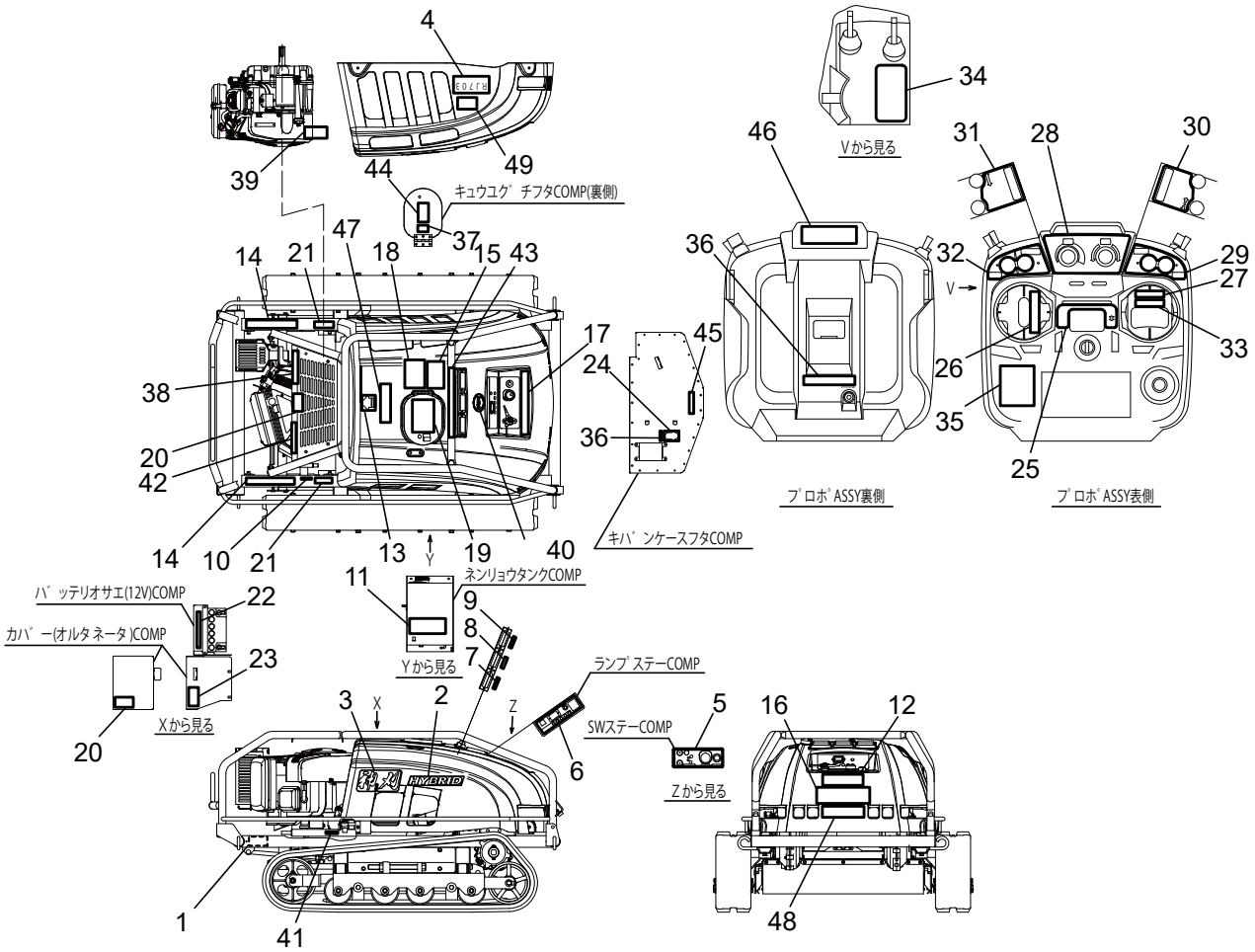

符号	部品コード	部品名称	個数	備　考	小売単価
25	0690-915-011-0	ﾃﾞﾝｹﾞﾝﾏｰｸ	1		
26	0690-915-012-1	ﾏｰｸ(F/R)	1		
27	0690-915-013-0	ﾏｰｸ(L/R)	1		
28	0690-915-014-0	ﾏｰｸ(ﾁｮｳｾﾂ)	1		
29	0690-915-015-0	ﾏｰｸ(ｶﾘﾊｸﾗｯﾁ)	1		
30	0690-915-016-0	ﾏｰｸ(ｴﾝｼﾞﾝON/OFF)	1		
31	0690-915-017-0	ﾏｰｸ(ｴﾝｼﾞﾝｹｲｼｬ)	1		
32	0690-915-018-0	ﾏｰｸ(ｴﾝｼﾞﾝｹｲｼｬ/ｷﾘｶｴ)	1		
33	0690-915-019-0	ﾏｰｸ(ﾛｯｸｶｲｼﾞｮ)	1		
34	0690-917-012-0	ﾏｰｸ(ﾁｮｰｸｷﾘｶｴ)	1		
35	0690-915-021-2	ﾗﾍﾞﾙ(ｹｲｺｸ/ﾃﾞﾝｹﾞﾝ)	1		
36	0690-917-011-0	ﾏｰｸ(ｷﾀｲﾅﾝﾊﾞｰ)703	2		
37	E000040	DANGER LABEL	1	ｴﾝｼﾞﾝ部品	
38	E000041	CAUTION LABEL	1	ｴﾝｼﾞﾝ部品	
39	E000050	警告ﾗﾍﾞﾙ(ｴﾝｼﾞﾝｵｲﾙ量)	1	ｴﾝｼﾞﾝ部品	
40	0675-910-022-1	ｼﾝﾎﾞﾙﾏｰｸ(ATEX)	1		
41	0690-910-024-0	ﾗﾍﾞﾙ(ｺｯｸ/ﾍｲ)	1		
42	0690-910-025-1	ﾗﾍﾞﾙ(ｼﾄﾞｳﾁｭｳｲ)	1		
43	0690-910-028-0	ﾗﾍﾞﾙ(ｷｹﾝ/ﾀﾁｲﾁ)	1		
44	0690-910-029-0	ﾗﾍﾞﾙ(ｷｹﾝ/ｷｬｯﾌﾟ)	1		
45	0690-910-038-0	ﾏｰｸ(C/ﾌﾞﾝｶｲｷﾝｼ)	1		
46	0690-915-024-0	ﾏｰｸ(P/ﾌﾞﾝｶｲｷﾝｼ)	1		
47	0690-911-018-0	ﾗﾍﾞﾙ(ｷｹﾝ/ﾃﾝﾄｳ/ｶﾊﾞｰ)	1		
48	0690-911-015-0	ﾗﾍﾞﾙ(ｺｳｱﾂｾﾝｼﾞｮｳｷﾝｼ)	1		
49	0690-911-019-0	ﾏｰｸ(NETIS/RJ)	1		

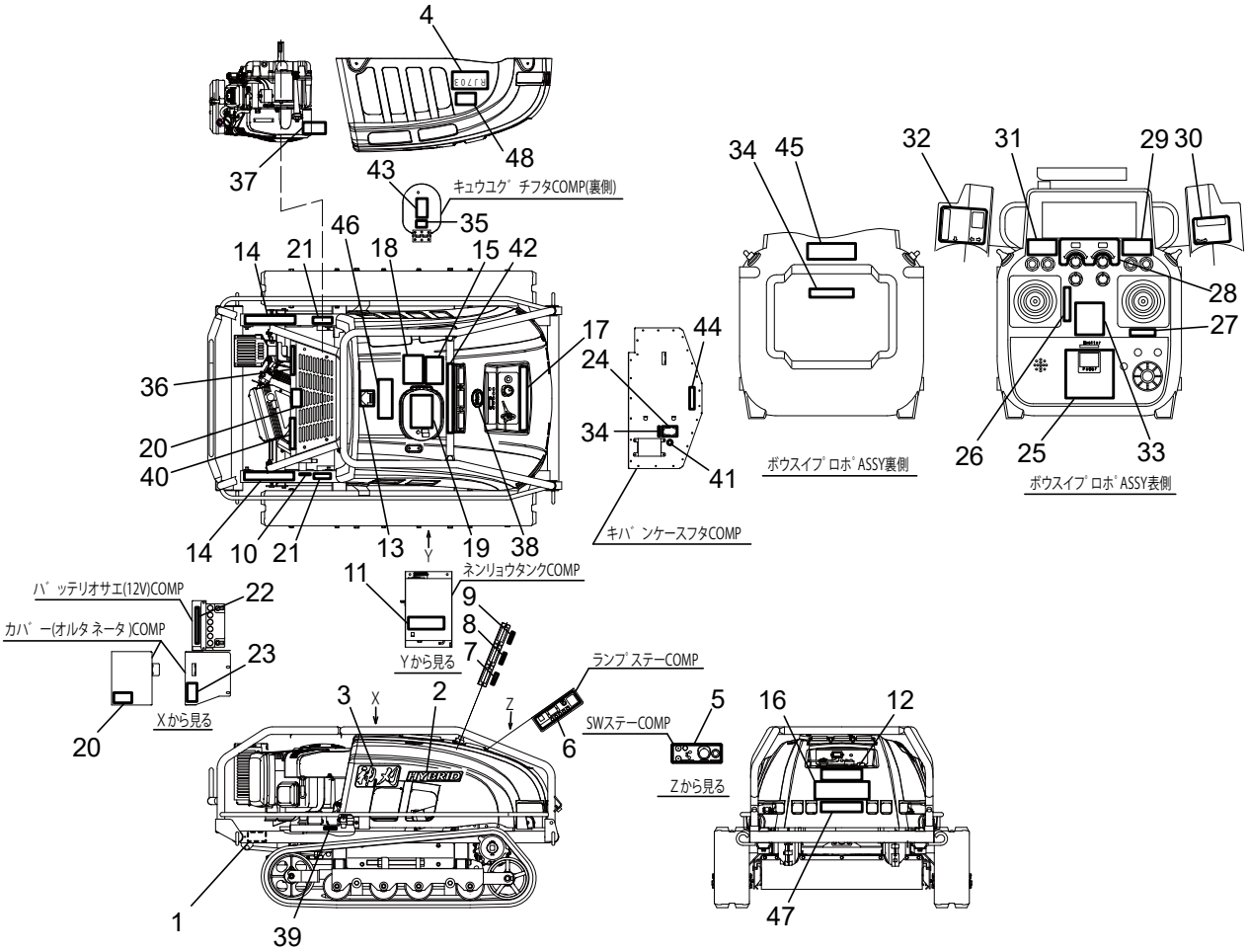

符号	部品コード	部品名称	個数	備　考	小売単価
1	0690-911-011-0	キシュマーク(RJ703)	1		
2	0690-910-023-0	マーク(HYBRID)	1		
3	0690-910-012-1	ペ゜ットマーク(カミガ゛リ)L	1		
4	0690-911-013-0	ペ゜ットマーク(RJ703)	1		
5	0690-910-014-0	ソウサマーク	1		
6	0690-911-012-1	パ゜ネルマーク703	1		
7	0690-910-016-0	マーク(ランプ゜/デ゛ンパ゜)	1		
8	0690-910-017-0	マーク(ランプ゜/ケイシャ)	1		
9	0690-910-018-0	マーク(ランプ゜/エラー)	1		
10	0672-925-013-0	カリハセンジ゛ョウマーク	1		
11	0690-911-016-1	マーク(メンテナンス)703	1		
12	0690-910-021-1	マーク(エラーヒョウシ゛)	1		
13	0690-910-022-0	マーク(セ゛ンゴ゛ヒョウシ゛)	1		
14	0690-911-017-0	ラベ゛ル(キケン/カサイ)	2		
15	0670-910-034-0	ラベ゛ル(キケン/カリハ)	1		
16	0690-911-014-0	ラベ゛ル(キケン/ケイコク/リヤ)	1		
17	0690-910-033-0	ラベ゛ル(キケン/ケイコク)	1		
18	0690-910-034-0	ラベ゛ル(ケイコク/ツミオロシRJ)	1		
19	0690-910-035-0	ラベ゛ル(チュウイ/トリアツカイ)	1		
20	0329-910-033-0	ラベ゛ル(ケイコク/フアン)	2		
21	0636-911-041-0	ラベ゛ル(ケイコク/フ゜ーリカイテン)B	2		
22	0673-910-021-0	ラベ゛ル(バ゛ッテリ)	1		
23	0690-910-037-2	ラベ゛ル(キケン/ユシ)	1		
24	0690-910-051-0	カクシール(48X70)	1		

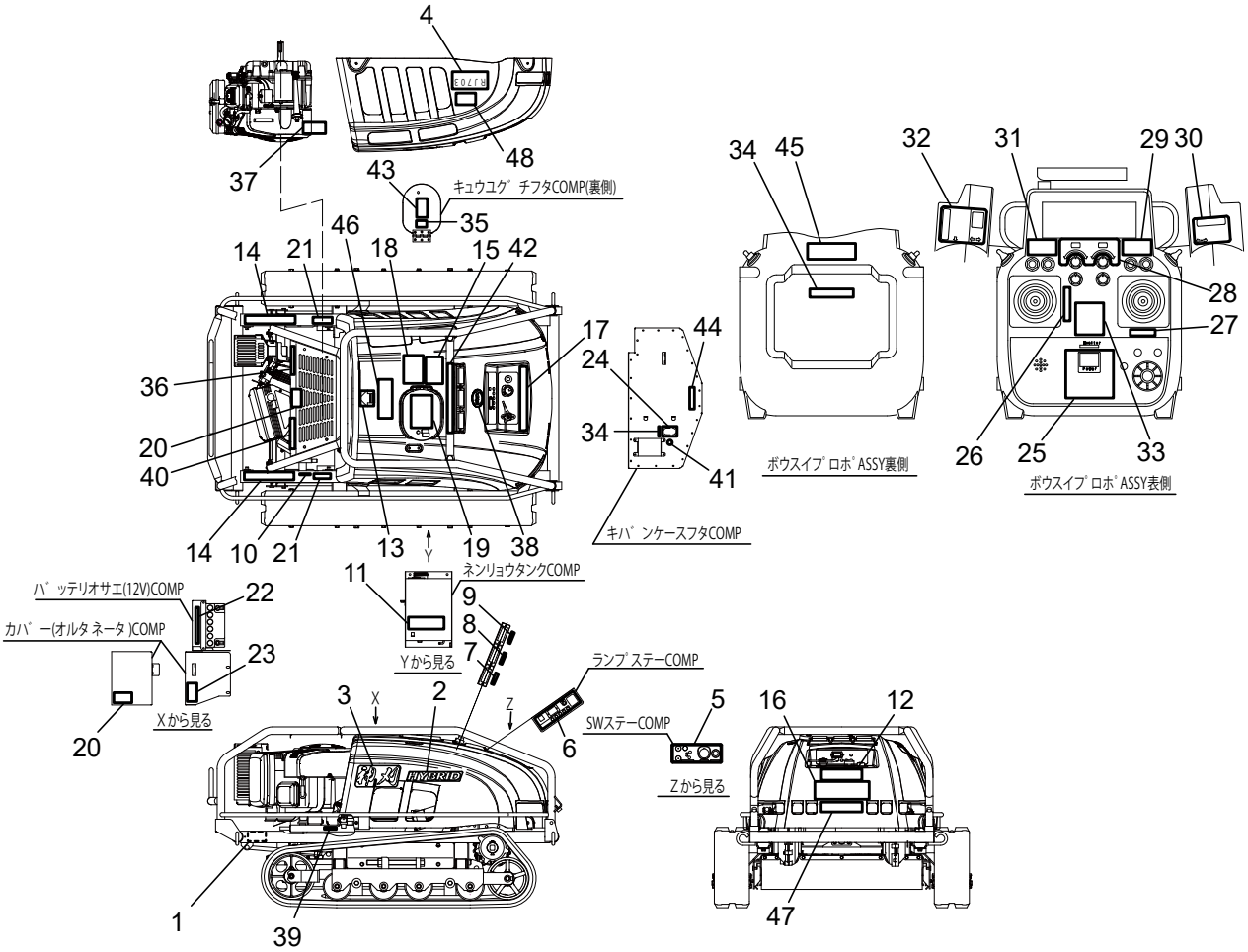

符号	部品コード	部品名称	個数	備　考	小売単価
25	0690-916-011-0	ﾃﾞﾝｹﾞﾝﾏｰｸIP	1		
26	0690-915-012-1	ﾏｰｸ(F/R)	1		
27	0690-915-013-0	ﾏｰｸ(L/R)	1		
28	0690-916-012-0	ﾏｰｸ(ﾁｮｳｾﾂ)IP	1		
29	0690-916-013-0	ﾏｰｸ(ｶﾘﾊｸﾗｯﾁ)IP	1		
30	0690-916-014-0	ﾏｰｸ(ｴﾝｼﾞﾝON/OFF)IP	1		
31	0690-916-015-0	ﾏｰｸ(ｴﾝｼﾞﾝｹｲｼｬ)IP	1		
32	0690-917-013-0	ﾏｰｸ(ｷﾘｶｴ)IP	1		
33	0690-915-021-2	ﾗﾍﾞﾙ(ｹｲｺｸ/ﾃﾞﾝｹﾞﾝ)	1		
34	0690-917-011-0	ﾏｰｸ(ｷﾀｲﾅﾝﾊﾞｰ)703	2		
35	E000040	DANGER LABEL	1	ｴﾝｼﾞﾝ部品	
36	E000041	CAUTION LABEL	1	ｴﾝｼﾞﾝ部品	
37	E000050	警告ﾗﾍﾞﾙ(ｴﾝｼﾞﾝｵｲﾙ量)	1	ｴﾝｼﾞﾝ部品	
38	0675-910-022-1	ｼﾝﾎﾞﾙﾏｰｸ(ATEX)	1		
39	0690-910-024-0	ﾗﾍﾞﾙ(ｺｯｸ/ﾍｲ)	1		
40	0690-910-025-1	ﾗﾍﾞﾙ(ｼﾄﾞｳﾁｭｳｲ)	1		
41	3902-919-025-0	ﾊﾟｯﾁｼｰﾙ(SW)	1		
42	0690-910-028-0	ﾗﾍﾞﾙ(ｷｹﾝ/ﾀﾁｲﾁ)	1		
43	0690-910-029-0	ﾗﾍﾞﾙ(ｷｹﾝ/ｷｬｯﾌﾟ)	1		
44	0690-910-038-0	ﾏｰｸ(C/ﾌﾞﾝｶｲｷﾝｼ)	1		
45	0690-915-024-0	ﾏｰｸ(P/ﾌﾞﾝｶｲｷﾝｼ)	1		
46	0690-911-018-0	ﾗﾍﾞﾙ(ｷｹﾝ/ﾃﾝﾄｳ/ｶﾊﾞｰ)	1		
47	0690-911-015-0	ﾗﾍﾞﾙ(ｺｳｱﾂｾﾝｼﾞｮｳｷﾝｼ)	1		
48	0690-911-019-0	ﾏｰｸ(NETIS/RJ)	1		

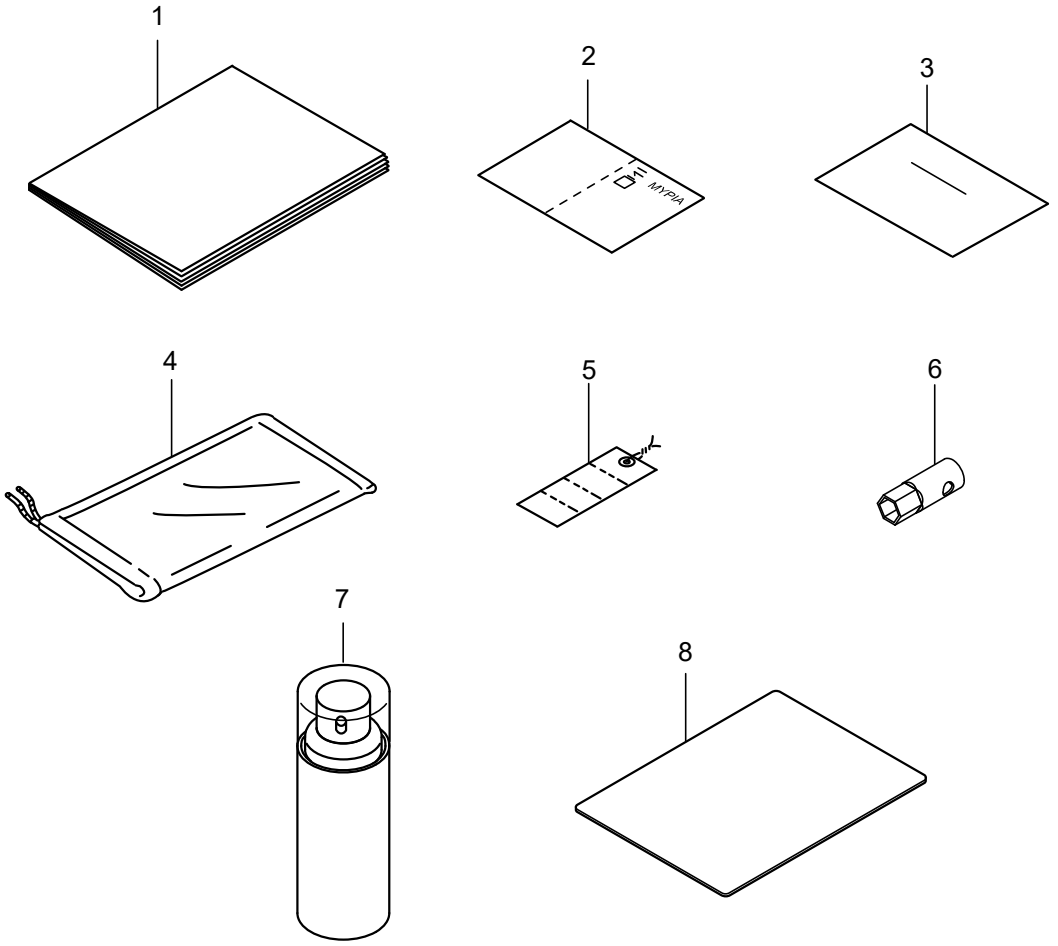

符号	部品コード	部品名称	個数	備　考	小売単価
1	0690-942-011-0	ﾄﾘｾﾂ(703)	1		
2	0771-960-011-0	ｱｲﾖｳｼﾔｶｰﾄﾞ	1		
3	0772-950-015-3	ﾎｼﾖｳｼｮ(ｶｸﾆﾝﾋｮｳﾂｷ)	1		
4	0677-940-200-1	ﾊﾞｯｸﾞ(ﾂｰﾙ)	1		
5	0771-960-013-0	ｹﾝｻｺﾞｳｶｸｼｮｳ	1		
6	0690-951-011-0	ﾌﾟﾗｸﾞﾚﾝﾁ(16)	1		
7	0690-952-011-0	ﾋｹｼｽﾌﾟﾚｰ	1		
8	0690-952-012-0	ｿｳｻｶﾝｲﾏﾆｭｱﾙ	1		

10. 付帯品関係(その2)

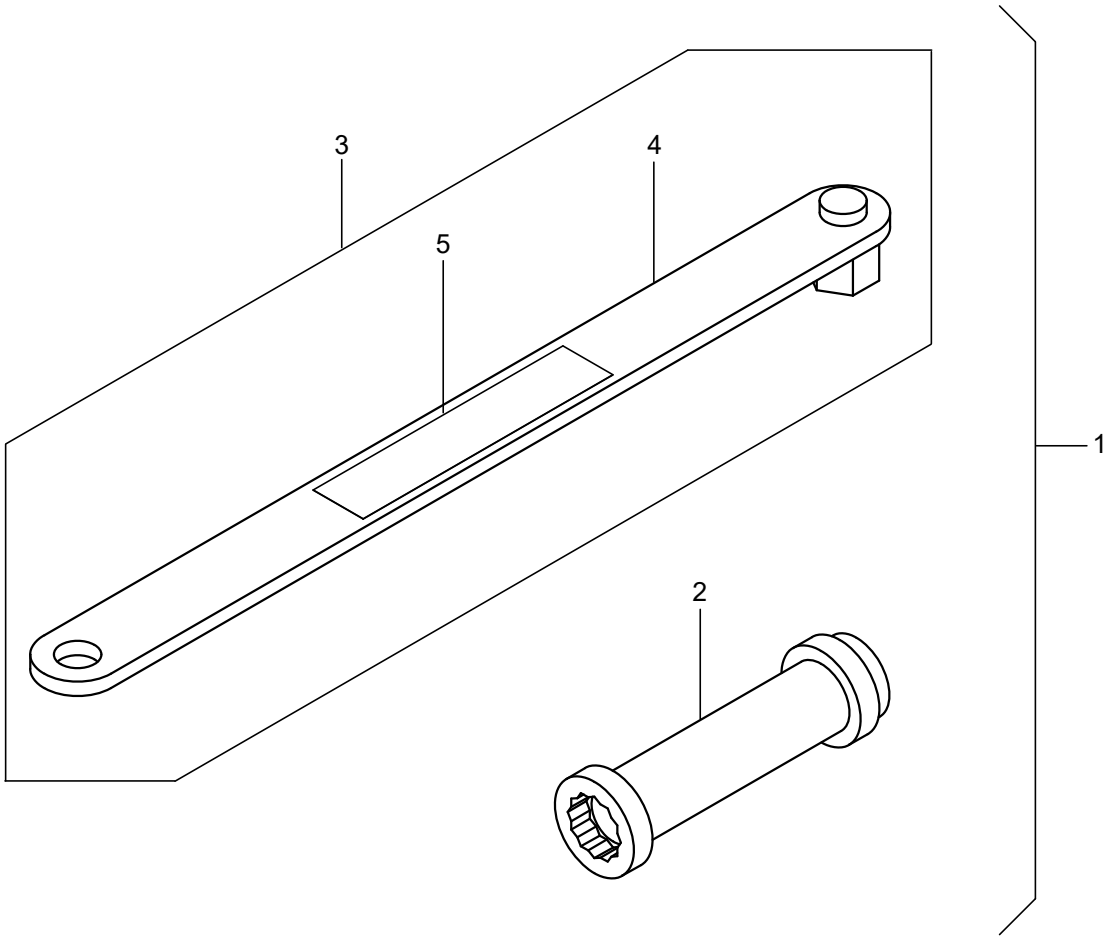

符号	部品コード	部品名称	個数	備　考	小売単価
1	0690-872-200-0	ｿｹｯﾄﾚﾝﾁ(22-24)SET	1		
2	0690-872-210-0 :28	ｿｹｯﾄﾚﾝﾁ(22-24)COMP	1		
3	0690-872-310-0	ｿｹｯﾄﾊﾝﾄﾞﾙ(22-24)ASSY	1		
4	0690-870-220-0 :28	ｿｹｯﾄﾊﾝﾄﾞﾙ(22)COMP	1		
5	0690-872-011-0	ﾏｰｸ(ﾄﾙｸｼﾃｲ/M16)	1		

>符号1は、符号2と3を含む。
>符号3は、符号4と5を含む。

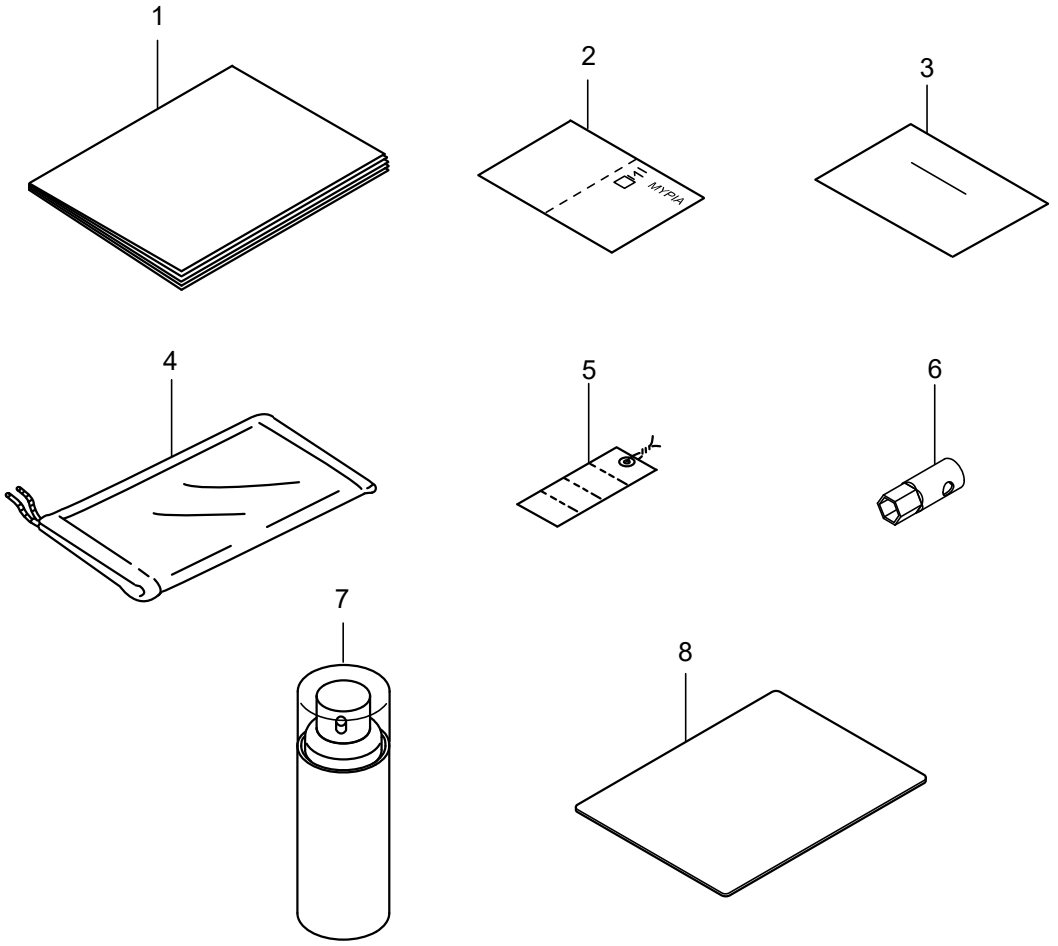

符号	部品コード	部品名称	個数	備　考	小売単価
1	0690-942-012-0	ﾄﾘｾﾂ(703-W)	1		
2	0771-960-011-0	ｱｲﾖｳｼﾔｶｰﾄﾞ	1		
3	0772-950-015-3	ﾎｼﾖｳｼｮ(ｶｸﾆﾝﾋｮｳﾂｷ)	1		
4	0677-940-200-1	ﾊﾞｯｸﾞ(ﾂｰﾙ)	1		
5	0771-960-013-0	ｹﾝｻｺﾞｳｶｸｼｮｳ	1		
6	0690-951-011-0	ﾌﾟﾗｸﾞﾚﾝﾁ(16)	1		
7	0690-952-011-0	ﾋｹｼｽﾌﾟﾚｰ	1		
8	0690-952-013-0	ｿｳｻｶﾝｲﾏﾆｭｱﾙ(W)	1		

11. OPT関係(その1) ｶﾞｰﾄﾞﾁｪｰﾝ

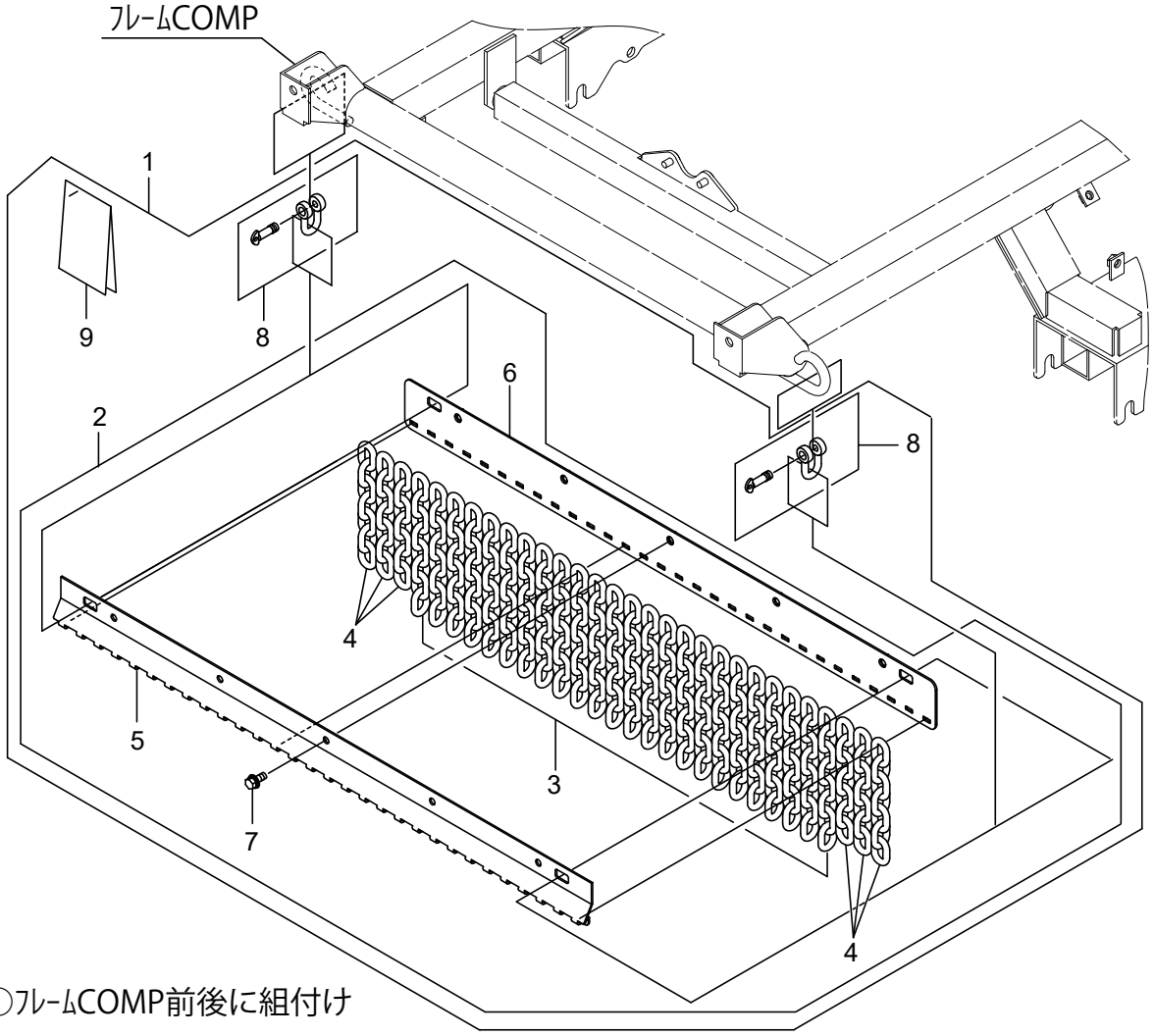

符号	部品コード	部品名称		個数	備　考	小売単価
1	0690-890-300-0	ｶﾞｰﾄﾞﾁｪｰﾝSET		1	OPT	
2	0690-890-200-0	ﾁｪｰﾝASSY		2		
3	0690-890-011-0	ﾁｪｰﾝ(8-40X28)/8		48		
4	0690-890-012-0	ﾁｪｰﾝ(8-40X28)/7		12		
5	0690-890-013-0 :28	ﾁｪｰﾝﾌｯｸ		2		
6	0690-890-210-0 :28	ﾁｪｰﾝﾌｯｸｵｻｴCOMP		2		
7	V211-360-802-0	ｺｶﾞﾀﾎﾞﾙﾄ(SP)	M8X20	10		
8	0328-270-201-0	ｼｬｯｸﾙ(8-SC)		4		
9	0690-890-014-0	ｿｳﾁｬｸﾖｳﾘｮｳｼｮ		1		

>符号1は、符号2と8と9を含む。
>符号2は、符号3～7を含む。

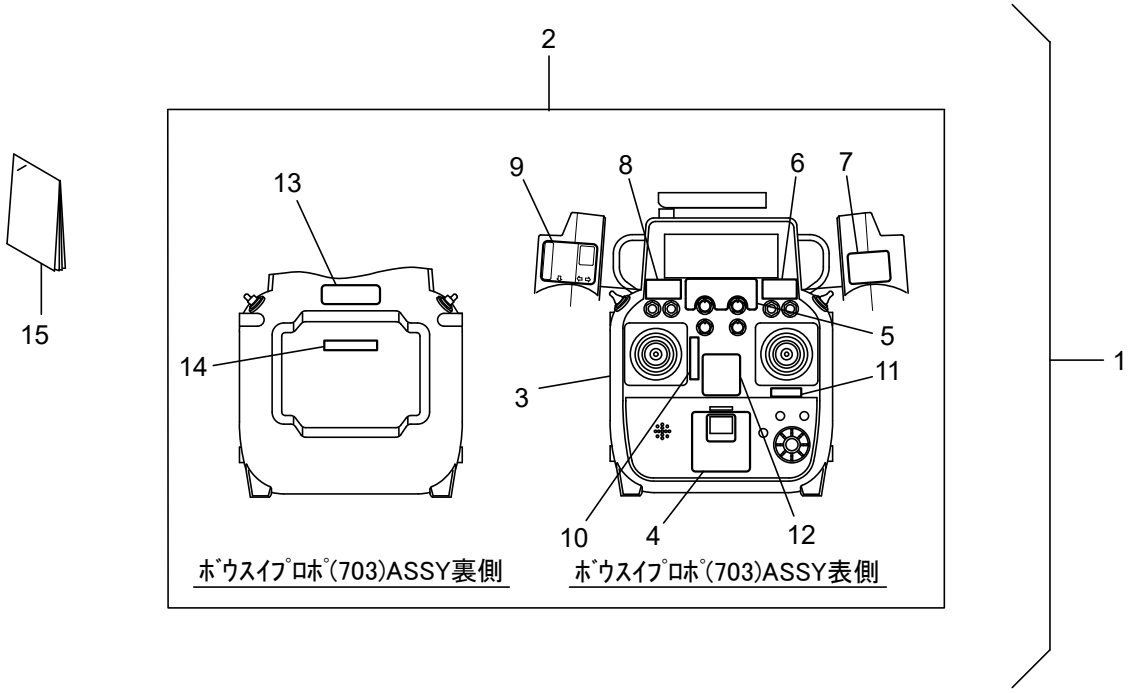

符号	部品コード	部品名称	個数	備　考	小売単価
1	0690-960-300-1	ﾎﾞｳｽｲﾌﾟﾛﾎﾟ(703)SET	1	OPT	
2	0690-960-310-0	ﾎﾞｳｽｲﾌﾟﾛﾎﾟ(703)ASSY	1		
3	0690-661-211-0	ｿｳｼﾝｷ(FMT-03)SET	1		
4	0690-916-011-0	ﾃﾞﾝｹﾞﾝﾏｰｸIP	1		
5	0690-916-012-0	ﾏｰｸ(ﾁｮｳｾﾂ)IP	1		
6	0690-916-013-0	ﾏｰｸ(ｶﾘﾊｸﾗｯﾁ)IP	1		
7	0690-916-014-0	ﾏｰｸ(ｴﾝｼﾞﾝON/OFF)IP	1		
8	0690-916-015-0	ﾏｰｸ(ｴﾝｼﾞﾝｹｲｼｬ)IP	1		
9	0690-917-013-0	ﾏｰｸ(ｷﾘｶｴ)IP	1		
10	0690-915-012-1	ﾏｰｸ(F/R)	1		
11	0690-915-013-0	ﾏｰｸ(L/R)	1		
12	0690-915-021-2	ﾗﾍﾞﾙ(ｹｲｺｸ/ﾃﾞﾝｹﾞﾝ)	1		
13	0690-915-024-0	ﾏｰｸ(P/ﾌﾞﾝｶｲｷﾝｼ)	1		
14	0690-960-013-0	ﾏｰｸ(ｶﾝﾘﾅﾝﾊﾞｰ)Y703	1		
15	0690-960-011-2	ｾｯﾃｲﾖｳﾘｮｳｼｮ	1		

>符号1は、符号2と15を含む。
>符号2は、符号3～14を含む。

11. OPT関係(その3) キャリーSET

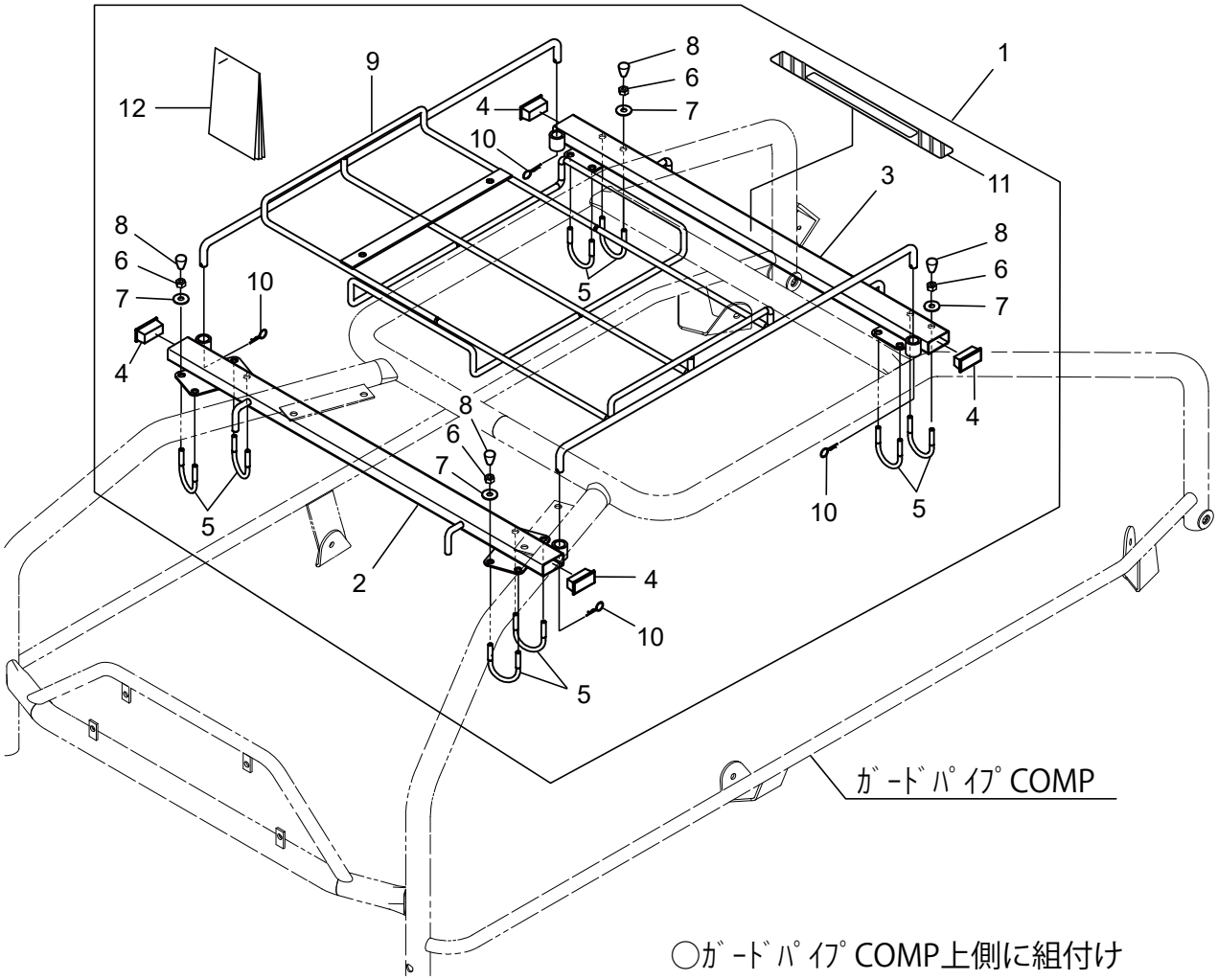

符号	部品コード	部品名称	個数	備　考	小売単価
1	0690-820-200-1	キャリーSET	1	OPT	
2	0690-820-210-0 :28	キャリー(マエ)COMP	1		
3	0690-820-220-0 :28	キャリー(ウシロ)COMP	1		
4	0690-820-012-0	ｴﾝﾄﾞｷｬｯﾌﾟ(40X20)	4		
5	0690-820-011-0	Uﾎﾞﾙﾄ(25A/M6)	8		
6	0612-732-012-0	Uﾅｯﾄ(M6)	16		
7	3901-760-001-0	ﾎｼﾞｮﾘﾝﾌ	16		
8	0614-521-012-0	ﾊﾝﾄﾞﾙｷｬｯﾌﾟ	16		
9	0690-820-230-1 :28	キャリーCOMP	1		
10	1305-241-001-0	ﾎｲﾙﾖｳﾍｱｰﾋﾟﾝ	4		
11	0690-910-028-0	ﾗﾍﾞﾙ(ｷｹﾝ/ﾀﾁｲﾁ)	1		
12	0690-820-013-0	ｿｳﾁｬｸﾖｳﾘｮｳｼｮ	1		

>符号1は、符号2～12を含む。

11. OPT関係(その4) ﾊﾟﾄﾗﾝﾌﾟSET

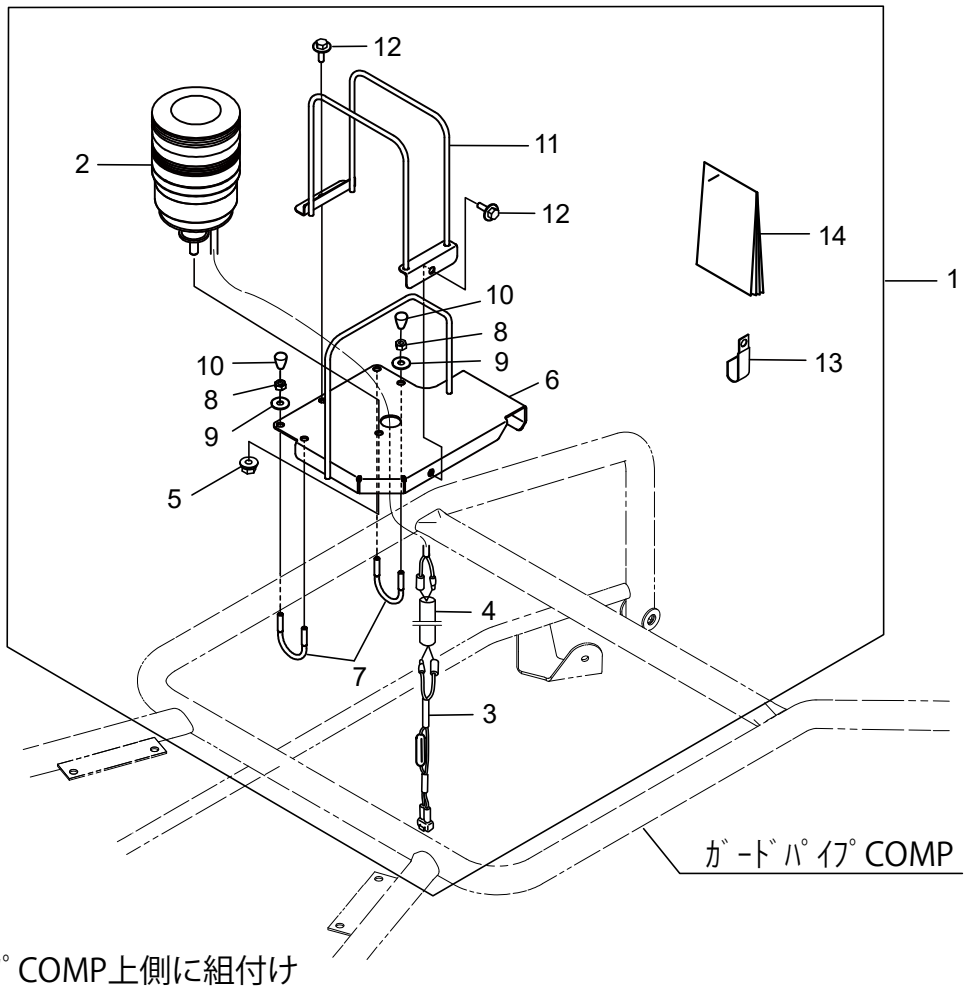

○ｶﾞｰﾄﾞﾊﾟｲﾌﾟ COMP上側に組付け

符号	部品コード	部品名称		個数	備　考	小売単価
1	0690-830-200-0	ﾊﾟﾄﾗﾝﾌﾟSET		1	OPT	
2	0690-830-300-0	ﾊﾟﾄﾗﾝﾌﾟASSY		1		
3	0690-830-013-0	ﾊﾟﾄﾗﾝﾌﾟﾁｭｳｹｲｺｰﾄﾞ		1		
4	0457-623-014-1	ﾎｺﾞﾁｭｰﾌﾞ(16X180)		1		
5	V360-260-008-0	ｻﾗﾊﾞﾈｯｷﾅｯﾄ	1ｼｭ M8	1		
6	0690-830-210-0 :28	ﾊﾟﾄﾗﾝﾌﾟﾍﾞｰｽCOMP		1		
7	0690-820-011-0	Uﾎﾞﾙﾄ(25A/M6)		2		
8	0612-732-012-0	Uﾅｯﾄ(M6)		4		
9	3901-760-001-0	ﾎｼﾞｮﾘﾝﾌ		4		
10	0614-521-012-0	ﾊﾝﾄﾞﾙｷｬｯﾌﾟ		4		
11	0690-830-220-0 :28	ﾊﾟﾄﾗﾝﾌﾟｶﾞｰﾄﾞCOMP		1		
12	3913-523-012-0	ｾﾑｽﾎﾞﾙﾄM6X12(ﾛｸｶｸ)	M6X12	2		
13	0660-760-031-0	ｸﾗﾝﾊﾟ(9)		1		
14	0690-830-011-0	ｿｳﾁｬｸﾖｳﾘｮｳｼｮ		1		

>符号1は、符号2～14を含む。

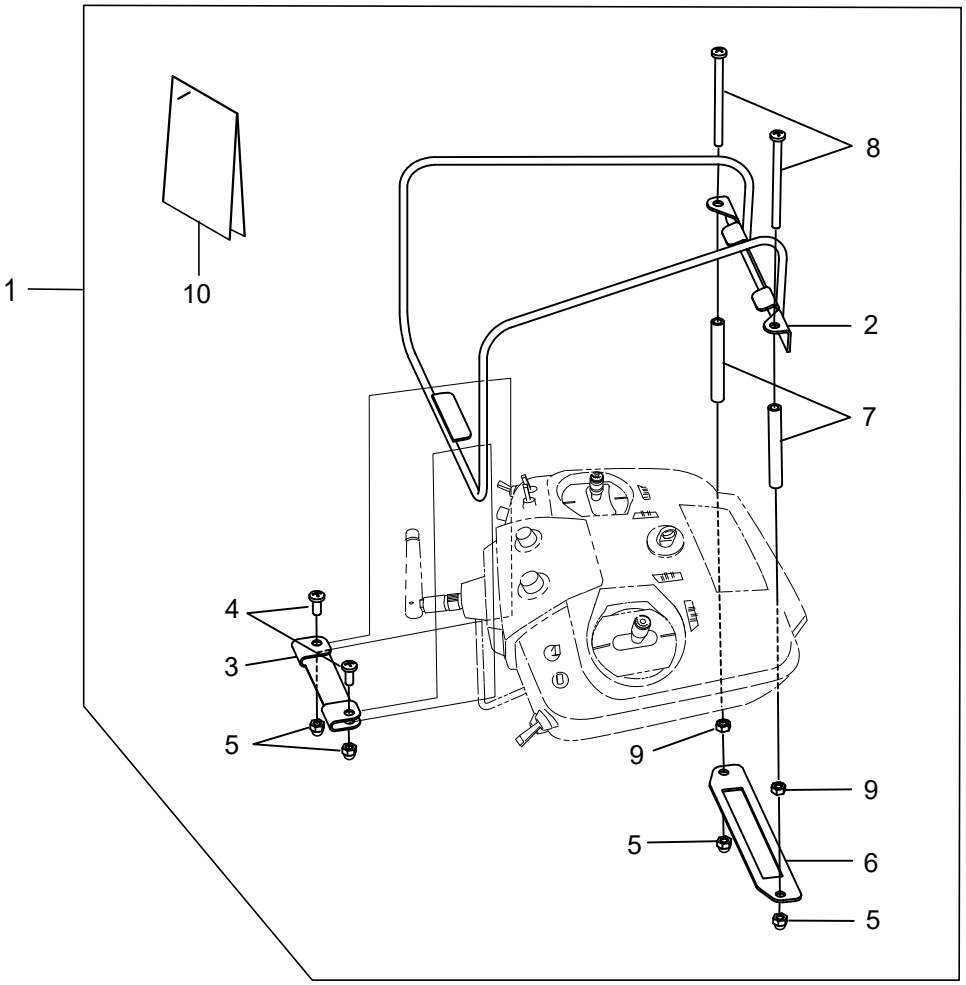

符号	部品コード	部品名称		個数	備　考	小売単価
1	0690-840-200-0	ﾌﾟﾛﾎﾟｶﾞｰﾄﾞ(02)SET		1	OPT	
2	0690-840-210-0	ｶﾞｰﾄﾞ(FMT-02)COMP		1		
3	0690-840-011-0	ｶﾞｰﾄﾞｵｻｴ(ｳｴ)		1		
4	V111-155-001-2	ﾌﾟﾗｽﾅﾍﾞｺﾈｼﾞ	M5X12	2		
5	0690-840-014-0	Uﾌｸﾛﾅｯﾄ(M5)ｼﾛ		4		
6	0690-840-012-0	ｶﾞｰﾄﾞｵｻｴ(ｼﾀ)		1		
7	0690-840-013-0	ｺﾞﾑﾁｭｰﾌﾞ(5X8X60)		2		
8	V111-155-007-0	ﾌﾟﾗｽﾅﾍﾞｺﾈｼﾞ	M5X70	2		
9	V300-250-005-0	ﾅｯﾄ	M5	2		
10	0690-840-015-0	ｿｳﾁｬｸﾖｳﾘｮｳｼｮ		1		

>符号1は、符号2～10を含む。

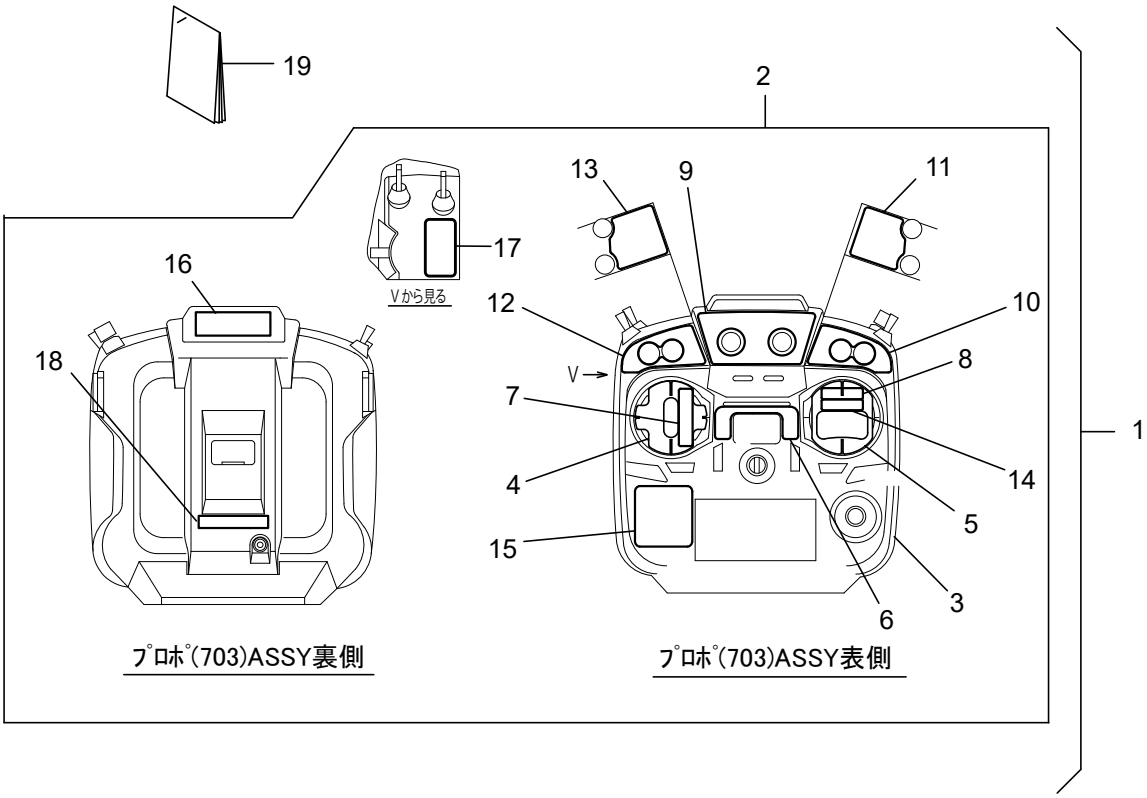

符号	部品コード	部品名称	個数	備　考	小売単価
1	0690-961-300-0	ﾌﾟﾛﾎﾟ(703)SET	1	REP	
2	0690-961-310-0	ﾌﾟﾛﾎﾟ(703)ASSY	1		
3	0690-660-211-0	ｿｳｼﾝｷ(FMT-02)SET	1		
4	0690-660-021-0	ｿｳｻｶﾞｲﾄﾞ(FR)	1		
5	0690-660-022-1	ｿｳｻｶﾞｲﾄﾞ(LR)	1		
6	0690-915-011-0	ﾃﾞﾝｹﾞﾝﾏｰｸ	1		
7	0690-915-012-1	ﾏｰｸ(F/R)	1		
8	0690-915-013-0	ﾏｰｸ(L/R)	1		
9	0690-915-014-0	ﾏｰｸ(ﾁｮｳｾﾂ)	1		
10	0690-915-015-0	ﾏｰｸ(ｶﾘﾊｸﾗｯﾁ)	1		
11	0690-915-016-0	ﾏｰｸ(ｴﾝｼﾞﾝON/OFF)	1		
12	0690-915-017-0	ﾏｰｸ(ｴﾝｼﾞﾝｹｲｼｬ)	1		
13	0690-915-018-0	ﾏｰｸ(ｴﾝｼﾞﾝｹｲｼｬ/ｷﾘｶｴ)	1		
14	0690-915-019-0	ﾏｰｸ(ﾛｯｸｶｲｼﾞｮ)	1		
15	0690-915-021-2	ﾗﾍﾞﾙ(ｹｲｺｸ/ﾃﾞﾝｹﾞﾝ)	1		
16	0690-915-024-0	ﾏｰｸ(P/ﾌﾞﾝｶｲｷﾝｼ)	1		
17	0690-917-012-0	ﾏｰｸ(ﾁｮｰｸｷﾘｶｴ)	1		
18	0690-960-013-0	ﾏｰｸ(ｶﾝﾘﾅﾝﾊﾞｰ)Y703	1		
19	0690-960-011-2	ｾｯﾃｲﾖｳﾘｮｳｼｮ	1		

>符号1は、符号2、19を含む。
>符号2は、符号3～18を含む。

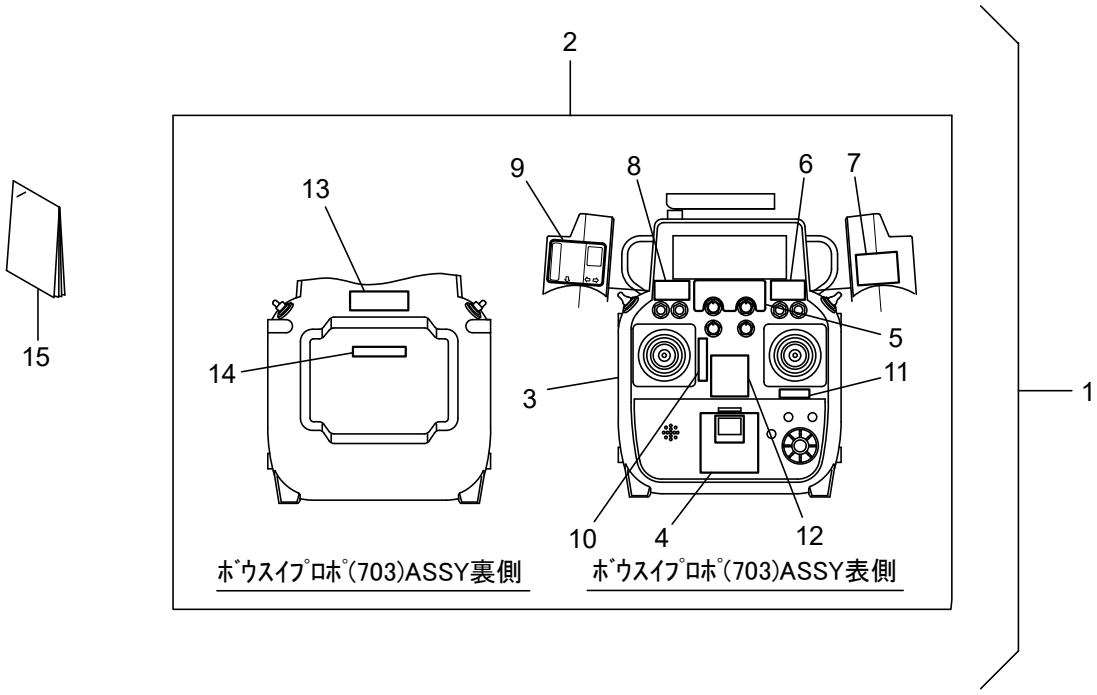

符号	部品コード	部品名称	個数	備　考	小売単価
1	0690-960-300-1	ﾎﾞｳｽｲﾌﾟﾛﾎﾟ(703)SET	1	REP	
2	0690-960-310-0	ﾎﾞｳｽｲﾌﾟﾛﾎﾟ(703)ASSY	1		
3	0690-661-211-0	ｿｳｼﾝｷ(FMT-03)SET	1		
4	0690-916-011-0	ﾃﾞﾝｹﾞﾝﾏｰｸIP	1		
5	0690-916-012-0	ﾏｰｸ(ﾁｮｳｾﾂ)IP	1		
6	0690-916-013-0	ﾏｰｸ(ｶﾘﾊｸﾗｯﾁ)IP	1		
7	0690-916-014-0	ﾏｰｸ(ｴﾝｼﾞﾝON/OFF)IP	1		
8	0690-916-015-0	ﾏｰｸ(ｴﾝｼﾞﾝｹｲｼｬ)IP	1		
9	0690-917-013-0	ﾏｰｸ(ｷﾘｶｴ)IP	1		
10	0690-915-012-1	ﾏｰｸ(F/R)	1		
11	0690-915-013-0	ﾏｰｸ(L/R)	1		
12	0690-915-021-2	ﾗﾍﾞﾙ(ｹｲｺｸ/ﾃﾞﾝｹﾞﾝ)	1		
13	0690-915-024-0	ﾏｰｸ(P/ﾌﾞﾝｶｲｷﾝｼ)	1		
14	0690-960-013-0	ﾏｰｸ(ｶﾝﾘﾅﾝﾊﾞｰ)Y703	1		
15	0690-960-011-2	ｾｯﾃｲﾖｳﾘｮｳｼｮ	1		

>符号1は、符号2と15を含む。
>符号2は、符号3～14を含む。

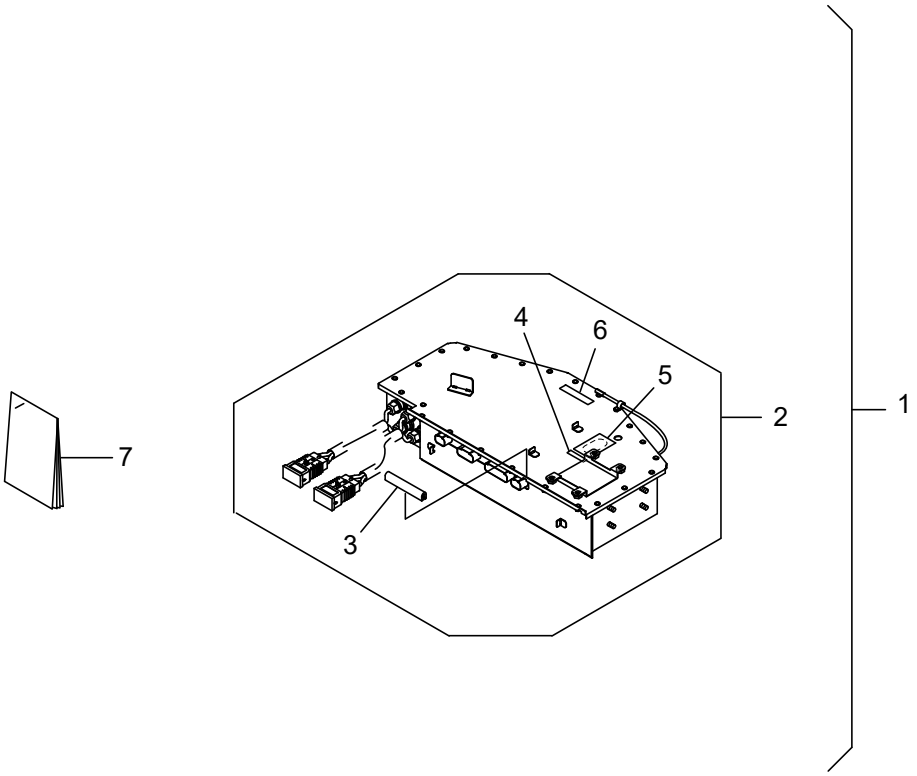

符号	部品コード	部品名称	個数	備　考	小売単価
1	0690-963-200-0	ｺﾝﾄﾛｰﾗ703(Z)SET	1	REP	
2	0690-963-210-0	ｺﾝﾄﾛｰﾗ703(Z)ASSY	1		
3	3913-562-013-0	ｶﾞｲﾄﾞｺﾞﾑ(105)	1		
4	0690-963-011-0	ﾏｰｸ(ｶﾝﾘﾅﾝﾊﾞｰ)Z703	1		
5	0690-910-051-0	ｶｸｼｰﾙ(48X70)	1		
6	0690-910-038-0	ﾏｰｸ(C/ﾌﾞﾝｶｲｷﾝｼ)	1		
7	0690-960-011-2	ｾｯﾃｲﾖｳﾘｮｳｼｮ	1		

>符号1は、符号2と7を含む。
>符号2は、符号3～6を含む。

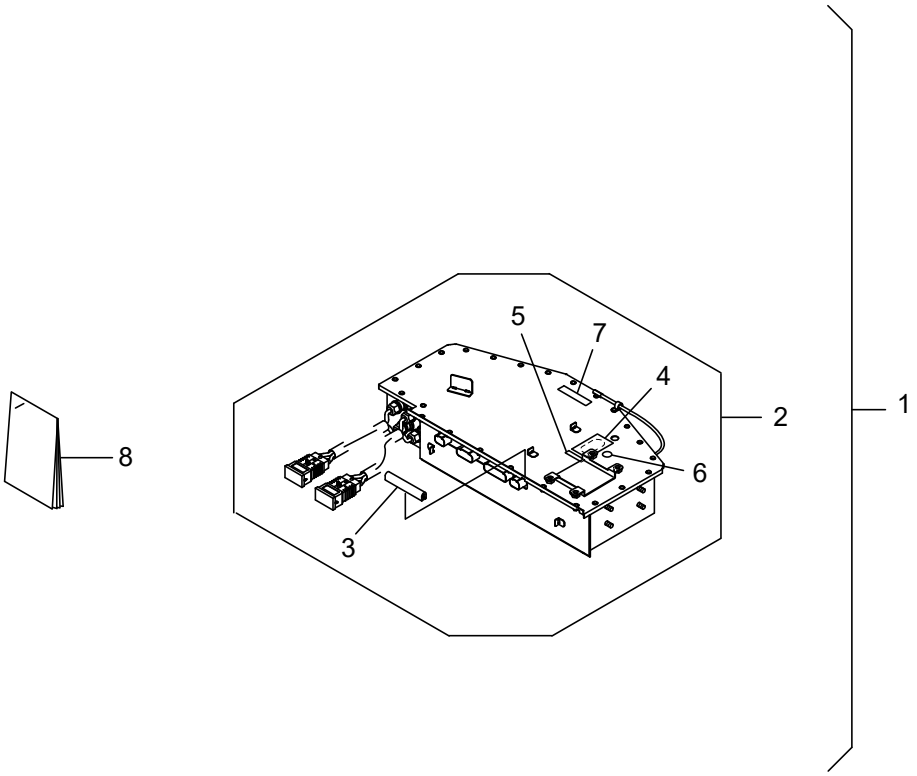

符号	部品コード	部品名称	個数	備　考	小売単価
1	0690-963-300-0	ｺﾝﾄﾛｰﾗ703W(Z)SET	1	REP	
2	0690-963-310-0	ｺﾝﾄﾛｰﾗ703W(Z)ASSY	1		
3	3913-562-013-0	ｶﾞｲﾄﾞｺﾞﾑ(105)	1		
4	0690-910-051-0	ｶｸｼｰﾙ(48X70)	1		
5	0690-963-011-0	ﾏｰｸ(ｶﾝﾘﾅﾝﾊﾞｰ)Z703	1		
6	3902-919-025-0	ﾊﾟｯﾁｼｰﾙ(SW)	1		
7	0690-910-038-0	ﾏｰｸ(C/ﾌﾞﾝｶｲｷﾝｼ)	1		
8	0690-960-011-2	ｾｯﾃｲﾖｳﾘｮｳｼｮ	1		

>符号1は、符号2と8を含む。
>符号2は、符号3～7を含む。

符号	部品コード	部品名称		個数	備　考	小売単価
1	0690-732-014-0	ﾎﾜｲﾄﾅｲﾌｽﾃｰ(78XM14)		1	P29	
2	0690-732-300-0	ﾅｲﾌ(RJ/M16)SET		1	P29	
3	0690-732-310-0	ﾅｲﾌﾎﾞﾙﾄ(RJ/M16)SET		1	P29	
4	0690-730-012-0	ﾅｲﾌ(RJ)		4	P29	
5	0690-732-015-0	ﾊｰﾄﾞﾛｯｸﾅｯﾄ(M16)		2	P29	
6	0690-712-012-0	ﾌｸﾛﾅｯﾄ(M20X1.5/ﾒｯｸ)	M20X1.5	1	P27	
7	0690-712-011-0	ﾎﾞﾙﾄ(M14X1.5X40)		2	P27	
8	272490S	ﾌﾟﾚｸﾘｰﾅ		1	ｴﾝｼﾞﾝ部品番号	
9	394018S	ｴｱｸﾘｰﾅｰｶｰﾄﾘｯｼﾞ		1	ｴﾝｼﾞﾝ部品番号	
10	842921	ｵｲﾙﾌｨﾙﾀｰ		1	ｴﾝｼﾞﾝ部品番号	
11	792015	ｽﾊﾟｰｸﾌﾟﾗｸﾞ	CHAMPION-XC92YC	2	ｴﾝｼﾞﾝ部品番号	
12	845125	燃料ﾌｨﾙﾀｰ		1	ｴﾝｼﾞﾝ部品番号	
13	0690-430-011-3	ｷｬｯﾌﾟ(ﾉﾝﾘｰｸ)		1	P10	
14	0347-510-012-0	ｺｸﾞﾍﾞﾙﾄ(SB32HP4)	SB32(REC-HP4)	1	P13	
15	0690-510-014-0	Vﾍﾞﾙﾄ(B-51)W800		1	P12	
16	0690-710-012-0	Vﾍﾞﾙﾄ(B-38)W800		1	P28	
17	0453-455-011-2	ﾊﾞｯﾃﾘ34A(G)	34A19R	1	P17	
18	0690-430-013-0	ﾈﾝﾘｮｳﾎｰｽ(495)		1	P11	
19	0690-430-014-0	ﾈﾝﾘｮｳﾎｰｽ(440)		1	P11	
20	0630-530-012-0	ｶｳﾝﾀﾌﾞﾚｰｷｼｭｰ		1	P29	
21	0690-120-011-0 :28	ﾎｲﾙｽﾌﾟﾛｹｯﾄ		2	P3	
22	0690-350-011-0	ｸﾛｰﾗ(150X60X43)		2	P6	
23	0690-410-011-0	ｹｰﾌﾞﾙ(ｽﾛｯﾄﾙ)		1	P7	
24	0690-710-016-0	ｹｰﾌﾞﾙ(ｶﾘﾊｸﾗｯﾁ)		1	P28	
25	0690-720-012-0	ｹｰﾌﾞﾙ(ｶﾘﾊﾌﾞﾚｰｷ)		1	P29	
26	0690-740-200-3 :28	ｶﾘﾊｶﾊﾞｰﾍﾞｰｽCOMP		1	P30	
27	0690-740-230-4 :28	ｶﾞｰﾄﾞﾍﾞｰｽ(R)COMP		1	P30	
28	0690-741-210-0 :28	ｶﾞｰﾄﾞﾍﾞｰｽ703(F)COMP		1	P30	
29	0690-740-240-0 :28	ｶﾞｰﾄﾞ(3.2/L)COMP		8	P30	
30	0690-740-250-0 :28	ｶﾞｰﾄﾞ(3.2/R)COMP		7	P30	
31	0690-740-011-0	ﾋﾟﾝ(10X725)		1	P30	
32	0690-741-013-0	ﾋﾟﾝ(10X657)		1	P30	
33	0690-740-014-1	ﾋｻﾝﾎﾞｳｼｺﾞﾑ(186)		1	P30	
34	0690-741-011-0	ﾋｻﾝﾎﾞｳｼｺﾞﾑ703(F)		1	P30	
35	0690-740-021-1 :28	ｶﾘﾊｶﾊﾞｰ(L)		1	P30	
36	0690-741-015-0 :28	ｶﾘﾊｶﾊﾞｰ703(R)		1	P30	
37	0690-660-012-0	ﾌﾟﾛﾎﾟｶﾊﾞｰ		1	P20	
38	0690-660-011-0	ﾌｯｸﾊﾞﾝﾄﾞ(ｵﾚﾝｼﾞ)		1	P20	
39	BA0142	ﾊﾞｯﾃﾘHT5F1800B	左右各1個SET	1	ﾌﾟﾛﾎﾟ送信機部品	
40	9M99Z02902	ｱﾝﾃﾅ		1	ﾌﾟﾛﾎﾟ送信機部品	
41	BT2280	ﾚﾊﾞｰﾍｯﾄﾞ	左右各1個SET	1	ﾌﾟﾛﾎﾟ送信機部品	
42	9M20A03301	充電器　HBC-3A(4)		1	ﾌﾟﾛﾎﾟ送信機部品	

符号	部品コード	部品名称		個数	備　考	小売単価
1	0690-732-014-0	ﾎﾜｲﾄﾅｲﾌｽﾃｰ(78XM14)		1	P29	
2	0690-732-300-0	ﾅｲﾌ(RJ/M16)SET		1	P29	
3	0690-732-310-0	ﾅｲﾌﾎﾞﾙﾄ(RJ/M16)SET		1	P29	
4	0690-730-012-0	ﾅｲﾌ(RJ)		4	P29	
5	0690-732-015-0	ﾊｰﾄﾞﾛｯｸﾅｯﾄ(M16)		2	P29	
6	0690-712-012-0	ﾌｸﾛﾅｯﾄ(M20X1.5/ﾒｯｸ)	M20X1.5	1	P27	
7	0690-712-011-0	ﾎﾞﾙﾄ(M14X1.5X40)		2	P27	
8	272490S	ﾌﾟﾚｸﾘｰﾅ		1	ｴﾝｼﾞﾝ部品番号	
9	394018S	ｴｱｸﾘｰﾅｰｶｰﾄﾘｯｼﾞ		1	ｴﾝｼﾞﾝ部品番号	
10	842921	ｵｲﾙﾌｨﾙﾀｰ		1	ｴﾝｼﾞﾝ部品番号	
11	792015	ｽﾊﾟｰｸﾌﾟﾗｸﾞ	CHAMPION-XC92YC	2	ｴﾝｼﾞﾝ部品番号	
12	845125	燃料ﾌｨﾙﾀｰ		1	ｴﾝｼﾞﾝ部品番号	
13	0690-430-011-3	ｷｬｯﾌﾟ(ﾉﾝﾘｰｸ)		1	P10	
14	0347-510-012-0	ｺｸﾞﾍﾞﾙﾄ(SB32HP4)	SB32(REC-HP4)	1	P13	
15	0690-510-014-0	Vﾍﾞﾙﾄ(B-51)W800		1	P12	
16	0690-710-012-0	Vﾍﾞﾙﾄ(B-38)W800		1	P28	
17	0453-455-011-2	ﾊﾞｯﾃﾘ34A(G)	34A19R	1	P17	
18	0690-430-013-0	ﾈﾝﾘｮｳﾎｰｽ(495)		1	P11	
19	0690-430-014-0	ﾈﾝﾘｮｳﾎｰｽ(440)		1	P11	
20	0630-530-012-0	ｶｳﾝﾀﾌﾞﾚｰｷｼｭｰ		1	P29	
21	0690-120-011-0 :28	ﾎｲﾙｽﾌﾟﾛｹｯﾄ		2	P3	
22	0690-350-011-0	ｸﾛｰﾗ(150X60X43)		2	P6	
23	0690-410-011-0	ｹｰﾌﾞﾙ(ｽﾛｯﾄﾙ)		1	P7	
24	0690-710-016-0	ｹｰﾌﾞﾙ(ｶﾘﾊｸﾗｯﾁ)		1	P28	
25	0690-720-012-0	ｹｰﾌﾞﾙ(ｶﾘﾊﾌﾞﾚｰｷ)		1	P29	
26	0690-740-200-3 :28	ｶﾘﾊｶﾊﾞｰﾍﾞｰｽCOMP		1	P30	
27	0690-740-230-4 :28	ｶﾞｰﾄﾞﾍﾞｰｽ(R)COMP		1	P30	
28	0690-741-210-0 :28	ｶﾞｰﾄﾞﾍﾞｰｽ703(F)COMP		1	P30	
29	0690-740-240-0 :28	ｶﾞｰﾄﾞ(3.2/L)COMP		8	P30	
30	0690-740-250-0 :28	ｶﾞｰﾄﾞ(3.2/R)COMP		7	P30	
31	0690-740-011-0	ﾋﾟﾝ(10X725)		1	P30	
32	0690-741-013-0	ﾋﾟﾝ(10X657)		1	P30	
33	0690-740-014-1	ﾋｻﾝﾎﾞｳｼｺﾞﾑ(186)		1	P30	
34	0690-741-011-0	ﾋｻﾝﾎﾞｳｼｺﾞﾑ703(F)		1	P30	
35	0690-740-021-1 :28	ｶﾘﾊｶﾊﾞｰ(L)		1	P30	
36	0690-741-015-0 :28	ｶﾘﾊｶﾊﾞｰ703(R)		1	P30	
37	BA0135	ﾊﾞｯﾃﾘFT2F2100BV2		1	ﾌﾟﾛﾎﾟ送信機部品	
38	9M99Z07101	ｱﾝﾃﾅ		1	ﾌﾟﾛﾎﾟ送信機部品	
39	9M20A04503	充電器　LBC-34D　P		1	ﾌﾟﾛﾎﾟ送信機部品	

12. サービス資料(その2)ｽﾌﾟﾚｰ塗料

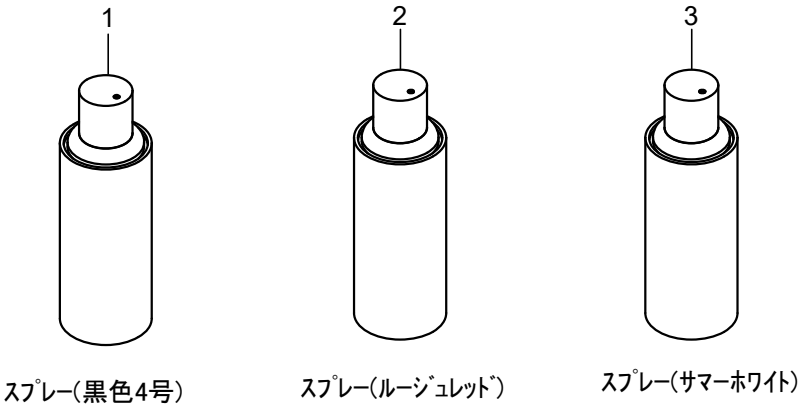

符号	部品コード	部品名称	個数	備　考	小売単価
1	1300-977-002-0	ｽﾌﾟﾚｰ(黒色4号)	1	黒色4号	
2	0776-771-011-0	ｽﾌﾟﾚｰ(ﾙｰｼﾞｭﾚｯﾄﾞ)	1	ﾙｰｼﾞｭﾚｯﾄﾞ	
3	S550-110-000-0	ｽﾌﾟﾚｰ(ｻﾏｰﾎﾜｲﾄ)	1	ｻﾏｰﾎﾜｲﾄ	

12. サービス資料(その3)配線図

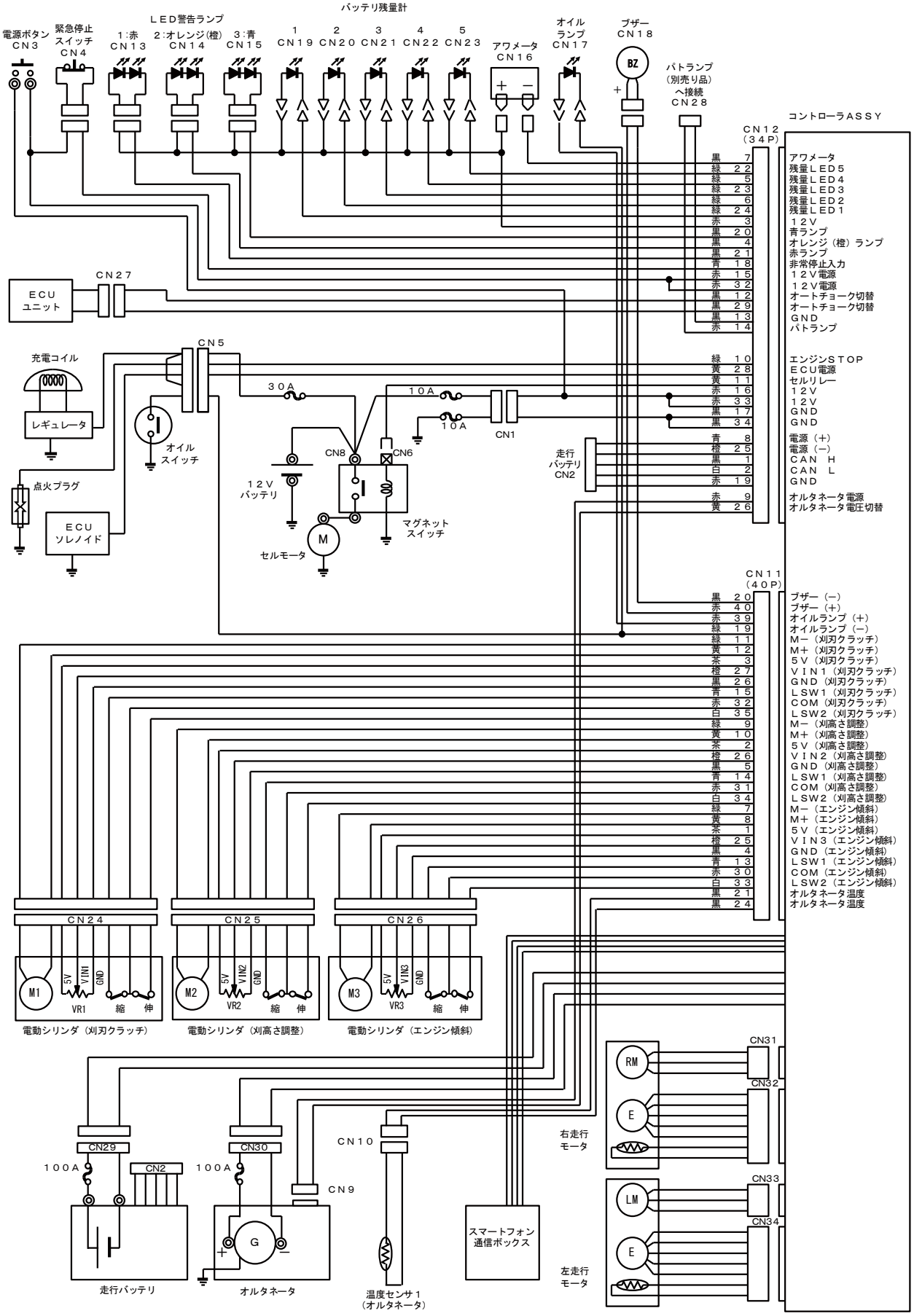

豊かさを創造し、未来へ挑戦する

株式会社アテックス

本　　社	愛媛県松山市衣山１丁目２－５	〒791-8524
	ＴＥＬ(089)924-7161（代）　ＦＡＸ(089)925-0771	
	ＴＥＬ(089)924-7162（営業直通）	
東北営業所	岩手県花巻市北湯口第２地割１－１４	〒025-0301
	ＴＥＬ(0198)29-6322（代）　ＦＡＸ(0198)29-6323	
関東支店	茨城県猿島郡五霞町元栗橋６６３３	〒306-0313
	ＴＥＬ(0280)84-4231（代）　ＦＡＸ(0280)84-4233	
中部営業所	岐阜県大垣市本今５丁目１２８	〒503-0931
	ＴＥＬ(0584)89-8141（代）　ＦＡＸ(0584)89-8155	
中四国支店	愛媛県松山市衣山１丁目２－５	〒791-8524
	ＴＥＬ(089)924-7162（代）　ＦＡＸ(089)925-0771	
九州営業所	熊本県菊池郡菊陽町大字原水１１５６－１７	〒869-1102
	ＴＥＬ(096)292-3076（代）　ＦＡＸ(096)292-3423	
部品センター	愛媛県松山市馬木町８９９－６	〒799-2655
	ＴＥＬ(089)979-5910（代）　ＦＡＸ(089)979-5950	