atex

乗用草刈機

R9824F・R8016

刈馬王

R9824F

New color

—KARIBAO—

R8016

KARIBAO

標準装備が充実して登場!!

＼皆様の声にお応えしました!!／

R9824Fに 標準装備されました!!

これまで一番ご要望の多かった『ケンインフックSET』と『ツール(ナイフN)SET』の2つが、今回より4WDに標準装備になりました。

■ ケンインフックSET

台車の牽引や、ぬかるみ脱出時などに使用できます。

■ ツール(ナイフN)SET

ナイフの取付け、取外しの作業が安全＆容易に行えます。

■ LEDヘッドライト

明るくて高寿命のLEDヘッドライトを採用。
(R9824F)

■ パンクに強いタイヤ

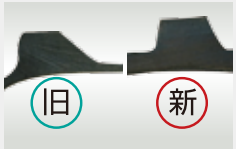

耐パンク性を強化し、さらに登坂性と走破性をアップさせました。
(R9824F・R8016)

■ Sバネ入シート

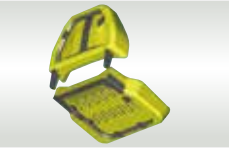

Sバネ入りのシートで、乗り心地抜群。
(R9824F)

■ 排塵ファン

風圧で草を飛ばし、草溜まりを防止。
(R9824F・R8016)

■ 刈刃カバー洗浄

ジョイント部分に水道ホースをつなぎ、水を流しながら刈刃を回せば、刈刃カバー内を丸洗い！(R9824F)

型式		R9824F	R8016
機体寸法(長×幅×高)(mm)		1,965×1,090×875	1,795×920×850
機体質量(kg)		340	245
ホイルベース(mm)		1,320	1,155
トレッド(mm)		前輪830　後輪785	前輪790　後輪735
刈取部	刈幅(mm)	980	800
	刈高(mm)	10～100（無段階）	10～80（無段階）
	刈刃形状	フリーナイフ×2	
	最大作業能率(a/h)	98	副変速高速：80／副変速低速：51
走行部	車速 前進(km/h)	0～10	高速：0～10.0　低速：0～6.4
	車速 後進(km/h)	0～8.5	高速：0～6.0　低速：0～3.9
	車輪 前輪・後輪	前輪4.00-7-4PR（φ400）後輪17×8.00-8-4PR（φ440）	前輪3.50-7-4PR（Φ350）　後輪16×7.00-8-4PR（Φ400）
	操舵方法	ノブ付丸ハンドル	
	最小回転半径(mm)	2,200	1,750
エンジン	型式名	カワサキ　FS691V	カワサキ　FS481V
	種類	空冷4サイクルV型2気筒OHVガソリンエンジン	
	総排気量(Lcc)	0.726 {726}	0.603 {603}
	出力/回転数 (kW(PS)/rpm)	ネット値 12.9 {17.5} /3,000 (最大 15.3 {20.8} /3,600)	ネット値 8.4 {11.4} /3,000 (最大 10.1 {13.7} /3,600)
	使用燃料	自動車用無鉛ガソリン	
	燃料タンク容量(L)	14	
	始動方式	セルモーター式	
シート	前後調整(mm)	60	30
	右スライド調整(mm)	0・180・240・300（3段階）	なし
装備	ヘッドライト	LEDヘッドライト	なし
	HSTレバー	座席右側標準装備	
希望小売価格	税込価格／円	1,136,160	696,600
	本体価格／円	1,052,000	645,000

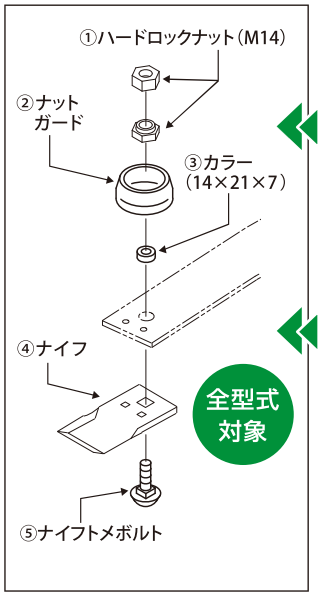

ナイフSET
(①②③④⑤)各2個(1台分)
7,480円(税込 8,078円)
[コードNo.] 0670-980-200-0

ナイフボルトSET
(①②③⑤)各2個(1台分)
2,090円(税込 2,257円)
[コードNo.] 0670-980-300-0

※本機を安全に使っていただくために、本機には
危険 警告 注意 安全表示ラベルを貼付しています。
必ず守ってください。
※本機のお取り扱いは「取扱説明書」を熟読のうえご使用ください。
※本機のご使用前には必ず点検を実施し、安全を確認してください。
※このカタログの仕様は改良などにより予告なく変更することがあります。
※希望小売価格については、北海道・沖縄・離島を除く平成29年10月1日～12月31日適用価格です。

取扱店　製品についてのご相談・ご意見は下記までご連絡ください。

製造元　豊かさを創造し、未来へ挑戦する 株式会社アテックス

本社 TEL(089)924-7161(代) TEL(089)924-7162(営業直通) FAX(089)925-0771
東北営業所 TEL(0198)29-6322(代) FAX(0198)29-6323
関東支店 TEL(0280)84-4231(代) FAX(0280)84-4233
中部営業所 TEL(0584)89-8141(代) FAX(0584)89-8155
中四国支店 TEL(089)924-7162(代) FAX(089)925-0771
九州営業所 TEL(096)292-3076(代) FAX(096)292-3423
部品センター TEL(089)979-5910(代) FAX(089)979-5950

0120-870866
http://www.atexnet.co.jp/

32710-171104